ГОСУДАРСТВЕННЫЙ КОМИТЕТ СССР ПО ДЕЛАМ СТРОИТЕЛЬСТВА
(ГОССТРОЙ СССР)

ТИПОВАЯ ДОКУМЕНТАЦИЯ НА СТРОИТЕЛЬНЫЕ СИСТЕМЫ
И ИЗДЕЛИЯ ЗДАНИЙ И СООРУЖЕНИЙ

СЕРИЯ 5.904-13

ЗАСЛОНКИ ВОЗДУШНЫЕ
УНИФИЦИРОВАННЫЕ ДЛЯ СИСТЕМ ВЕНТИЛЯЦИИ

ВЫПУСК 1-2

ЗАСЛОНКИ ВОЗДУШНЫЕ КРУГЛОГО СЕЧЕНИЯ

РАБОЧИЕ ЧЕРТЕЖИ

ГОСУДАРСТВЕННЫЙ КОМИТЕТ СССР ПО ДЕЛАМ СТРОИТЕЛЬСТВА
(ГОССТРОЙ СССР)

ТИПОВАЯ ДОКУМЕНТАЦИЯ НА СТРОИТЕЛЬНЫЕ СИСТЕМЫ
И ИЗДЕЛИЯ ЗДАНИЙ И СООРУЖЕНИЙ

СЕРИЯ 5.904-13

ЗАСЛОНКИ ВОЗДУШНЫЕ
УНИФИЦИРОВАННЫЕ ДЛЯ СИСТЕМ ВЕНТИЛЯЦИИ

ВЫПУСК 1-2

ЗАСЛОНКИ ВОЗДУШНЫЕ КРУГЛОГО СЕЧЕНИЯ

РАБОЧИЕ ЧЕРТЕЖИ

РАЗРАБОТАНЫ
ГПИ САНТЕХПРОЕКТ
ГОССТРОЯ СССР

ГЛАВНЫЙ ИНЖЕНЕР ИНСТИТУТА
ШИЛЛЕР Ю.И.
ГЛАВНЫЙ ИНЖЕНЕР ПРОЕКТА
СПИВАК В.А.

УТВЕРЖДЕНЫ
И ВВЕДЕНЫ В ДЕЙСТВИЕ
С 15 июня 1982г.
ГЛАВПРОМСТРОЙПРОЕКТОМ ГОССТРОЯ СССР
ПРИКАЗ №36 ОТ 8 июня 1982г.

Содержание

Обозначение	Наименование	Стр.
	Заслонки воздушные круглого сечения. Техническое описание	3
АЗД 122. 000 АЗД 122. 017	Заслонка воздушная круглого сечения с электроприводом Корыто	4
АЗД 122.000 СБ	Заслонка воздушная круглого сечения с электроприводом. Сборочный чертеж	5
АЗД 122. 010 АЗД 122. 010 СБ АЗД 122. 020	Кронштейн Кронштейн. Сборочный чертеж Корпус	6
АЗД 122.020 СБ АЗД 122. 006	Корпус. Сборочный чертеж Обечайка	7
АЗД 122. 030 АЗД 122. 016 АЗД 122. 030 СБ	Опора Уголок Опора. Сборочный чертеж	8
АЗД 122. 009 АЗД 122. 040 АЗД 122.040 СБ	Обечайка Корпус Корпус. Сборочный чертеж	9
АЗД 122. 050 АЗД 122. 050 СБ	Тяга с рычагом Тяга с рычагом. Сборочный чертеж	10
АЗД 122. 060 АЗД 122. 011 АЗД 122. 060 СБ	Лопатка Фланец Лопатка. Сборочный чертеж	11
АЗД 122. 001 АЗД 122. 002 АЗД 122. 003 АЗД 122. 015	Ось Планка Ось ведущая Косынка	12
АЗД 122. 005 АЗД 122. 007	Опора Полоса	13
АЗД 122. 008 АЗД 122. 013 АЗД 122. 014 АЗД 122. 012	Ребро Палец Тяга Рычаг	14
АЗД 134. 001 АЗД 134. 000	Ось Заслонка воздушная круглого сечения с электроприводом	15
АЗД 134. 000 СБ	Заслонка воздушная круглого сечения с электроприводом. Сборочный чертеж	16
АЗД 134. 005 АЗД 134. 010 АЗД 134. 010 СБ	Бобышка Корпус Корпус. Сборочный чертеж	17
АЗД 134. 009 АЗД 134. 020 АЗД 134. 020 СБ	Ребро Опора Опора. Сборочный чертеж	18
АЗД 134. 006 АЗД 134. 030 АЗД 134. 030 СБ	Бобышка Корпус Корпус. Сборочный чертеж	19
АЗД 134. 040 АЗД 134. 040 СБ АЗД 134. 050 АЗД 134. 050 СБ	Лопатка средняя Лопатка средняя. Сборочный чертеж. Лопатка крайняя Лопатка крайняя. Сборочный чертеж.	20
АЗД 134. 060 АЗД 134. 060 СБ	Тяга с рычагами Тяга с рычагами. Сборочный чертеж.	21
АЗД 134. 002 АЗД 134. 003 АЗД 134. 007	Ось Прокладка Обечайка	22
АЗД 134. 008 АЗД 134. 012 АЗД 134. 013	Полоса Обечайка Фланец	23
АЗД 134. 014 АЗД 134. 015 АЗД 134. 016 АЗД 134. 018	Лопатка Корыто Лопатка Рычаг	24
АЗД 123. 000 АЗД 122.004	Заслонка воздушная круглого сечения с пневмоприводом Диск	25
АЗД 123. 000 СБ	Заслонка воздушная круглого сечения с пневмоприводом. Сборочный чертеж	26
АЗД 123. 010 АЗД 123. 020 АЗД 123. 001 АЗД 123. 002	Кронштейн Пневмопривод Косынка Опора	27
АЗД 134. 019 АЗД 135. 000	Тяга Заслонка воздушная круглого сечения с пневмоприводом	28
АЗД 135. 000 СБ	Заслонка воздушная круглого сечения с пневмоприводом. Сборочный чертеж	29
АЗД 135. 010 АЗД 135. 020 АЗД 135. 010 СБ	Корпус Корпус Корпус. Сборочный чертеж	30
АЗД 133. 003 АЗД 133.002 АЗД 133. 000	Рычаг Рукоятка Заслонка воздушная круглого сечения с ручным управлением	31
АЗД 133. 000 СБ	Заслонка воздушная круглого сечения с ручным управлением. Сборочный чертеж	32
АЗД 133. 001 АЗД 133. 020 АЗД 133. 020 СБ	Кронштейн Корпус Корпус. Сборочный чертеж	33
АЗД 135.020 СБ АЗД 136. 000	Корпус. Сборочный чертеж Заслонка воздушная круглого сечения с ручным управлением	34
АЗД 136. 000 СБ	Заслонка воздушная круглого сечения с ручным управлением Сборочный чертеж	35
АЗД 136. 001 АЗД 136. 010 АЗД 136. 010 СБ	Уголок Корпус Корпус. Сборочный чертеж	36
АЗД 133. 010 АЗД 136. 020 АЗД 136.020 СБ	Ручка управления Корпус Корпус. Сборочный чертеж	37

Подп. и дата | Инв. N дубл. | Взам. инв. N | Подп. и дата | Инв. N подл.

Типовой проект серии 5.904-13 „Заслонки воздушные унифицированные для систем вентиляции" разработан взамен типового проекта серии 1.494-14 и состоит из трех выпусков:

выпуск 0 – „Материалы для проектирования;"

выпуск 1-1 „Заслонки воздушные прямоугольного сечения Рабочие чертежи;"

выпуск 1-2 „Заслонки воздушные круглого сечения. Рабочие чертежи."

Заслонки воздушные круглого сечения, рабочие чертежи которых представлены в настоящем альбоме, предназначены для регулирования количества воздуха и невзрывоопасных газовоздушных смесей, агрессивность которых по отношению к углеродистым сталям обыкновенного качества не выше агрессивности воздуха, с температурой до 80°С, не содержащих липких веществ и волокнистых материалов, с содержанием пыли и других твердых примесей в количестве не более 100 мг/м³, и применяются в системах вентиляции, кондиционирования воздуха, воздушного отопления и других санитарно-технических системах с рабочим давлением до 1000 Па (100 кгс/м²).

Размеры сечения заслонок соответствуют размерам поперечного сечения воздуховодов по приложению 17 СНиП II-33-75.

Присоединительные размеры по фланцам заслонок соответствуют „Техническим условиям на фланцы круглые и прямоугольные СТД 201 и СТД 202" – ТУ 36-1508-75.

Заслонка представляет собой обечайку из тонколистовой стали с двумя фланцами для присоединения к воздуховодам. На обечайке в осях закреплены одна или три лопатки. Поворот лопаток осуществляется вручную или при помощи исполнительного механизма (электрического или пневматического), укрепленного на кронштейне, приваренном к обечайке. Конструкция заслонок принята единой независимо от выбранного типа привода.

Краткие технические требования

При установке заслонки оси лопаток должны быть расположены горизонтально. При сборке заслонки все узлы и детали следует отрегулировать, при этом необходимо обеспечить легкость поворота лопаток.

Изм.	Лист	N докум.	Подп.	Дата	АЗД 122.000ТО			
Разраб.		Шаталина			Заслонки воздушные круглого сечения	Лит.	Лист	Листов
Гл. спец.		Вайнберг				И	1	2
Нач. отд.		Сливак			Техническое описание	Госстрой СССР САНТЕХПРОЕКТ г. Москва		
Н. контр.		Мерзлякова						
Утв.		Шиллер						

Инв. N подл. | Подп. и дата | Взам. инв. N | Инв. N дубл. | Подп. и дата

Заслонки необходимо окрасить эмалью ПФ-115 ГОСТ 6465-76 по загрунтованной поверхности грунтовкой ФЛ-03к ГОСТ 9109-76.

Трущиеся поверхности тяг и рычагов необходимо смазать консистентной смазкой.

Техническая характеристика исполнительных механизмов (данные заводов-изготовителей)

Наименование показателя	Размерность	Исполнительный механизм	
		электрический однооборотный МЭО-0,63/25-0,25П или МЭО-0,63/63-0,25П	пневматический колебательный МИМ-К-200-100-058
Температура окружающей среды	°С	от +5 до +50	от -30 до +50
Относительная влажность окружающей среды	%	от 30 до 80	от 30 до 80
Напряжение питания	В	220	—
Частота тока	Гц	50	—
Потребляемая мощность	Вт	65	—
Номинальный крутящий момент на выходном валу.	кгсм	0,63	—
Номинальное время поворота выходного вала	с	25 или 63	—
Номинальный поворот выходного вала	оборот	0,25	—
Командное давление	кгс/см²		
Диаметр заделки мембраны	мм	—	200
Полный рабочий ход колебательного звена	мм	—	100

Продолжение

Наименование показателя	Размерность	Исполнительный механизм	
		электрический однооборотный МЭО-0,63/25-0,25П или МЭО-0,63/63-0,25П	пневматический колебательный МИМ-К-200-100-058
Завод изготовитель		п/я А-3808	Могилев-Подольский приборостроительный завод
Технические условия		ТУ-01-0321-76	ТУ25.02.210132-78Е

Примечание: тип электрического исполнительного механизма МЭО-0,63 уточняется проектировщиками.

В чертежах указан шифр заслонки Первая буква шифра – „Р" – обозначает назначение заслонки, то есть, регулирующая Число обозначает нормализованный диаметр заслонки, соответствующий наружному диаметру воздуховода Последняя буква шифра обозначает вид привода: „Э" – электрический, „П" – пневматический, „Р" – ручное управление.

С вводом в действие типового проекта серии 5.904-13 типовой проект серии 1.494-14 аннулируется.

АЗД122.017

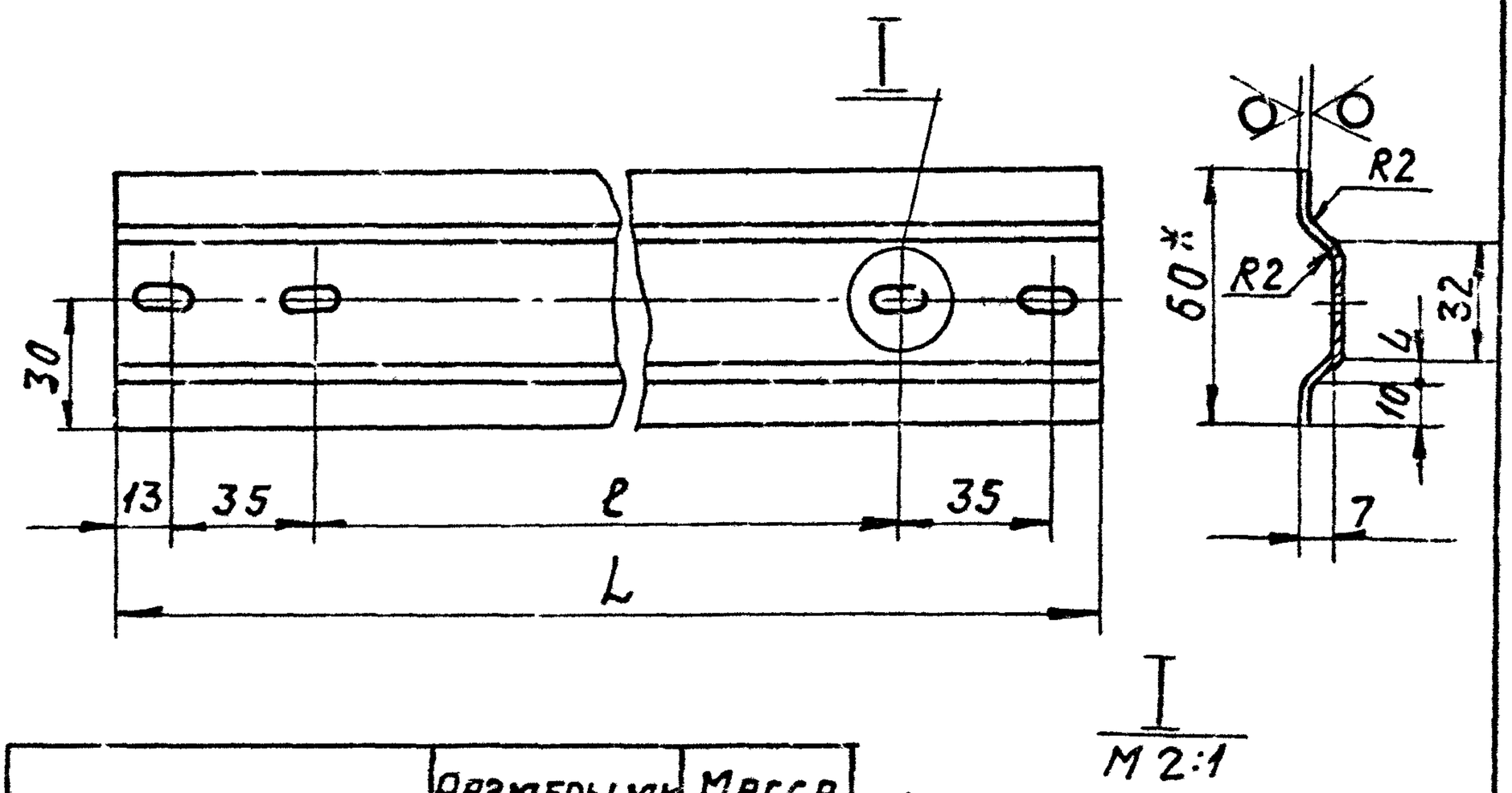

Обозначение	Размеры, мм		Масса, кг
	L	ℓ	
АЗД122.017	380	284	0,34
—01	480	384	0,42

1.* Размеры для справок $2+t_2; -t_2; \pm t_2/2$

Изм.	Лист	№ докум.	Подп.	Дата
Разраб.		Столянская		I.80
Пров.		Шаталина		
Рук.гр.		Шаталина		I.80
Н. контр.		Мерзлякова		
Утв.		Вайнберг		

АЗД 122. 017

Корыто

Лит.	Масса	Масшт.
И	см. табл.	—

Лист Листов 1

Лист $\frac{Б1,5\ ГОСТ19903-70}{1-IV\ ГОСТ16523-70}$

Госстрой СССР
САНТЕХПРОЕКТ
г. Москва

Взам. инв. № | Инв. № дубл. | Подп. и дата | Инв. № подл. | Подп. и дата

Формат	Зона	Поз	Обозначение	Наименование	Кол	Примечание
				Детали		
А4		19	АЗД 122.004-01	Диск	1	
				АЗД 122.000-02		
				Сборочные единицы		
А4		16	АЗД 122.020-02	Корпус		1шт., допускается замена на поз.17
А4		17	АЗД 122.040-02	Корпус		1шт., применяется взамен поз.16
А4		18	АЗД 122.050-02	Тяга с рычагом	1	
А4		19	АЗД 122.060	Лопатка	1	
				АЗД 122.000-03		
				Сборочные единицы		
А4		16	АЗД 122.020-03	Корпус		1шт., допускается замена на поз.17
А4		17	АЗД 122.040-03	Корпус		1шт., применяется взамен поз.16
А4		18	АЗД 122.050-03	Тяга с рычагом	1	
А4		19	АЗД 122.060-01	Лопатка	1	
				АЗД 122.000-04		
				Сборочные единицы		
А4		16	АЗД 122.020-04	Корпус		1шт., допускается замена на поз.17
А4		17	АЗД 122.040-04	Корпус		1шт., применяется взамен поз 16
А4		18	АЗД 122.050-04	Тяга с рычагом	1	
А4		19	АЗД 122.060-02	Лопатка	1	

Серия 5.904-13 Выпуск 1-2

Подп. и дата | Инв.№ дубл. | Взам. инв.№ | Подп. и дата | Инв.№ подл.

Изм	Лист	№ докум.	Подп	Дата	АЗД 122.000	Лист 3

Формат	Зона	Поз.	Обозначение	Наименование	Кол.	Примечание
				Шайбы ГОСТ 11371-78		
		12		6.02	4	
		13		8.02	10	
				Прочие изделия		
				Механизмы исполнительные электрические однооборотные ТУ1-01-0321-76		
		14		МЭО-0,63/25-0,25		1 шт. допускается замена на поз. 15
		15		МЭО-0,63/63-0,25		1 шт. применяется взамен поз. 14
			Переменные данные для исполнений			
				АЗД 122.000		
				Сборочные единицы		
	А4	16	АЗД 122.020	Корпус		1 шт. допускается замена поз. 17
	А4	17	АЗД 122.040	Корпус		1 шт. применяется взамен поз. 16
	А4	18	АЗД 122.050	Тяга с рычагом	1	
				Детали		
	А4	19	АЗД 122.004	Диск	1	
				АЗД 122.000-01		
				Сборочные единицы		
	А4	16	АЗД 122.020-01	Корпус		1 шт. допускается замена поз. 17
	А4	17	АЗД 122.040-01	Корпус		1 шт. применяется взамен поз. 16
	А4	18	АЗД 122.050-01	Тяга с рычагом	1	

Инв. № подл. | Подп. и дата | Взам. инв. № | Инв. № дубл. | Подп. и дата

Формат	Зона	Поз.	Обозначение	Наименование	Кол.	Примечание
				Документация		
А2			А3Д122.000СБ	Сборочный чертеж		
А3			А3Д 122.000ТО	Техническое описание		
				Сборочные единицы		
А4		1	А3Д 122.010	Кронштейн	1	
				Детали		
А4		2	А3Д122.001	Ось	1	
А4		3	А3Д 122.002	Планка	2	
А4		4	А3Д 122.003	Ось ведущая	1	
				Стандартные изделия		
				Болты ГОСТ 7798-70		
		5		М6х16.36	8	
		6		М8х20.36	8	
		7		М8х40.36	1	
				Гайки ГОСТ 5915-70		
		8		М6.4	4	
		9		М8.4	9	
				Шайбы ГОСТ 6402-70		
		10		6.65Г	4	
		11		8.65Г	4	

Подп. и дата | Инв. N дубл. | Взам. инв. N | Подп. и дата | Инв. N подл.

Изм.	Лист	№ докум.	Подп.	Дата
Разраб.		Смолянская		I.80
Пров.		Шаталина		X.80
Рук. груп.		Шаталина		X.80
Н. контр.		Мерзлякова		9.10.80
Утв.		Сливак		X-80

А3Д122.000

Заслонка воздушная круглого сечения с электроприводом

Лит.	Лист	Листов
И	1	3

Госстрой СССР
САНТЕХПРОЕКТ
г. Москва

Рис. 1

Рис. 2

Остальное – см. рис. 1

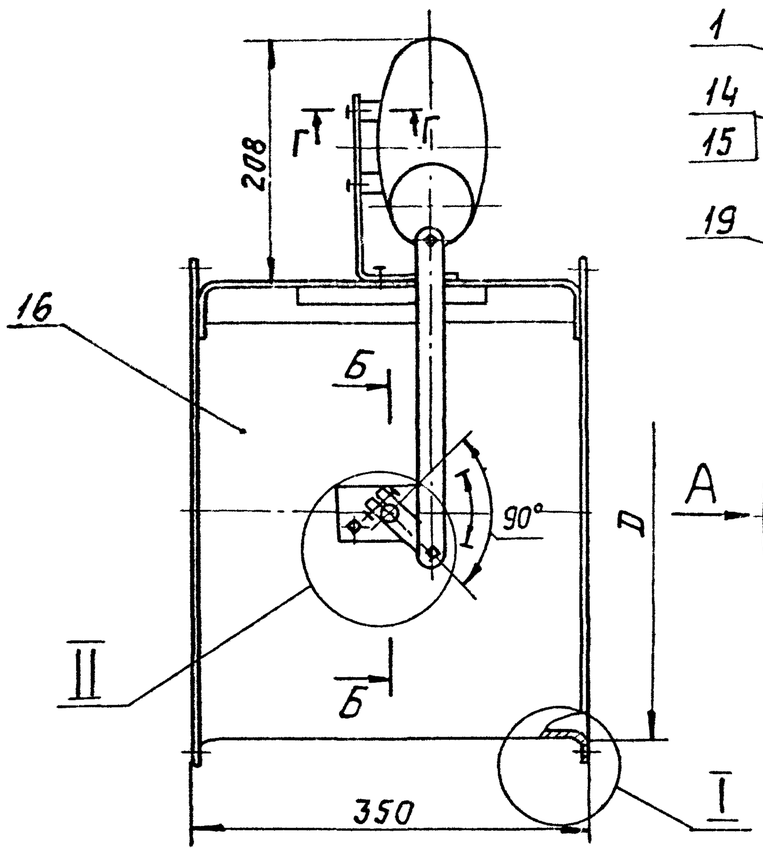

I
М1:1 ВАРИАНТ

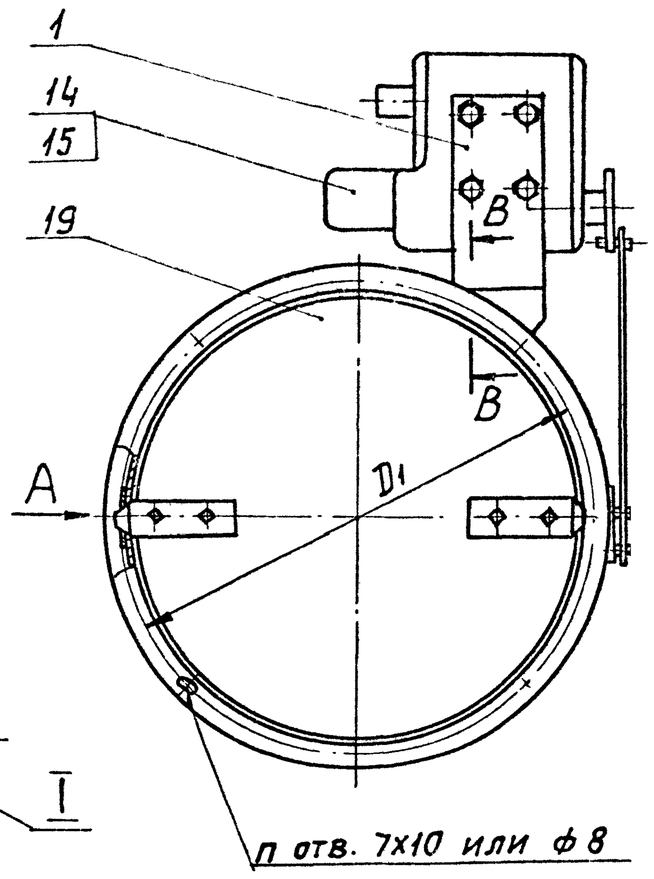

Вид А
М1:1

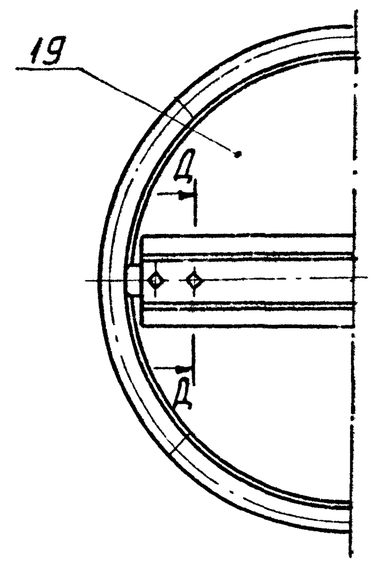

Д – Д
М1:1

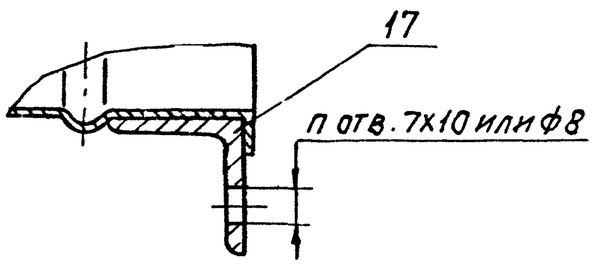

Б-Б
М1:1

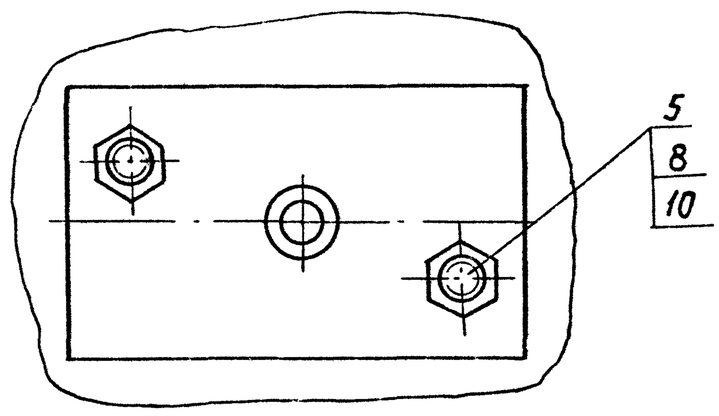

II
М1:2

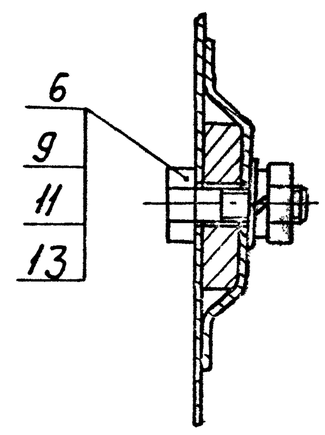

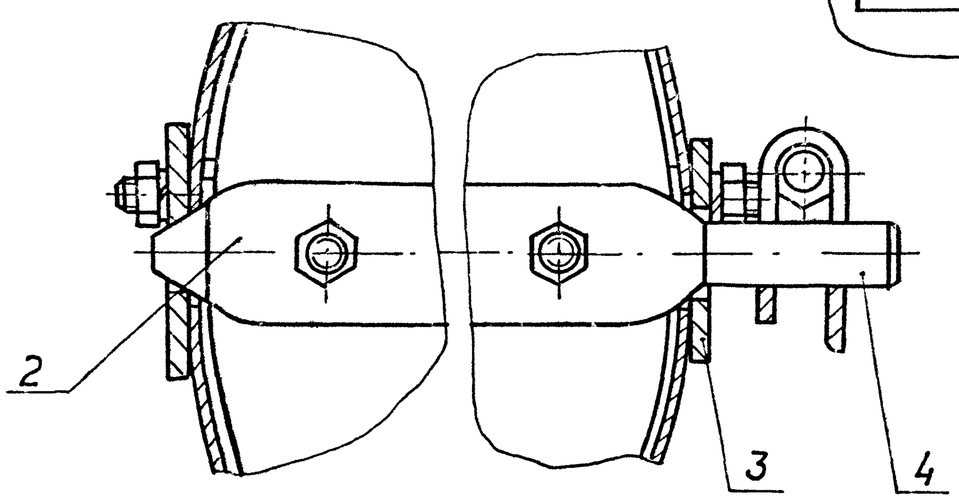

В-В
М1:1

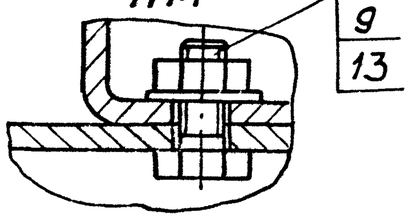

Г-Г
М1:1

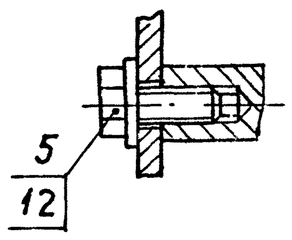

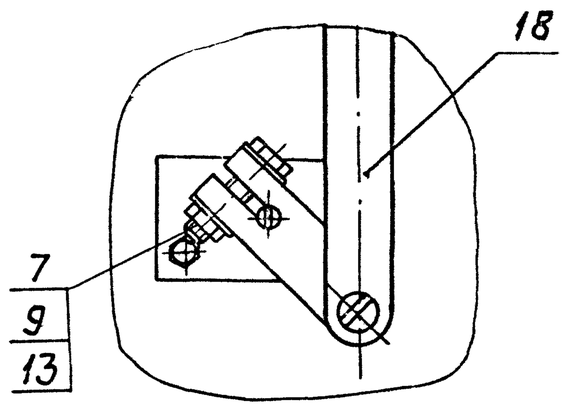

Размеры для справок.

Обозначение	Шифр	Рис.	Размеры, мм D	Размеры, мм D_1	Кол., шт. n	Масса, кг
АЗД 122.000	Р200Э	1	200	230	6	12,75
—01	Р250Э		250	280		13,94
—02	Р315Э		315	345	8	15,57
—03	Р400Э	2	400	430	10	18,74
—04	Р500Э		500	530		24,04

Изм.	Лист	№ докум.	Подп.	Дата	АЗД 122.000СБ
Разраб.		Смолянская		X.80	Заслонка воздушная круглого сечения с электроприводом. Сборочный чертеж
Пров.		Шаталина		X.80	Лит. И; Масса см. табл.; Масшт. —
Рук. груп.		Шаталина		X.80	Лист; Листов 1
Гл. спец.		Вайнберг		X.80	Госстрой СССР САНТЕХПРОЕКТ г. Москва
Н. контр.		Мерзлякова		20.10.80	
Утв.		Сливак		X.80	

Копировал: Ф-4 Формат А2

Серия 5.904-13 Выпуск 1-2

Инв. № подл. | Подп. и дата | Взам. инв. № | Инв. № дубл. | Подп. и дата

Формат	Зона	Поз.	Обозначение	Наименование	Кол.	Примечание
				Документация		
А3			АЗД 122.020СБ	Сборочный чертеж		
				Сборочные единицы		
А4		1	АЗД 122.030	Опора	1	
			Переменные данные для исполнений:			
				АЗД 122.020		
				Детали		
А3		2	АЗД 122.006	Обечайка	1	
				АЗД122.020-01		
				Детали		
А3		2	АЗД122.006-01	Обечайка	1	
				АЗД122.020-02		
				Детали		
А3		2	АЗД122.006-02	Обечайка	1	

Серия 5.904-13 Выпуск 1-2

Подп. и дата | Инв. № дубл. | Взам. инв. № | Подп. и дата | Инв. № подл.

Изм.	Лист	N докум.	Подп.	Дата	АЗД 122.020			
Разраб.		Столянская		I.90	Корпус	Лит.	Лист	Листов
Пров.		Шаталина		I.90		И	1	2
Рук.груп.		Шаталина		I.90		Госстрой СССР САНТЕХПРОЕКТ г. Москва		
Н.контр.		Мерзлякова		10.10.90				
Утв.		Спивак		I.90				

Формат	Зона	Поз	Обозначение	Наименование	Кол.	Примечание
				Документация		
А4			АЗД 122.010 СБ	Сборочный чертеж		
				Детали		
А4		1	АЗД 122.015	Косынка	1	
А3		2	АЗД 122.005	Опора	1	

Взам. инв. № | Инв. № дубл. | Подп. и дата

Инв. № подл. | Подп. и дата

Изм.	Лист	№ докум.	Подп.	Дата
Разраб.		Смолянская		X 80
Пров.		Шаталина		X 80
Рук. груп.		Шаталина		X 80
Н. контр.		Мерзлякова		20.10.80
Утв.		Сливак		X-8.

АЗД 122.010

Кронштейн

Лит	Лист	Листов
И		1

Госстрой СССР
Сантехпроект
г. Москва

Формат	Зона	Поз.	Обозначение	Наименование	Кол.	Примечание
				АЗД 122.020-03		
				Детали		
А3		2	АЗД 122.006-03	Обечайка	1	
				АЗД 122.020-04		
				Детали		
А3		2	АЗД 122.006-04	Обечайка	1	

Взам. инв. № | Инв. № дубл. | Подп. и дата | Инв. № подл. | Подп. и дата

Изм.	Лист	№ докум.	Подп.	Дата

АЗД122.020

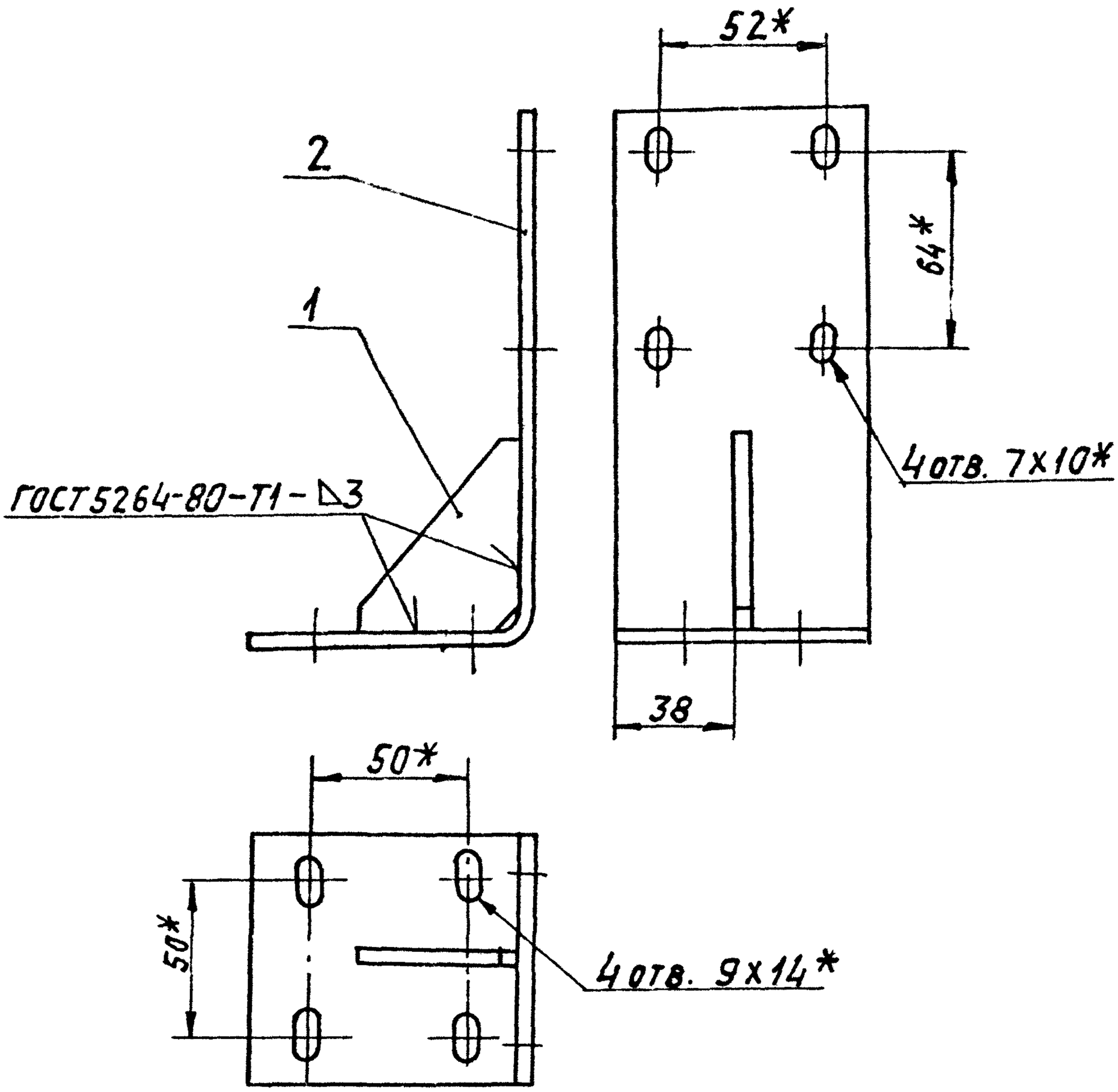

1. * Размеры для справок.

2 ± t2/2

Изм	Лист	N°докум.	Подп.	Дата	А3Д122.010СБ			
Разраб.		Сколянская		X.80	Кронштейн Сборочный чертеж	Лит.	Масса	Масшт.
Пров.		Шаталина		X.80		И	0,7	1:2
Рук.гр.		Шаталина		X.80		Лист	Листов 1	
Гл.спец.		Вайнберг		X.80		Госстрой СССР Сантехпроект г. Москва		
Н.контр.		Мерзлякова		20.10.80				
Утв.		Сливак		X.80				

Инв.N° подл. | Подп. и дата | Взам.инв.N | Инв.N° дубл. | Подп. и дата

50 (V)

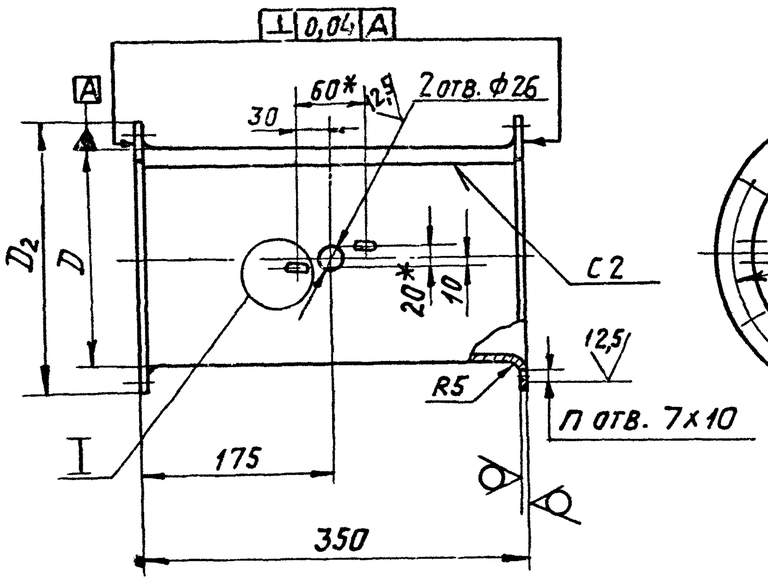

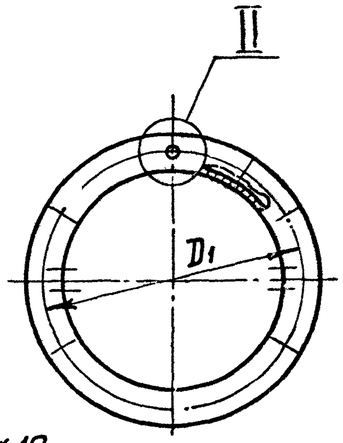

Обозначение	Размеры, мм			Кол. шт.	Масса, кг
	D	D_1	D_2	n	
АЗД 122.006	200	230	252	6	2,93
—01	250	280	302		3,6
—02	315	345	367	8	4,6
—03	400	430	466	10	6,1
—04	500	530	566		7,6

II
М1:1

I
М1:1

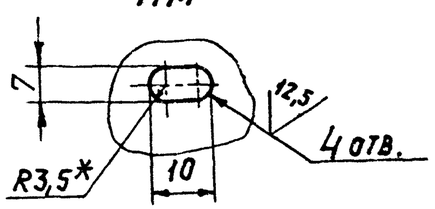

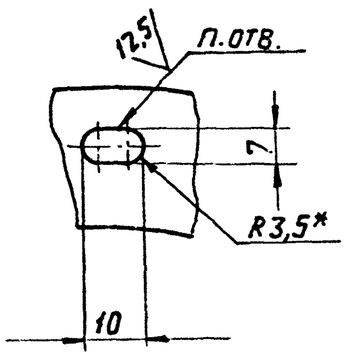

1.* Размеры для справок.
2 $+t_2$; $-t_2$; $\pm t_2/2$.
3. Допускается замена овальных отверстий круглыми. диаметром 8 мм.
4. Сварные швы по ГОСТ 5264-80

Изм.	Лист	№ докум.	Подп.	Дата	
Разраб.		Смолянская		7.80	
Пров.		Шятлина		7.80	
Рук. гр.		Шятлина		7.80	
Н. контр.		Мерзлякова		7.80	
Утв.		Вайнберг		7.80	

АЗД 122.006

Обечайка

Лит.	Масса	Масшт.
И	См. табл.	—

Лист | Листов 1

Лист Б 1,5 ГОСТ 19903-74 / 1-IV ГОСТ 16523-70

Госстрой СССР САНТЕХПРОЕКТ г. Москва

Серия 5.904-13 Выпуск 1-2

Инв. № подл. | Подп. и дата | Взам. инв. № | Инв. № дубл. | Подп. и дата

АЗД 122.020СБ

Рис. 1

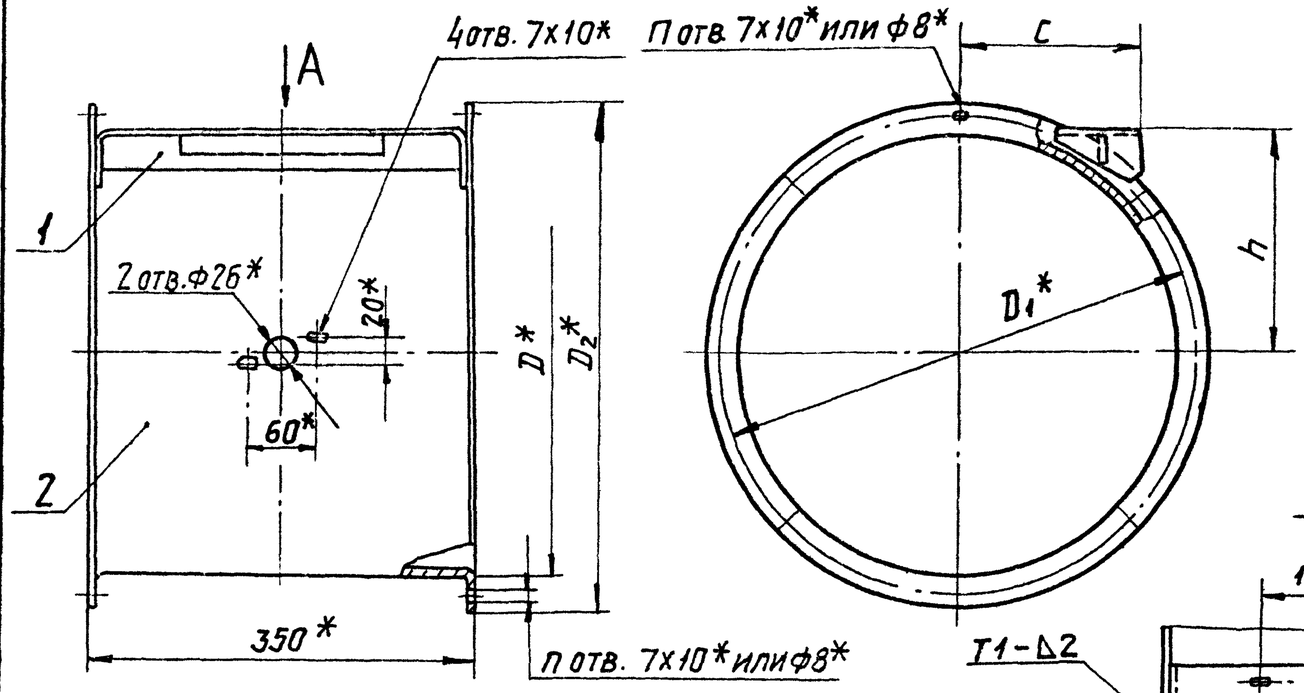

Рис. 2

Остальное – см. рис. 1

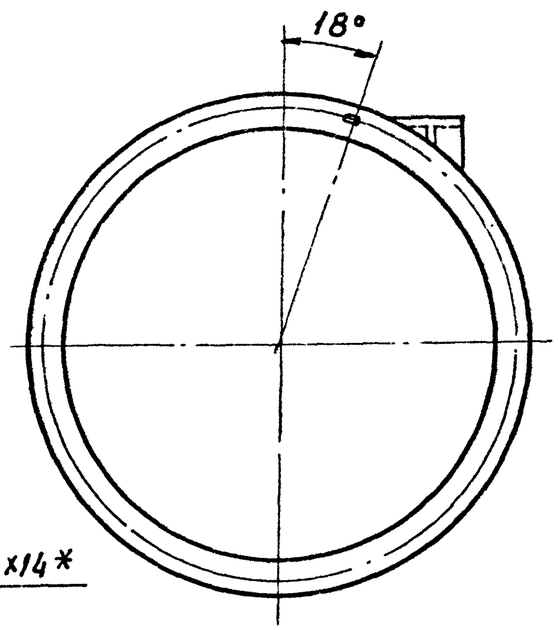

Вид А

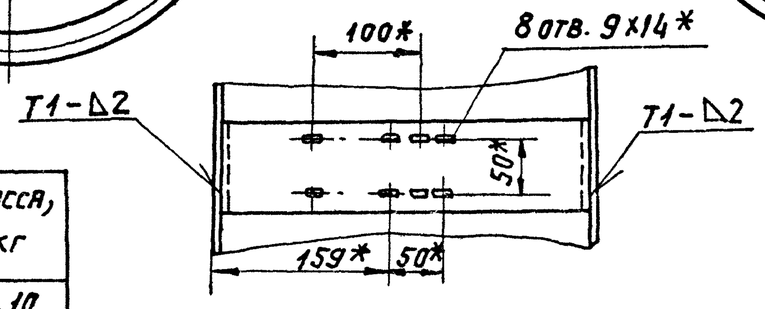

Обозначение	Рис.	Размеры, мм					Кол. шт.	Масса, кг
		D*	D1*	D2*	C	h	n	
АЗД 122. 020	1	200	230	252	65	145	6	4,10
—01		250	280	302	90	160		4,82
—02	2	315	345	367	120	180	8	5,79
—03		400	430	466	165	205	10	7,25
—04		500	530	566	215	225		8,77

1. *Размеры для справок.
2. $\pm t_2/2$
3. Сварные швы по ГОСТ 5264-80

Изм.	Лист	№ докум.	Подп.	Дата	АЗД122.020СБ			
Разраб.		Столянская		X.80	Корпус Сборочный чертеж	Лит.	Масса	Масшт.
Пров.		Шаталина		X.80		И	См. табл.	—
Рук. груп.		Шаталина		X.80		Лист	Листов 1	
Гл. спец.		Вайнберг		X.80		Госстрой СССР САНТЕХПРОЕКТ г. Москва		
Н. контр.		Мерзлякова		30.10.80				
Утв.		Сливак		X.80				

Инв. № подл. | Подп. и дата | Взам. инв. № | Инв. № дубл. | Подп. и дата

АЗД122.030СБ

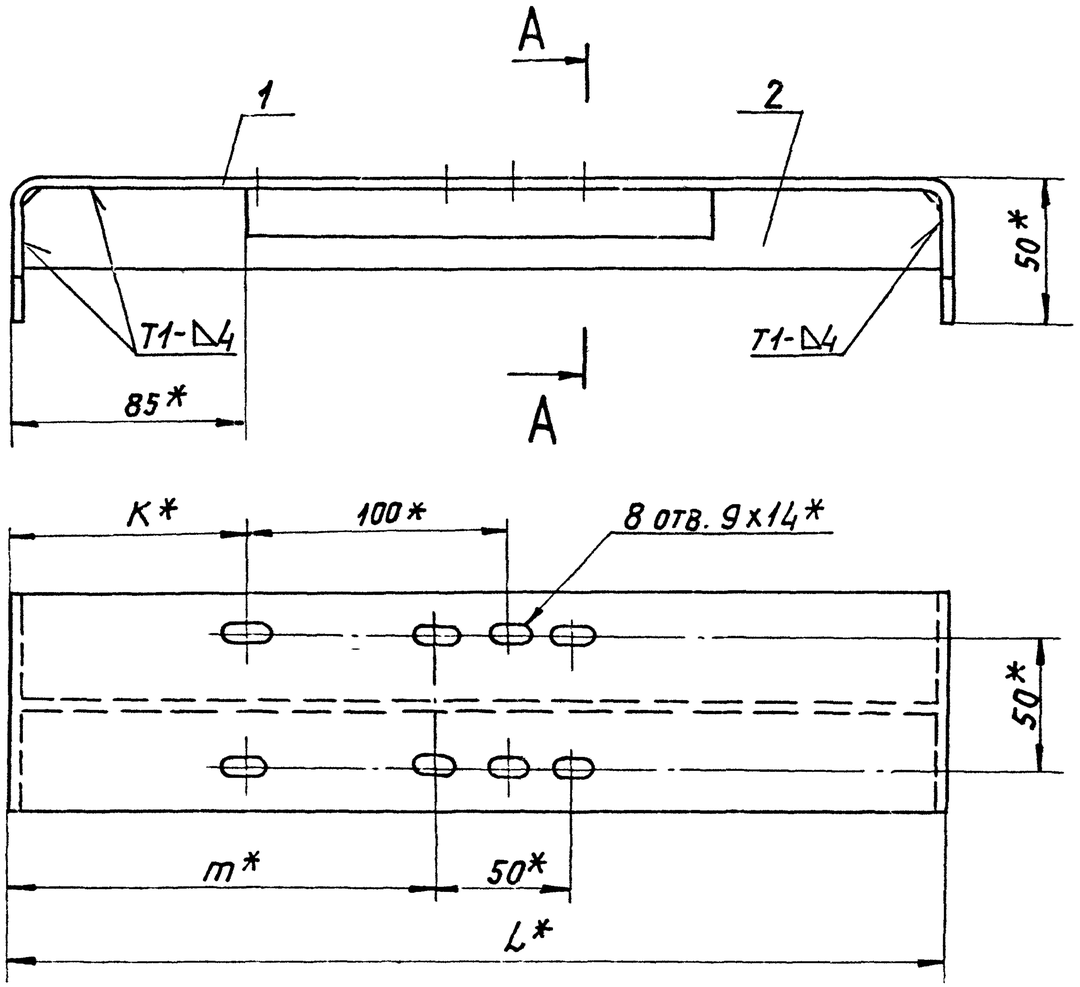

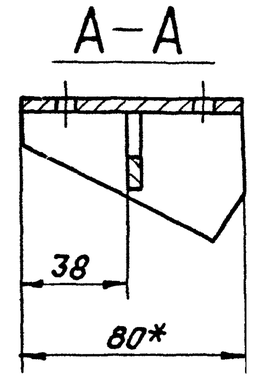

1. * Размеры для справок.
2. $\pm t_2/2$.
3. Сварные швы по ГОСТ 5264-80

Обозначение	Размеры, мм			Масса, кг
	L*	K*	m*	
АЗД 122.030	346	74	157	1,26
—01	340	71	154	1,23

Изм.	Лист	N док.	Подп.	Дата	АЗД 122.030 СБ			
Разраб.	Смолянская			8.80	Опора	Лит.	Масса	Масштаб
Пров.	Шаталина					И	См. табл.	—
Рук. гр.	Шаталина			X.80	Сборочный чертеж	Лист	Листов 1	
Гл. спец.	Вайнберг			X.80		Госстрой СССР Сантехпроект г. Москва		
Н. контр.	Мерзлякова							
Утв.	Спивак			X.80				

Серия 5.904-13 Выпуск 1-2

Инв. N подл. | Подп. и дата | Взам. инв. N | Инв. N дубл. | Подп. и дата

Формат	Зона	Поз.	Обозначение	Наименование	Кол.	Примечание
				Документация		
А3			АЗД 122.030.СБ	Сборочный чертеж		
			Переменные данные для исполнений:			
				АЗД 122.030		
				Детали		
А3		1	АЗД 122.007	Полоса	1	
А4		2	АЗД 122.008	Ребро	1	
				АЗД 122.030-01		
А3		1	АЗД122.007-01	Полоса	1	
А4		2	АЗД 122.008-01	Ребро	1	

Взам. инв. № | Инв. № дубл. | Подп. и дата | Инв. № подл. | Подп. и дата

Изм.	Лист	№ докум.	Подп.	Дата
Разраб.		Смолянская		8.80
Пров.		Шаталина		8.80
Рук.груп.		Шаталина		8.80
Н.контр.		Мерзлякова		20.10.80
Утв.		Сливак		8.80

АЗД 122.030

Опора

Лит.	Лист	Листов
И		1

Госстрой СССР
Сантехпроект
г. Москва

Копировал:

Формат А4

АЗД122.016

(√) √50

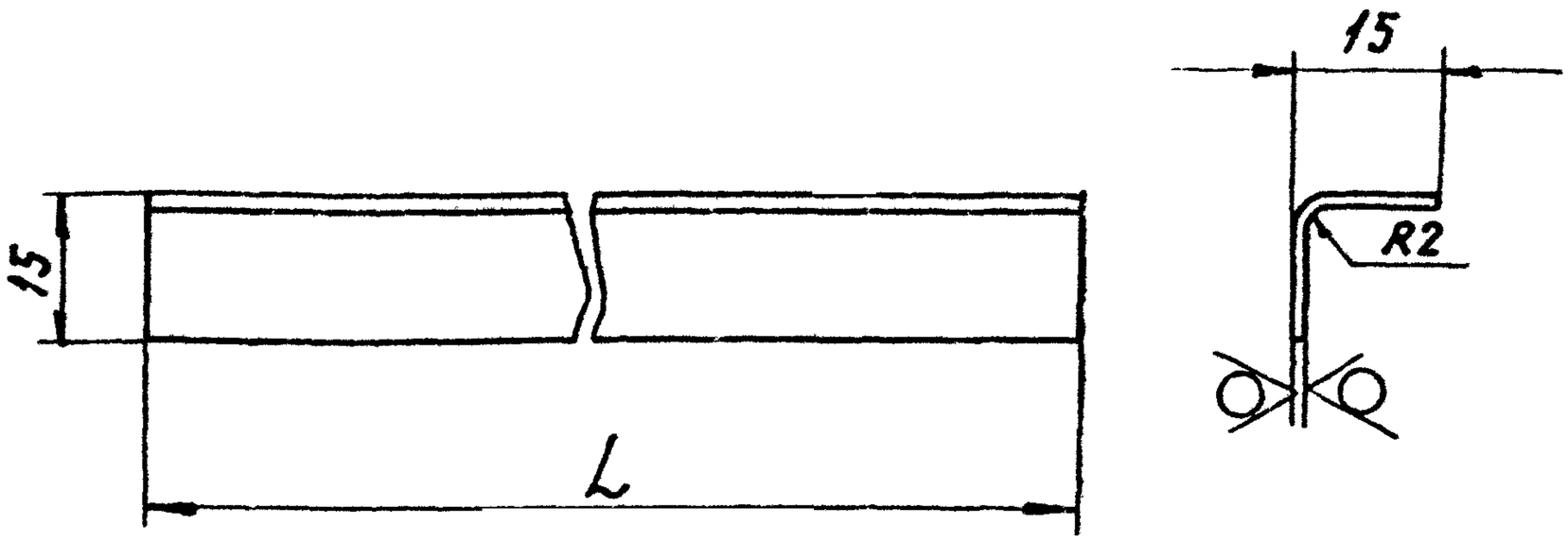

Обозначение	L, мм	Масса, кг
АЗД122.016	290	0,11
—01	380	0,14
—02	440	0,17

$-t_2;\ \pm t_2/2$

Изм.	Лист	№ докум.	Подп.	Дата	АЗД122.016			
Разраб.		Смолянская		X.80	Уголок	Лит.	Масса	Масшт.
Пров.		Шаталина		X.80		И	См. табл.	—
Рук.гр.		Шаталина		X.80		Лист	Листов 1	
Н.контр.		Мерзлякова		20.10.80	Лист	Б1,5 ГОСТ 19903-74 / 1-IV ГОСТ 16523-70	Госстрой СССР САНТЕХПРОЕКТ г. Москва	
Утв.		Вайнберг		X-80				

Инв. № подл. | Подп. и дата | Взам. инв. № | Инв. № дубл. | Подп. и дата

Формат	Зона	Поз.	Обозначение	Наименование	Кол.	Приме-чание
				АЗД 122. 050 - 12		
				Детали		
А4		6	АЗД 122. 014 -12	Тяга	1	
				АЗД 122. 050 -13		
				Детали		
А4		6	АЗД 122. 014 -13	Тяга	1	
				АЗД 122. 050 -14		
				Детали		
А4		6	АЗД 122. 014 -14	Тяга	1	
				АЗД 122. 050 -15		
				Детали		
А4		6	АЗД 122. 014 -15	Тяга	1	

Серия 5.904-13 Выпуск 1-2

Инв. № подл. | Подп. и дата | Взам. инв. № | Инв. № дубл. | Подп. и дата

Изм. | Лист | № докум. | Подп. | Дата

Формат	Зона	Поз.	Обозначение	Наименование	Кол.	Примечание
				Документация		
А4			АЗД 122.050 СБ	Сборочный чертеж		
				Детали		
А4		1	АЗД 122.012	Рычаг	1	
А4		2	АЗД 122.013	Палец	1	
				Стандартные изделия		
		3		Гайка М8.4 ГОСТ 5915-70	1	
		4		Шайба 8.65 ГОСТ 6402-70	1	
		5		Шайба 8.02 ГОСТ 11371-78	1	
			Переменные данные для	исполнений:		
				АЗД 122.050		
				Детали		
А4		6	АЗД 122.014	Тяга	1	
				АЗД 122.050-01		
				Детали		
А4		6	АЗД 122.014-01	Тяга	1	
				АЗД 122.050-02		
				Детали		
А4		6	АЗД 122.014-02	Тяга	1	
				АЗД 122.050-03		
				Детали		
А4		6	АЗД 122.014-03	Тяга	1	

Подп. и дата | Инв. N дубл. | Взам. инв. N | Подп. и дата | Инв. N подл.

Изм.	Лист	N докум.	Подп.	Дата
Разраб.		Смолянская		х.80
Пров.		Шаталина		
Рук. гр.		Шаталина		х.80
Н. контр.		Мерзлякова		
Утв.		Спивак		х.80

АЗД 122.050

Тяга с рычагом

Лит.	Лист	Листов
И	1	3

Госстрой СССР
Сантехпроект
г. Москва

Копировал:

Формат А4

АЗД122.050 СБ

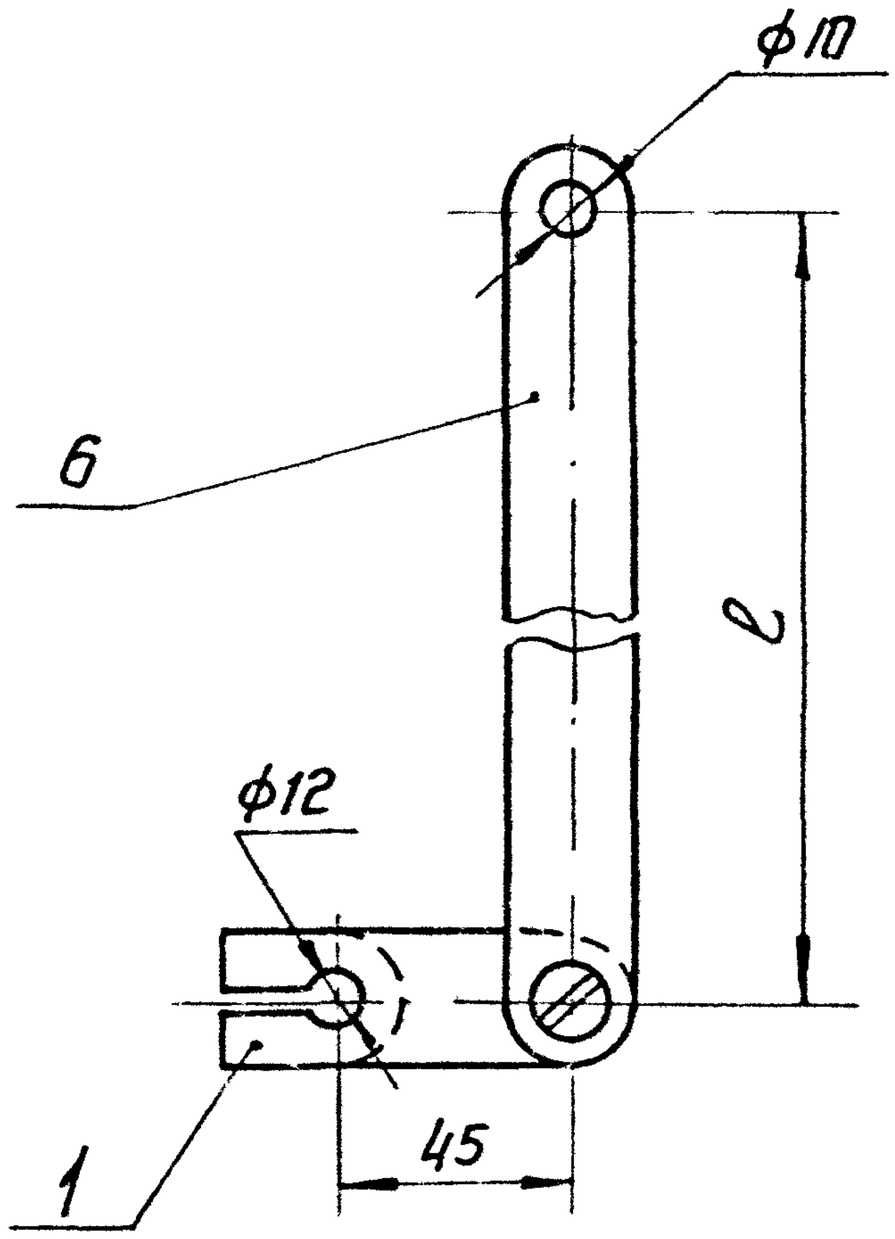

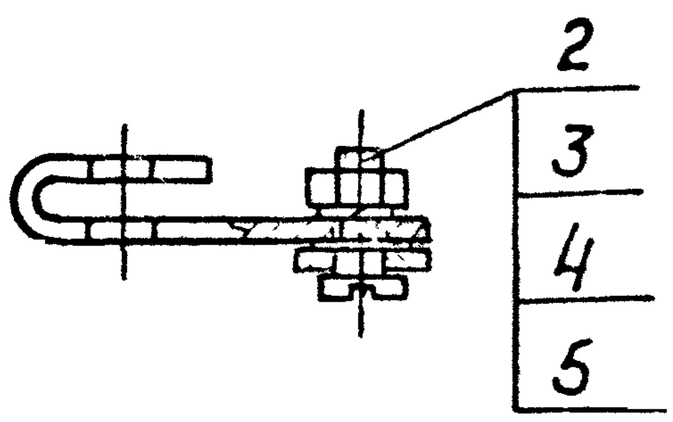

Обозначение	l, мм	Масса, кг
АЗД 122.050	219	0,28
-01	234	0,29
-02	254	0,31
-03	279	0,33
-04	299	0,35
-05	349	0,38
-06	384	0,41
-07	424	0,44
-08	87	0,18
-09	102	0,20
-10	122	0,22
-11	147	0,23
-12	167	0,25
-13	107	0,21
-14	142	0,22
-15	182	0,26

Размеры для справок

Взам. инв. N дубл. | Подп. и дата | Инв. N подл.

Изм.	Лист	№ докум.	Подп.	Дата
Разраб.		Смолянская		
Пров.		Шаталина		
Рук. гр.		Шаталина		
Гл. спец.		Вайнберг		
Н. контр.		Мерзлякова		
Утв.		Спивак		

АЗД 122.050 СБ

Тяга с рычагом
Сборочный чертеж

Лит.	Масса	Масшт.
Н	см. табл.	-
Лист	Листов 1	

Госстрой СССР
Сантехпроект
г. Москва

Формат	Зона	Поз.	Обозначение	Наименование	Кол	Примечание
				АЗД 122.050-04		
				Детали		
А4		6	АЗД 122.014-04	Тяга	1	
				АЗД 122.050-05		
				Детали		
А4		6	АЗД 122.014-05	Тяга	1	
				АЗД 122.050-06		
				Детали		
А4		6	АЗД 122.014-06	Тяга	1	
				АЗД 122.050-07		
				Детали		
А4		6	АЗД 122.014-07	Тяга	1	
				АЗД 122.050-08		
				Детали		
А4		6	АЗД 122.014-08	Тяга	1	
				АЗД 122.050-09		
				Детали		
А4		6	АЗД 122.014-09	Тяга	1	
				АЗД 122.050-10		
				Детали		
А4		6	АЗД 122.014-10	Тяга	1	
				АЗД 122.050-11		
				Детали		
А4		6	АЗД 122.014-11	Тяга	1	

Инв. N подл. | Подп. и дата | Взам. инв. N | Инв. N дубл. | Подп. и дата

АЗД 122.040 СБ

Серия 5.904-13 Выпуск 1-2

Рис. 1

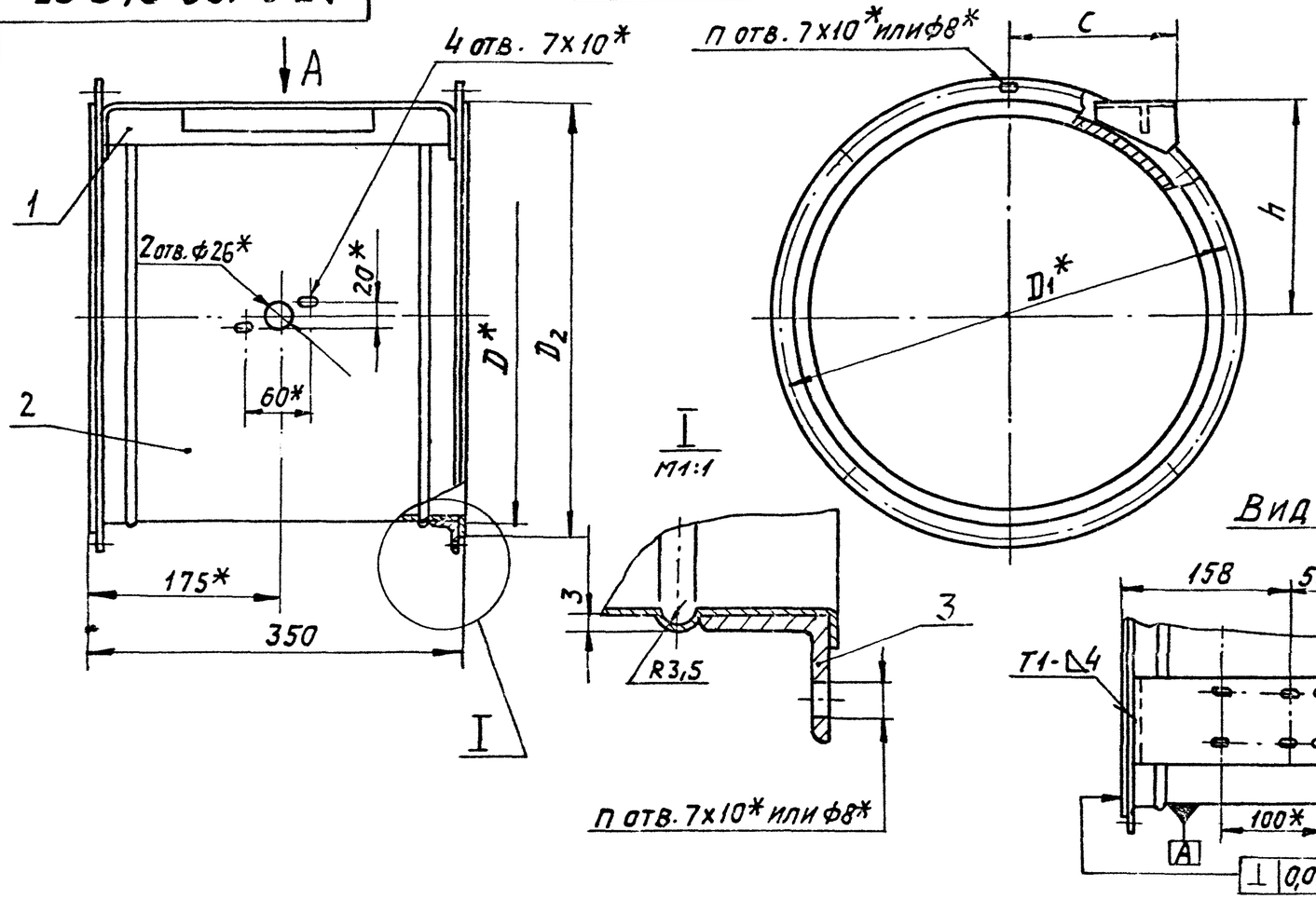

Рис. 2

Остальное - см. рис. 1

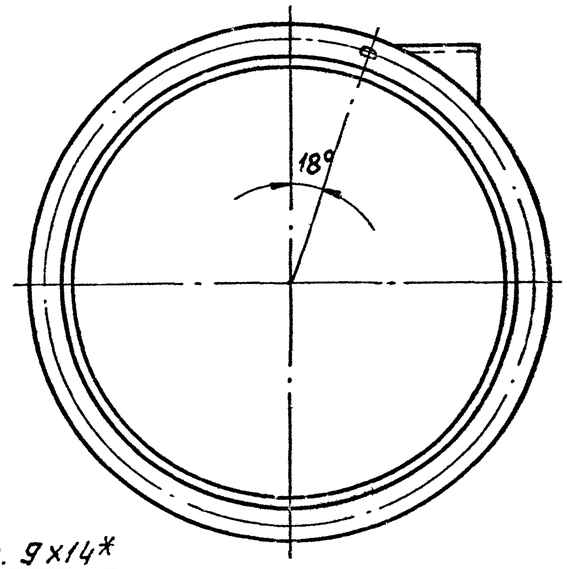

Вид А

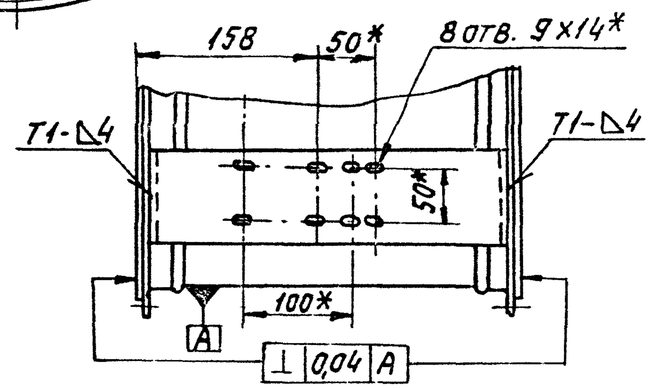

1. * Размеры для справок.
2. $-t_2$; $\pm t_2/2$.
3. Сварные швы по ГОСТ 5264-80

Обозначение	Рис.	Размеры, мм					Кол. шт.	Масса, кг
		D*	D1*	D2	C	h	П	
АЗД 122.040	1	200	230	220	65	145	6	4,87
—01		250	280	270	90	160		5,78
—02		315	345	335	120	180	8	6,95
—03	2	400	430	420	165	205	10	9,17
—04		500	530	520	215	225		12,59

Изм.	Лист	№ докум.	Подп.	Дата	АЗД 122.040 СБ			
Разраб.		Смолянская		X-80	Корпус Сборочный чертеж	Лит.	Масса	Масшт.
Пров.		Шаталина		X-80		И	См. табл.	—
Рук. гр.		Шаталина		X-80		Лист	Листов 1	
Гл. спец.		Баинберг		X-80		Госстрой СССР САНТЕХПРОЕКТ г. Москва		
Н. контр.		Мерзлякова		20.10.80				
Утв.		Спивак		X-80				

Инв. № подл. | Подп. и дата | Взам. инв. № | Инв. № дубл. | Подп. и дата

50 √(√)

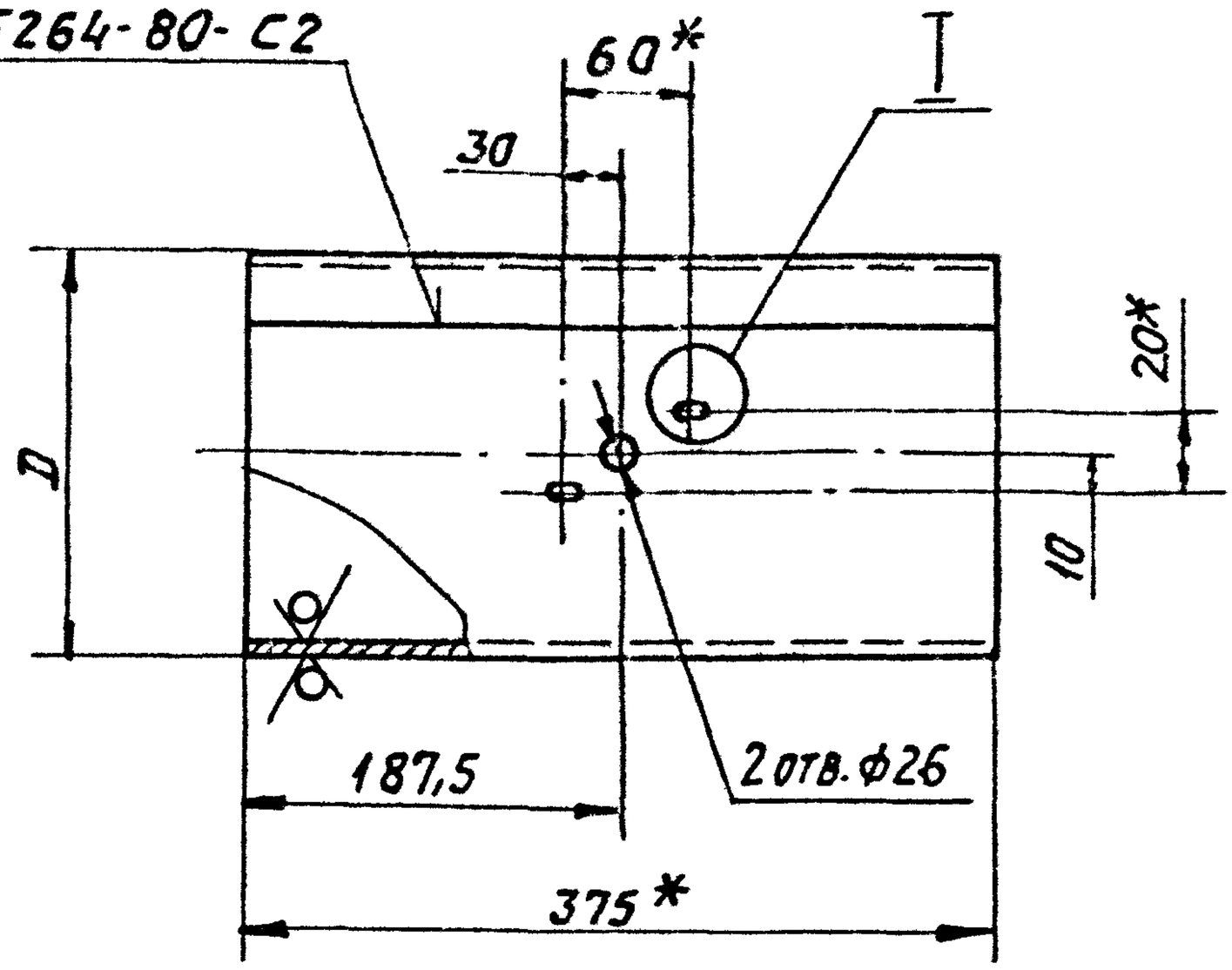

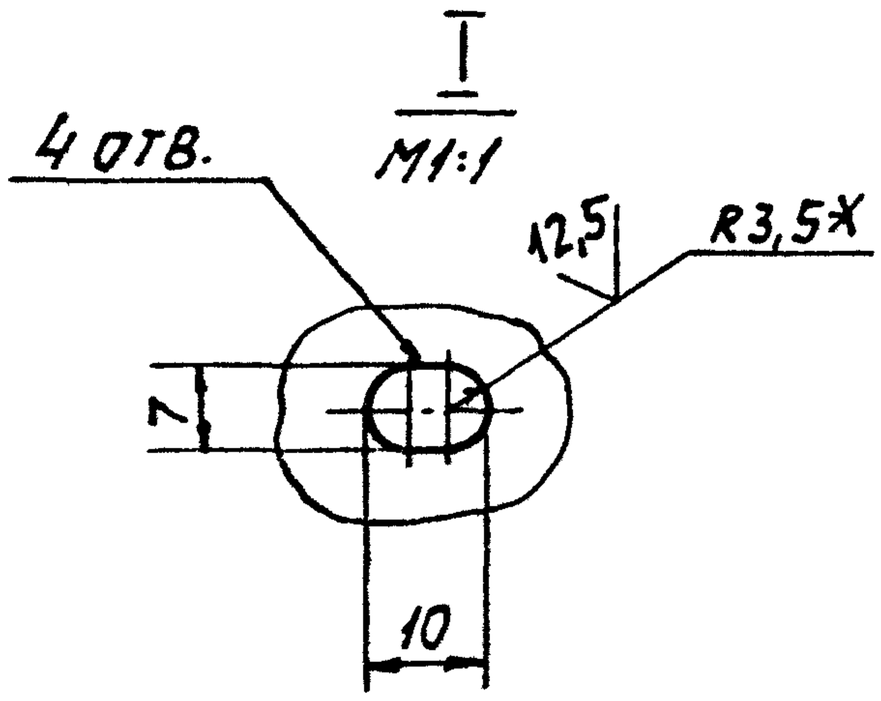

Обозначение	Размеры, мм		Масса, кг
	D	S*	
АЗД122.009	200	1,2	2,18
—01	250		2,75
—02	315		3,46
—03	400	1,6	5,1
—04	500		7,3

1. * Размеры для справок.
2. $+t_2$, $-t_2$, $\pm\frac{t_2}{2}$

Изм.	Лист	№ докум.	Подп.	Дата
Разраб.		Волобуева		X-80
Пров.		Шаталина		X-80
Рук. гр.		Шаталина		X-80
Н. контр.		Мерзлякова		20.10.84
Утв.		Вайнберг		X-80

АЗД 122.009

Обечайка

Лит.	Масса	Масшт.
И	см. табл.	—

Лист | Листов 1

Лист 6 S ГОСТ 19903-74
1-IV ГОСТ 16523-70

Госстрой СССР
Сантехпроект
г. Москва

Инв. № подл. | Подп. и дата | Взам. инв. № | Инв. № дубл. | Подп. и дата

Формат	Зона	Поз.	Обозначение	Наименование	Кол.	Примечание
				Документация		
А3			АЗД 122.040СБ	Сборочный чертеж		
				Сборочные единицы		
А4		1	АЗД 122.030-01	Опора	1	
			Переменные данные	для исполнений:		
				АЗД 122.040		
				Детали		
А4		2	АЗД 122.009	Обечайка	1	
А4		3	АЗД 122.011	Фланец	2	
				АЗД 122.040-01		
				Детали		
А4		2	АЗД 122.009-01	Обечайка	1	
А4		3	АЗД 122.011-01	Фланец	2	
				АЗД 122.040-02		
				Детали		
А4		2	АЗД 122.009-02	Обечайка	1	
А4		3	АЗД 122.011-02	Фланец	2	
				АЗД 122.040-03		
				Детали		
А4		2	АЗД 122.009-03	Обечайка	1	
А4		3	АЗД 122.011-03	Фланец	2	
				АЗД 122.040-04		
				Детали		
А4		2	АЗД 122.009-04	Обечайка	1	
А4		3	АЗД 122.011-04	Фланец	2	

Взам. инв. № | Подп. и дата | Инв. № дубл.

Инв. № подл. | Подп. и дата

Изм.	Лист	№ докум.	Подп.	Дата	АЗД 122.040		
Разраб.		Волобуева		X-80	Корпус	Лит.	Лист	Листов
Пров.		Шаталина				И		1
Рук. груп.		Шаталина		X.80		Госстрой СССР		
Н. контр.		Мерзлякова		20.10.80		САНТЕХПРОЕКТ		
Утв.		Сливак		X-80		г. Москва		

Рис. 1

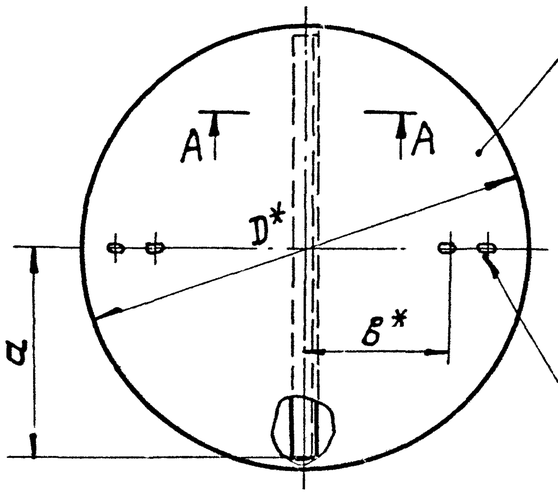

А - А
М1:1

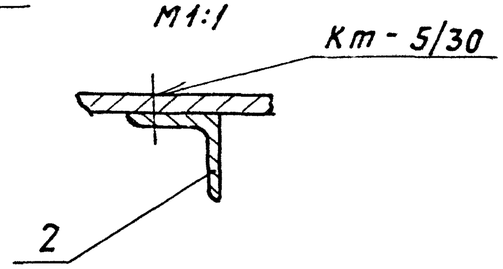

Рис. 3

Остальное - см рис. 1

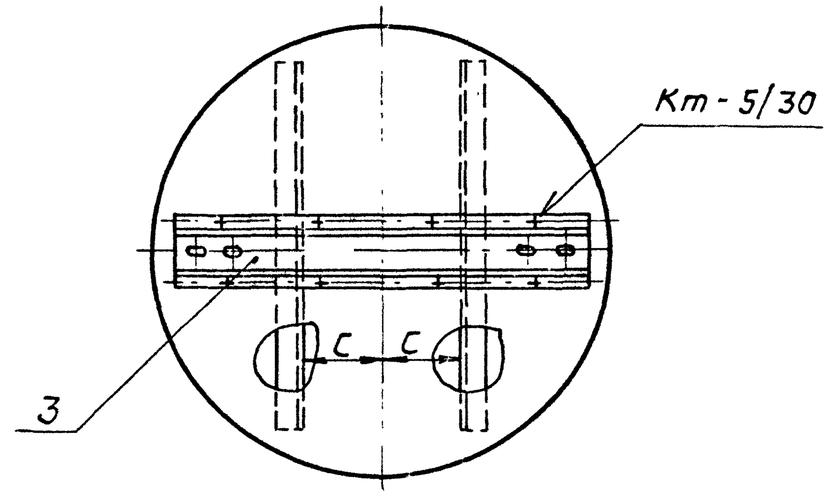

Рис. 2

Остальное - см. рис. 1

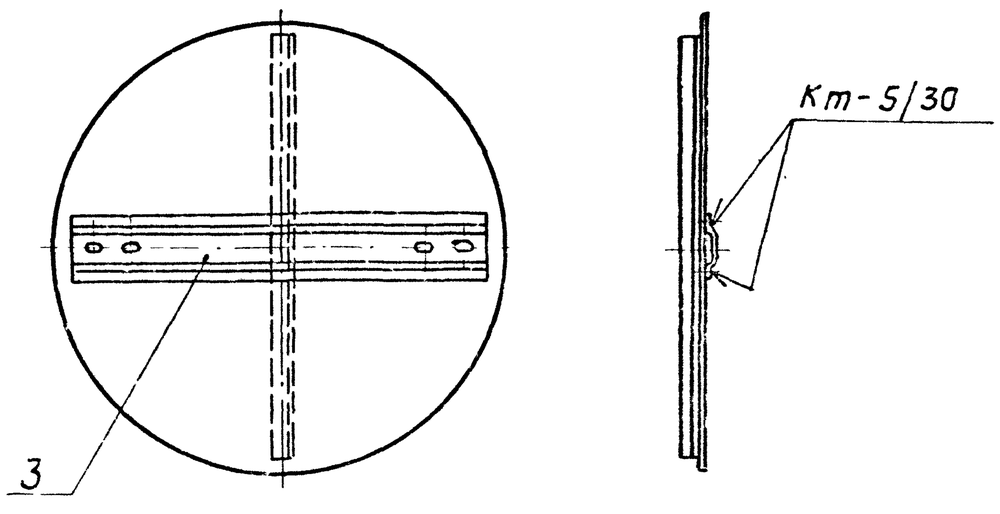

Обозначение	Рис.	Размеры, мм				Масса, кг
		D*	a	в*	c	
АЗД 122.060	1	309	145	100	—	0,99
-01	2	394	190	142		1,92
-02	3	494	220	192	90	3,79

1. * Размеры для справок.
2. ± t 2/2.
3. Сварные швы по ГОСТ 15878-79.

Изм	Лист	№ докум.	Подп.	Дата	АЗД 122.060 СБ			
Разраб.		Смолянская			Лопатка Сборочный чертеж.	Лит.	Масса	Масшт
Пров.		Шталина				И	см. табл.	—
Рук. гр.		Шталина				Лист	Листов 1	
Гл. спец.		Вайнберг				Госстрой СССР САНТЕХПРОЕКТ г. Москва		
Н. контр.		Мерзлякова						
Утв.		Сливак						

Серия 5.904-13 Выпуск 1-2

Инв. N подл. | Подп. и дата | Взам. инв. N | Инв. N дубл. | Подп. и дата

Формат	Зона	Поз.	Обозначение	Наименование	Кол.	Примечание
				Документация		
А4			АЗД 122.060СБ	Сборочный чертеж		
			Переменные данные для исполнений:			
				АЗД 122.060		
				Детали		
А4		1	АЗД 122.004-02	Диск	1	
А4		2	АЗД 122.016	Уголок	1	
				АЗД 122.060-01		
				Детали		
А4		1	АЗД 122.004-03	Диск	1	
А4		2	АЗД 122.016-01	Уголок	1	
А4		3	АЗД 122.017	Корыто	1	
				АЗД 122.060-02		
				Детали		
А4		1	АЗД 122.004-04	Диск	1	
А4		2	АЗД 122.016-02	Уголок	2	
А4		3	АЗД 122.017-01	Корыто	1	

Подп. и дата | Инв.№ дубл. | Взам.инв.№ | Подп. и дата | Инв.№ подл.

Изм	Лист	№докум.	Подп.	Дата
Разраб.		Смолянская		X.80
Пров.		Шаталина		X.80
Рук.груп.		Шаталина		X.80
Н.контр.		Мерзлякова		20.10.80
Утв.		Сливак		I.80

АЗД 122.060

Лопатка

Лит	Лист	Листов
И		1

Госстрой СССР
Сантехпроект
г. Москва

А3Д 122.011

(V)

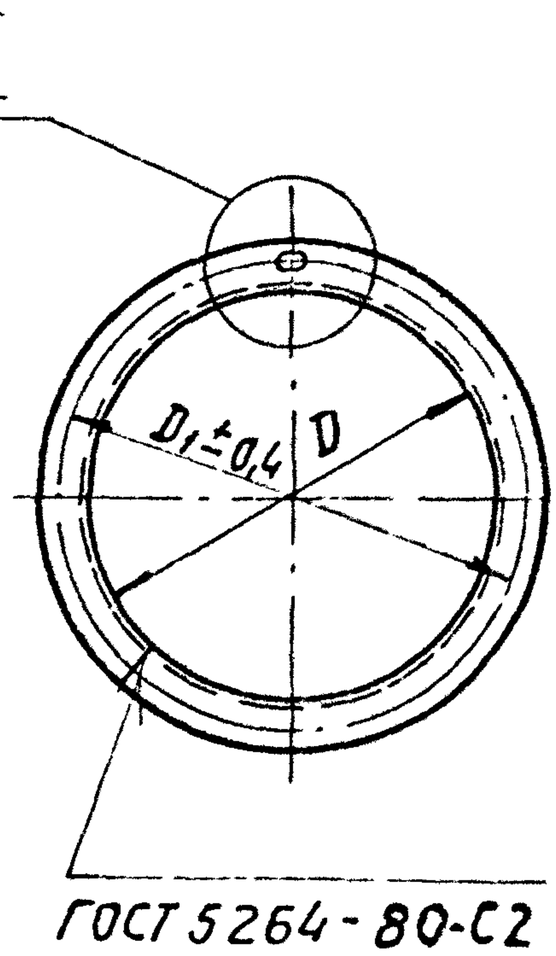

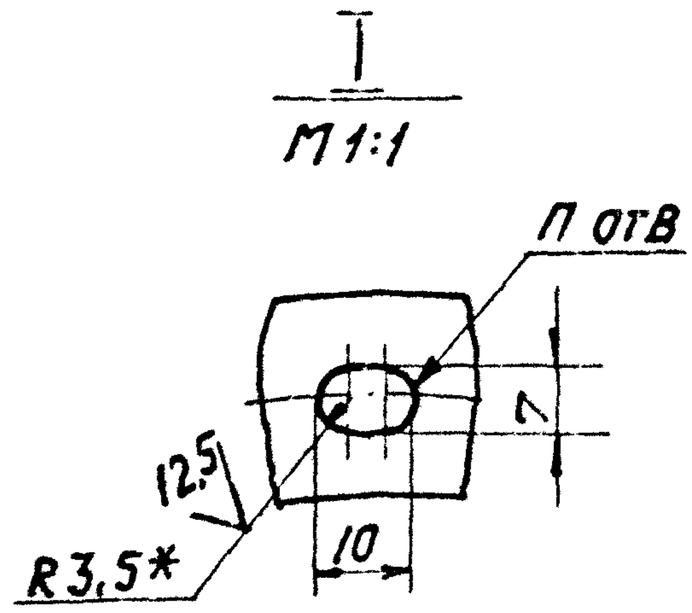

Обозначение	Размеры, мм		Кол., шт., n	Материал	Масса, кг
	D	$D_1 \pm 0,4$			
А3Д122.011	$200^{+1,0}$	230	6	Уголок $\frac{Б\text{-}25\times25\times3\ ГОСТ\ 8509\text{-}72}{ВСт3\text{-}3\text{-}I\ ГОСТ\ 535\text{-}79}$	0,76
-01	$250^{+1,0}$	280			0,93
-02	$315^{+1,3}$	345	8		1,16
-03	$400^{+1,6}$	430	10	Уголок $\frac{Б\text{-}28\times28\times3\ ГОСТ\ 8509\text{-}72}{ВСт3\text{-}3I\ ГОСТ\ 535\text{-}79}$	1,45
-04	$500^{+1,6}$	530			2,06

1. * Размер для справок.
2. Допускается замена овальных отверстий круглыми диаметром 8 мм.
3. $+t_2$.

Изм.	Лист	№ докум.	Подп.	Дата	А3Д 122.011			
Разраб.		Смолянская		х.80	Фланец	Лит.	Масса	Масшт.
Пров.		Шаталина				И	См. табл	—
Рук.гр.		Шаталина		х.80		Лист	Листов 1	
Н.контр.		Мерзлякова		20.10.80	См. табл.	Госстрой СССР САНТЕХПРОЕКТ г. Москва		
Утв.		Вайнберг		х.80				

Инв.№ подл. | Подп. и дата | Взам. инв.№ | Инв.№ дубл. | Подп. и дата

АЗД 122 003

Серия 5.904-13 Выпуск 1-2

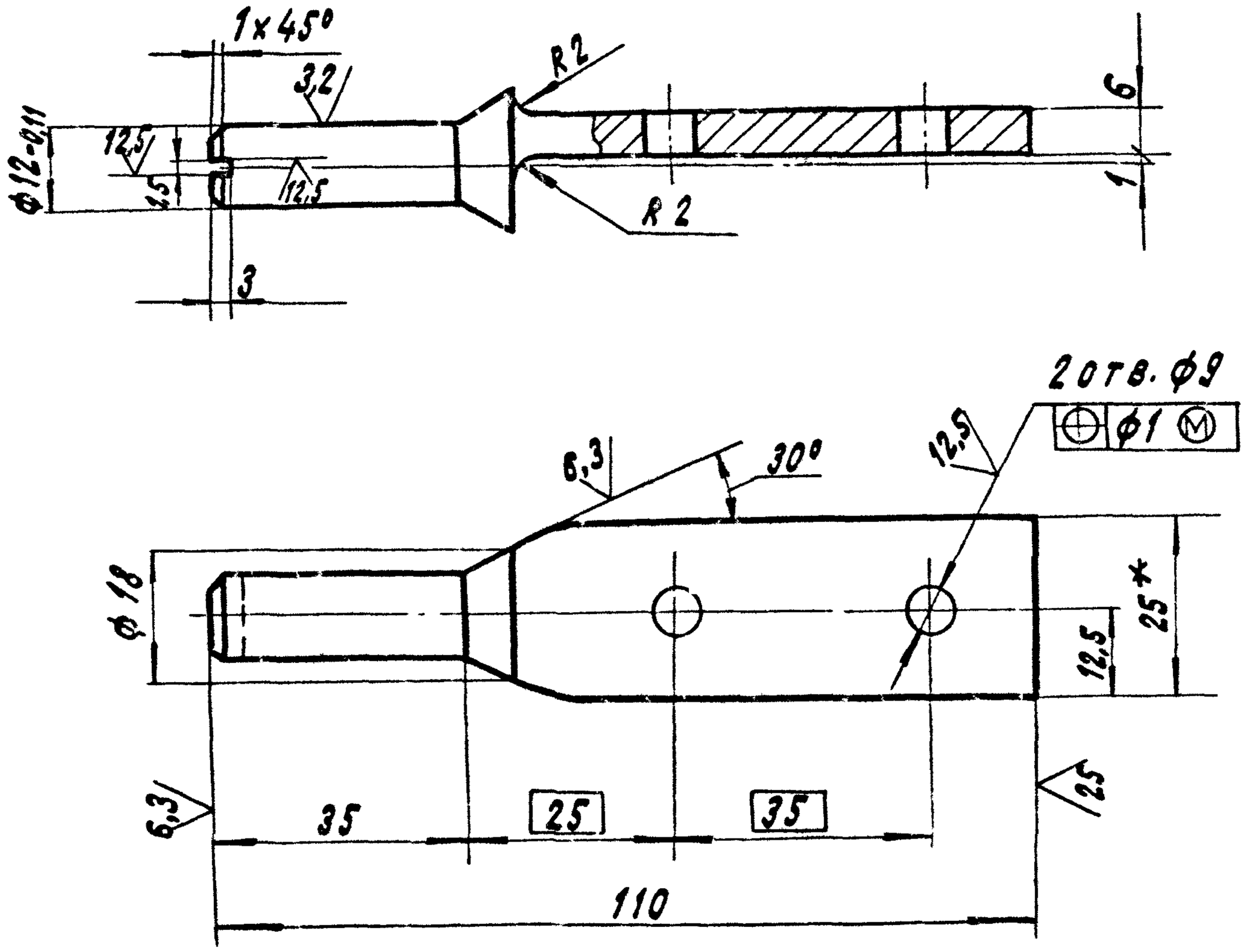

1.* Размер для справок.

2. $-t_2$; $+t_2$; $\pm t_2/2$.

Изм.	Лист	№ докум.	Подп.	Дата	АЗД 122.003			
Разраб.		Смоляская		X 80	Ось ведущая	Лит. И	Масса 0,136	Масштаб 1:1
Пров.		Шаталина		X 80		Лист	Листов 1	
Рук.группы		Шаталина		X 80				
Н. контр.		Мерзлякова		20.10.80	Ст. 3 ГОСТ 380-71	Госстрой СССР Сантехпроект г. Москва		
Утв.		Зайцберг		10.8.80				

Инв.№ подл. | Подп. и дата | Взам. инв.№ | Инв.№ дубл. | Подп. и дата

Копировала: Крылова Формат: А4

(✓) 25

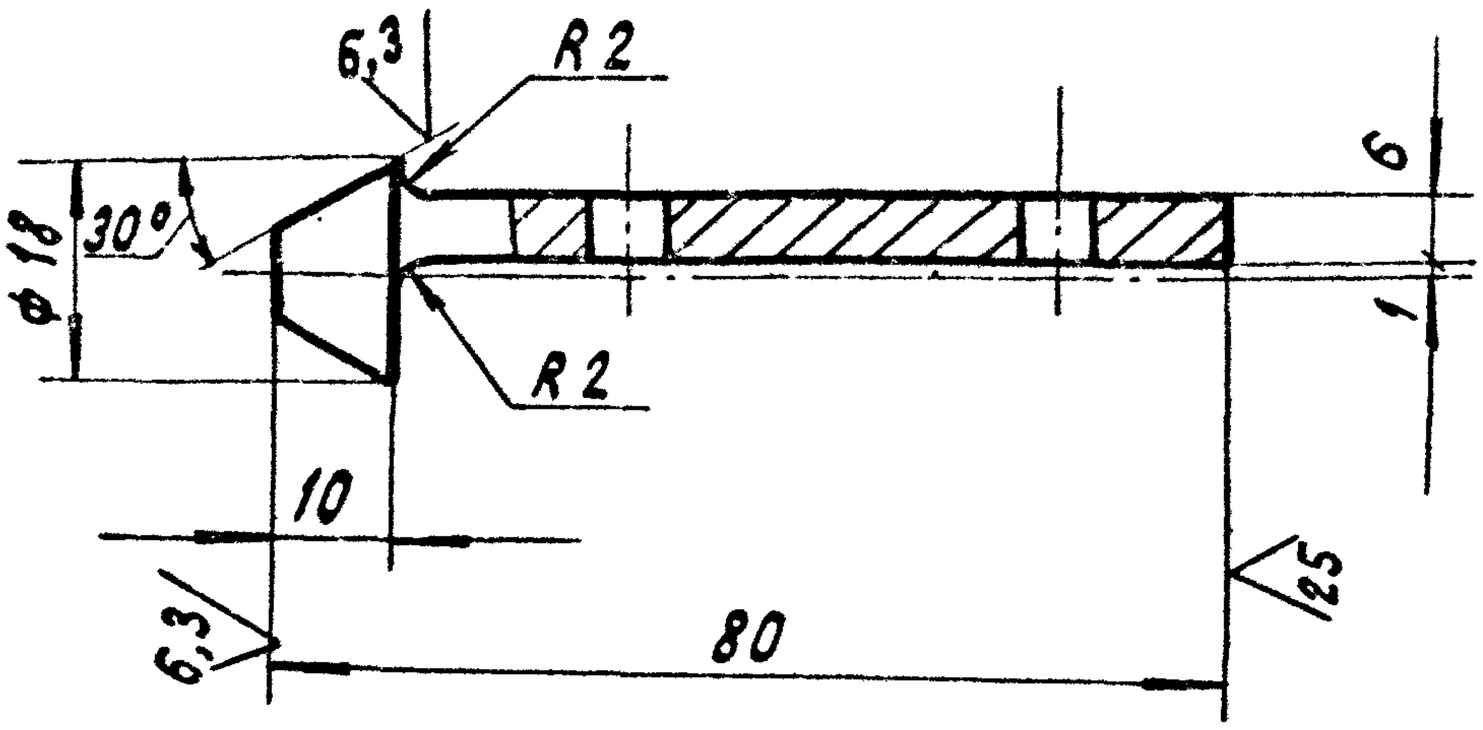

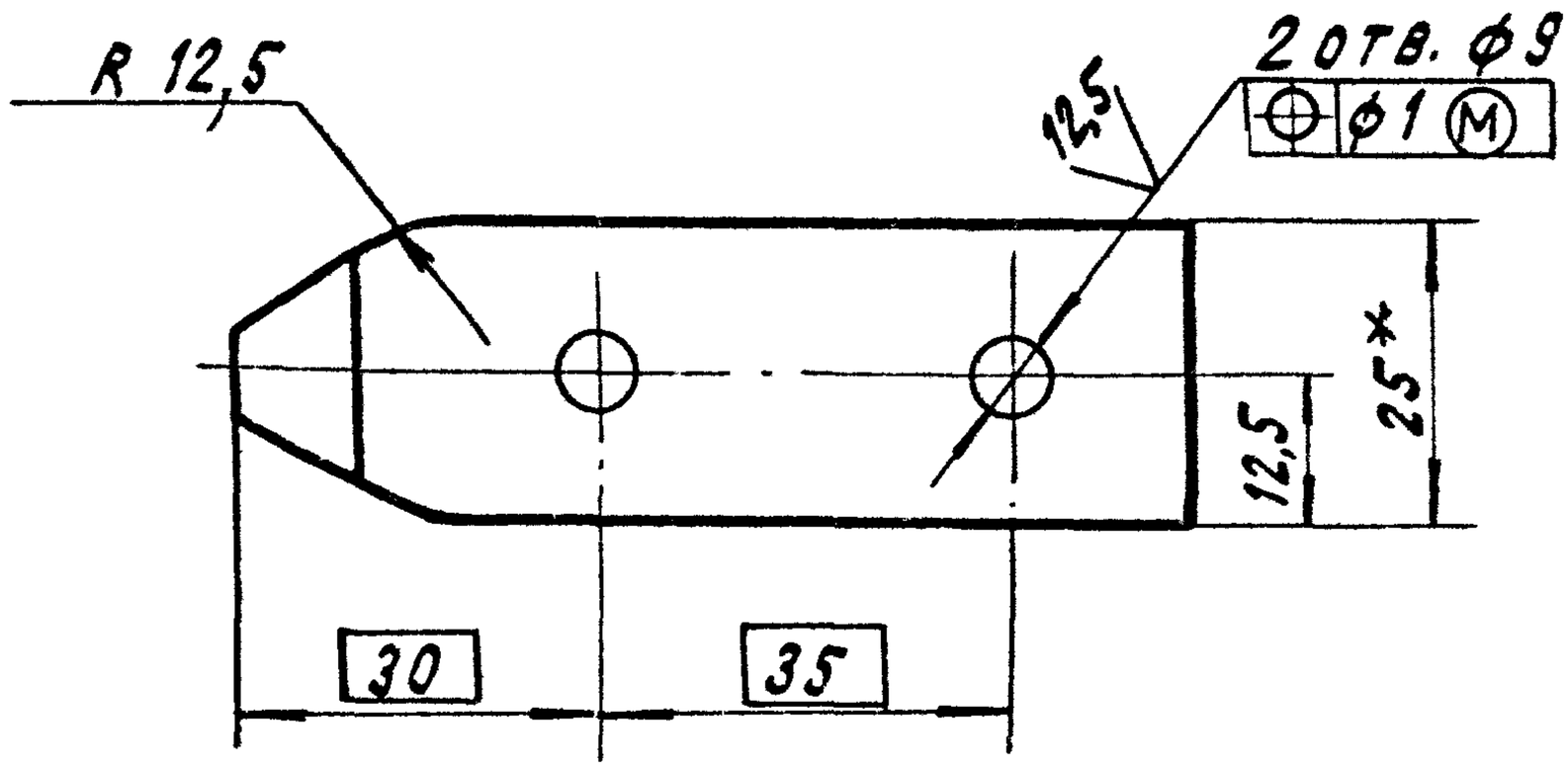

1. *Размер для справок.
2. $-t_2$; $+t_2$; $\pm t_2/2$.

Изм.	Лист	№ докум.	Подп.	Дата	А3Д 122.001			
Разраб.		Смолянская		X.80	Ось	Лит.	Масса	Масштаб
Пров.		Шаталина		X.80		И	0,09	1:1
Рук.группы		Шаталина		X.80		Лист	Листов 1	
Н.контр.		Черзлякова		20.10.80	Ст. 3 ГОСТ 380-71	Госстрой СССР Сантехпроект г. Москва		
Утв.		Ваннберг		10.80				

Инв.№ подл. | Подп. и дата | Взам. инв.№ | Инв.№ дубл. | Подп. и дата

(V)

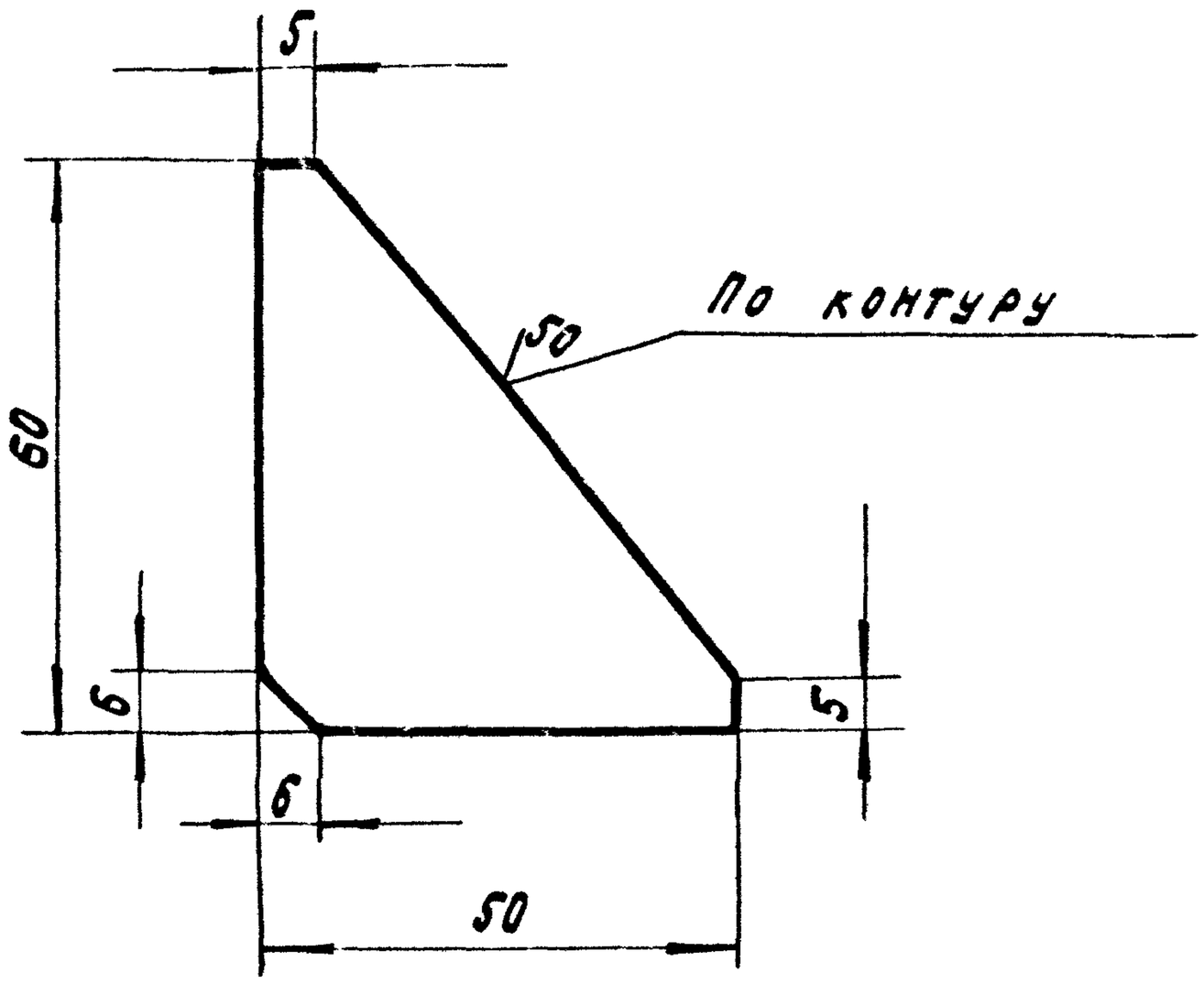

$-t_2$; $\pm t_2/2$.

Изм.	Лист	№ докум.	Подп.	Дата	АЗД 122.015		
Разраб.		Смоленская			Косынка	Лит.	Масса	Масштаб
Пров.		Шаталина				И	0,06	1:1
Рук.группы		Шаталина				Лист	Листов 1
Н.контр.		Мерзляков			Лист Б4 ГОСТ 19903-74 / ВСт.3 ГОСТ 14637-69	Госстрой СССР Сантехпроект г. Москва	
Утв.		Вайнберг					

Инв.№ подл. | Подп. и дата | Взам. инв.№ | Инв.№ дубл. | Подп. и дата

(√)

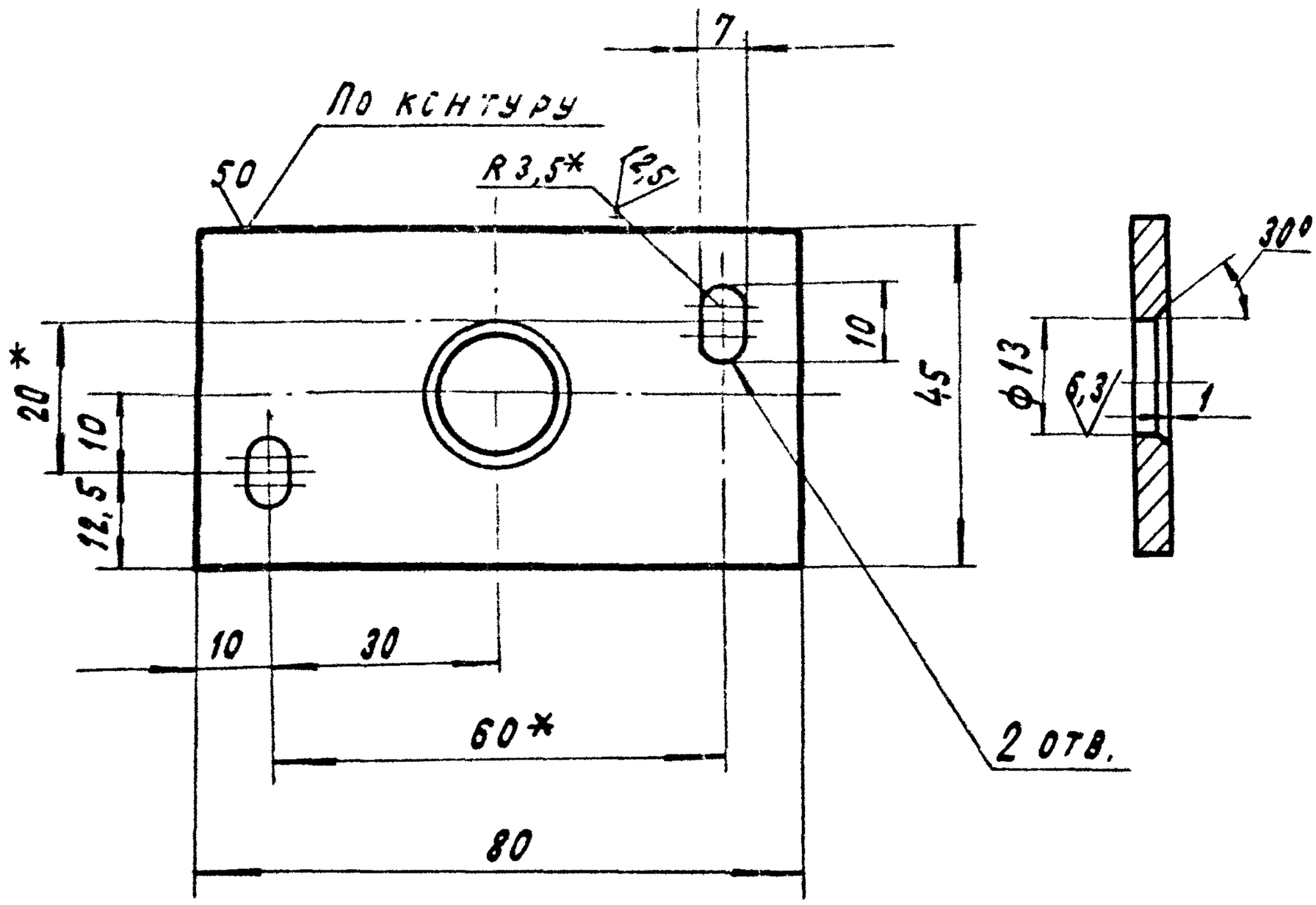

1. *Размеры для справок.
2. $-t_2$; $+t_2$; $\pm t_2/2$.

Изм.	Лист	№ докум.	Подп.	Дата	АЗД 122.002			
Разраб.		Смолянская		х 80	Планка	Лит. И	Масса 0,09	Масштаб 1:1
Пров.		Шаталина				Лист	Листов 1	
Рук. группы		Шаталина		К. 80				
Н. контр.		Мерзлякова		20.10.80	Лист БЗ ГОСТ 19903-74 / 1-IV ГОСТ 18523-70	Госстрой СССР Сантехпроект г. Москва		
Утв.		Вайнберг		10.80				

Взам. инв. № | Подп. и дата | Инв. № дубл. | Подп. и дата | Инв. № подл.

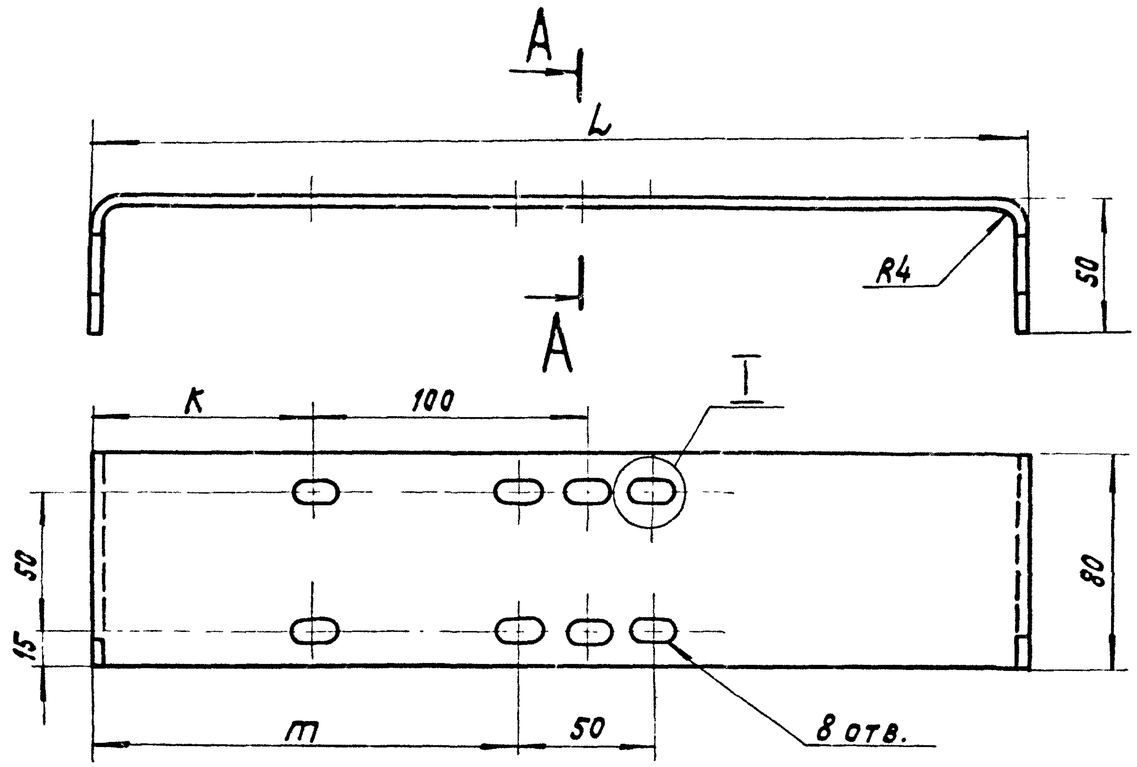

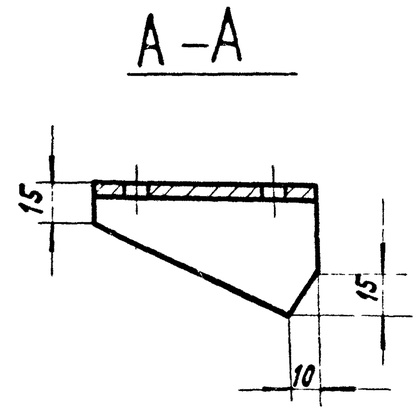

Обозначение	Размеры, мм			Масса, кг
	L	K	m	
АЗД 122.007	346	74	157	1,06
-01	340	71	154	1,03

1. *Размер для справок.
2. $-t_2$; $+t_2$; $\pm t_2/2$.

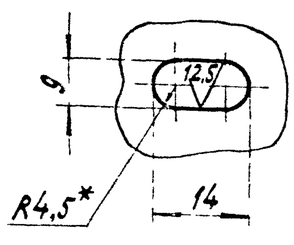

Изм.	Лист	№ докум.	Подп.	Дата	АЗД 122..007			
Разраб.		Смолянская			Полоса	Лит.	Масса	Масштаб
Пров.		Шаталина				И	См. табл.	—
Рук.группы		Шаталина				Лист	Листов 1	
Н.контр.		Мерзлякова			Лист Б4 ГОСТ 19903-74 / В ст.3 ГОСТ 14637-89	Госстрой СССР Сантехпроект г. Москва		
Утв.		Вайнберг						

Инв.№ подл. | Подп. и дата | Взам.инв.№ | Инв.№ дубл. | Подп. и дата

АЗД 122.005

50 (∨)

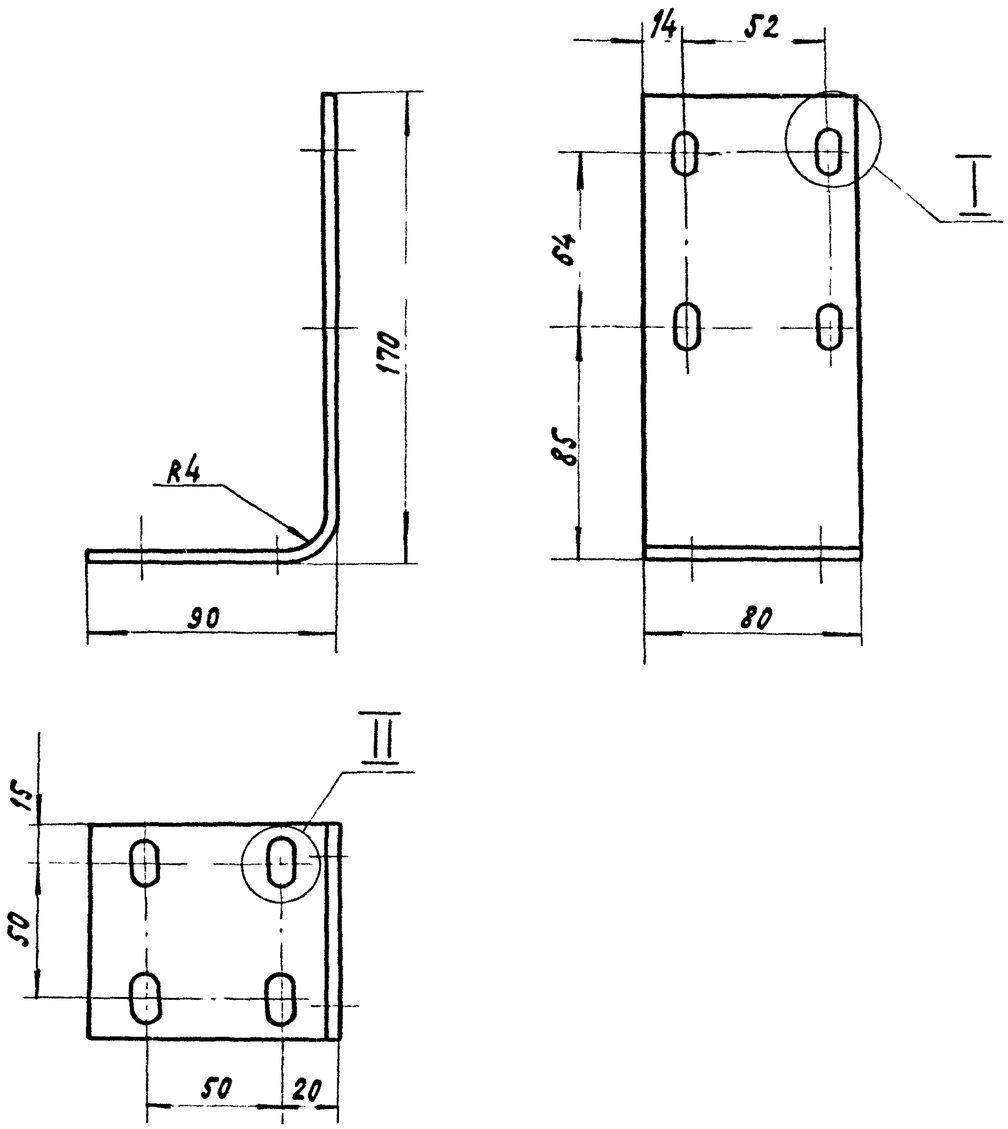

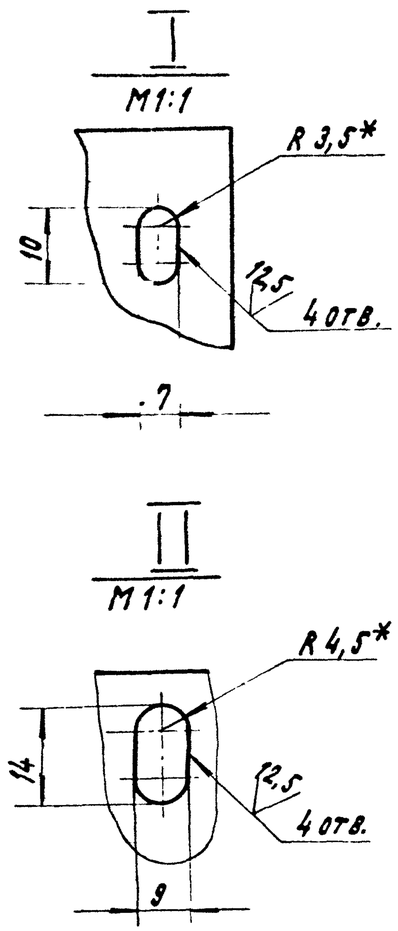

1. *Размеры для справок.
2. $-t_2$; $+t_2$; $\pm t_2/2$.

					АЗД 122. 005			
Изм.	Лист	№ докум.	Подп.	Дата	Опора	Лит	Масса	Масштаб
Разраб.		Смолянская		X.80		И	0,64	1:2
Пров.		Шаталина		X.80		Лист	Листов 1	
Рук.группы		Шаталина		X.80				
Н.контр		Мерзлякова		20.11.80	Лист Б4 ГОСТ 19903-74 / В Ст.3 ГОСТ 14637-69	Госстрой СССР Сантехпроект г. Москва		
Утв.		Вайнберг		11.80				

Инв.№ подл. | Подп. и дата | Взам. инв.№ | Инв.№ дубл. | Подп. и дата

АЗД 122.014

(V)

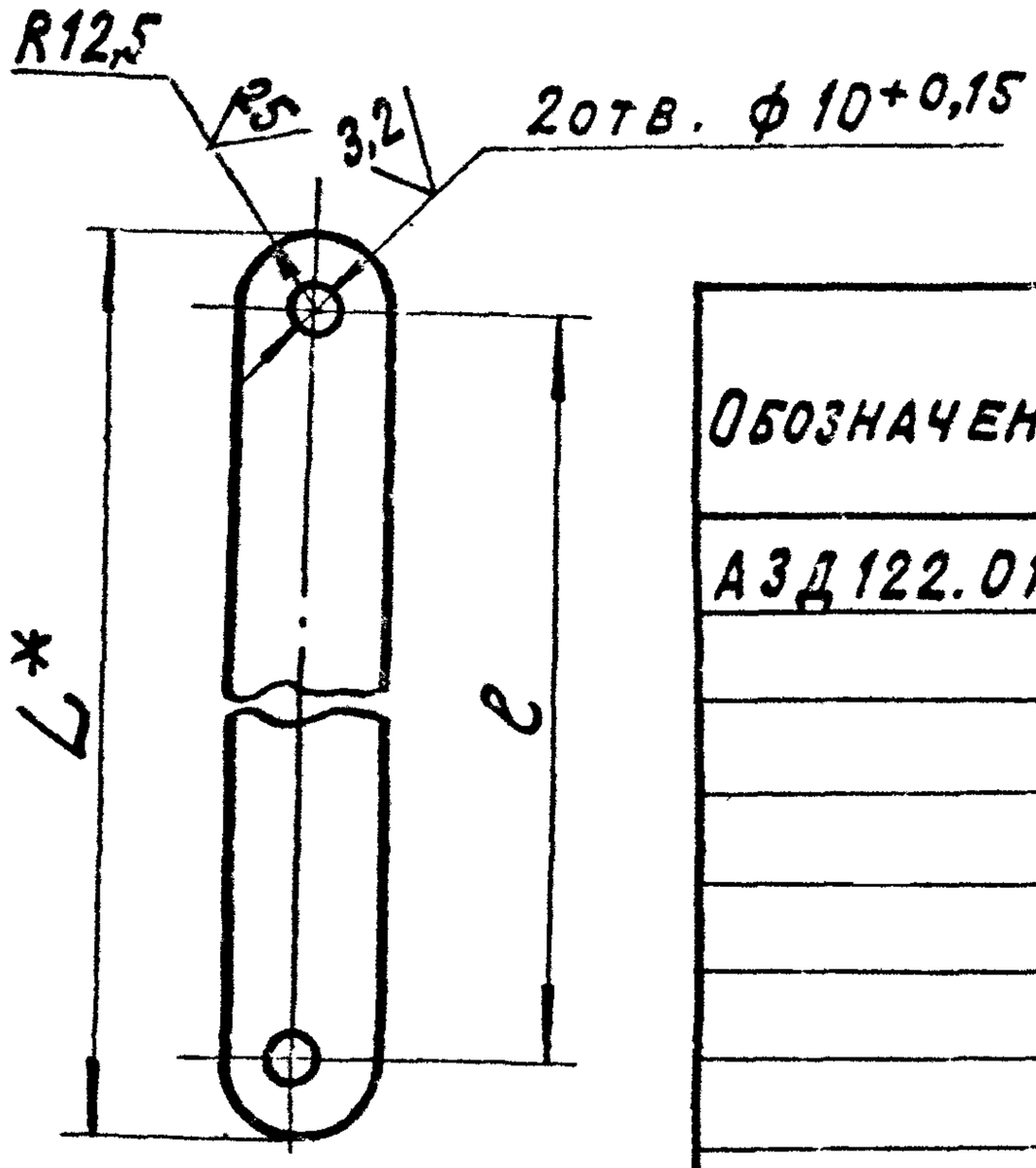

Обозначение	Размеры, мм		Масса, кг
	L*	l	
АЗД122.014	244	219	0,19
-01	259	234	0,20
-02	279	254	0,22
-03	304	279	0,24
-04	324	299	0,26
-05	374	349	0,29
-06	409	384	0,32
-07	449	424	0,35
-08	120	87	0,09
-09	135	102	0,11
-10	155	122	0,13
-11	180	147	0,14
-12	200	167	0,16
-13	140	107	0,12
-14	175	142	0,13
-15	215	182	0,17

1.* Размер для справок.
2. $+t_2$; $-t_2$; $\pm t_2/2$.

Серия 5.904-13 Выпуск 1-2

Взам. инв. № | Инв. № дубл. | Подп. и дата | Инв. № подл. | Подп. и дата

Изм.	Лист	№ докум.	Подп.	Дата	АЗД 122.014			
Разраб.		Смолянская		I 86	Тяга	Лит. И	Масса см. табл.	Масштаб —
Пров.		Шаталина		I.86		Лист	Листов 1	
Рук.группы		Шаталина		I.86				
Н.контр.		Мерзлякова			Полоса Б-2-4х25 ГОСТ 103-76 / ВСт3-3-I ГОСТ 535-79	Госстрой СССР Сантехпроект г. Москва		
Утв.		Вайнберг						

(V) ∀

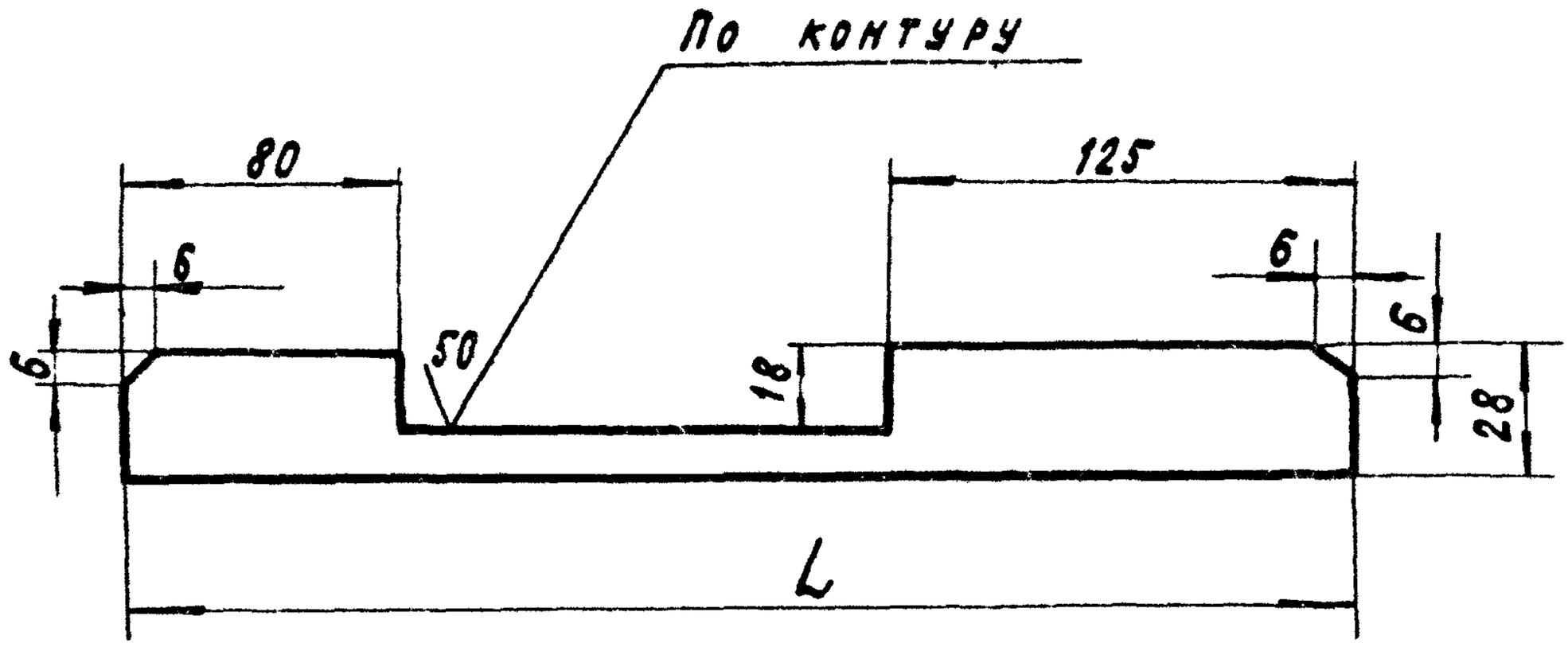

Обозначение	L, мм	Масса, кг
АЗД 122.008	334	0,197
-01	326	0,194

$-t_2$; $\pm t_2/2$.

Изм.	Лист	№ докум.	Подп.	Дата	АЗД 122.008			
Разраб.		Смолянская		7.80	Ребро	Лит.	Масса	Масштаб
Пров.		Шаталина		7.80		И	См. табл.	—
Рук.группы		Шаталина		7.80		Лист	Листов 1	
Н.контр.		Мерзлякова		20.10.80	Лист Б4 ГОСТ 19903-74 / ВСт.3 ГОСТ 14637-69	Госстрой СССР Сантехпроект г.Москва		

Взам. инв. № | Подп. и дата | Инв. № подл. | Подп. и дата

А (V)

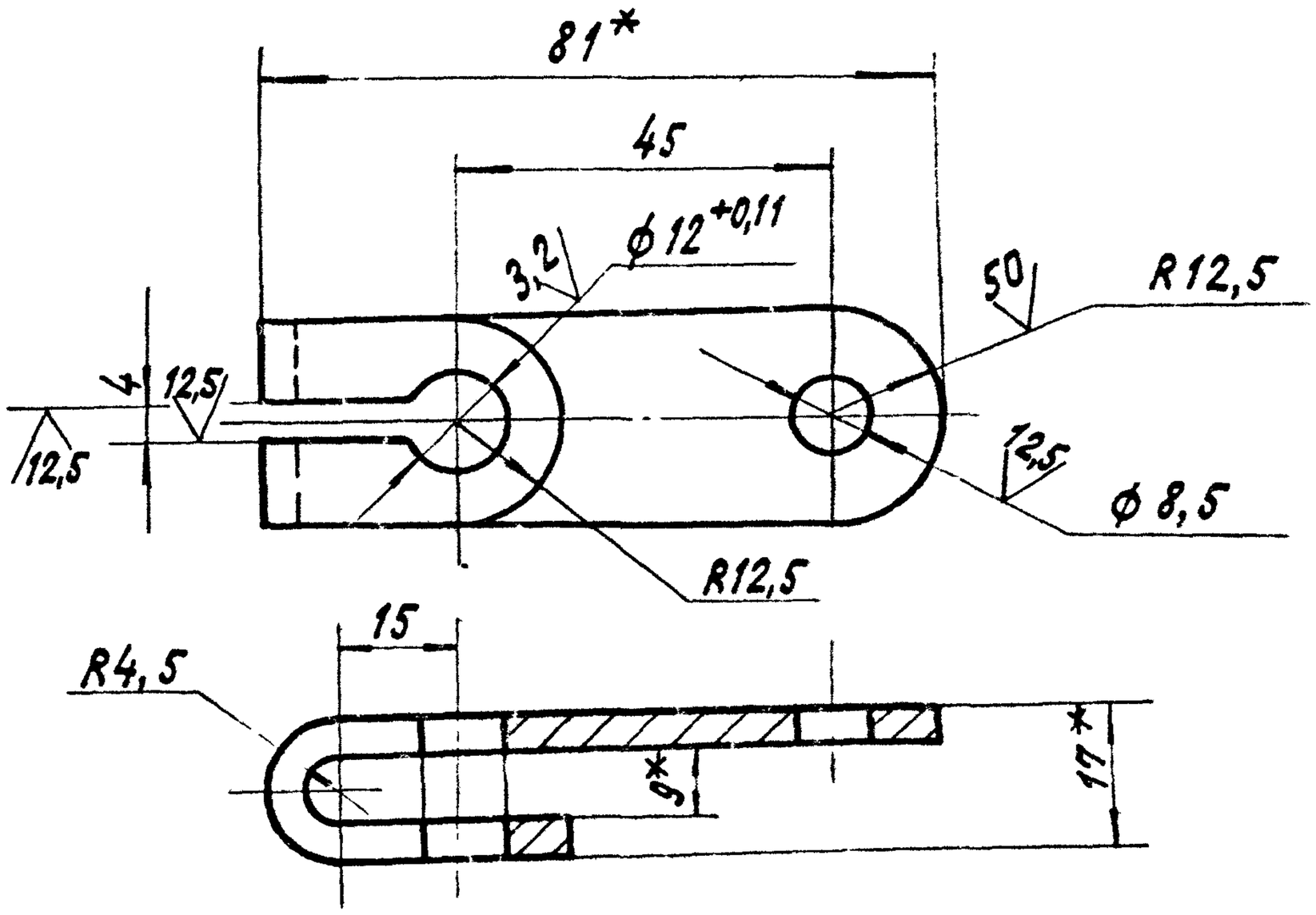

1. *Размеры для справок.
2. $+t_2$; $\pm t_2/2$.

Изм.	Лист	№ докум.	Подп.	Дата	АЗД 122.012			
Разраб.		Смолянская		X 80	Рычаг	Лит.	Масса	Масштаб
Пров.		Шаталина		X 80		И	0,09	1:1
Рук.группы		Шаталина		X 80		Лист	Листов 1	
Н.контр.		Мерзлякова		X 80	Полоса Б-2-4х25 ГОСТ 103-76 / ВСт.5-3-I ГОСТ 535-79	Госстрой СССР Сантехпроект г. Москва		
Утв.		Вайнберг		X 80				

Инв.№ подл. | Подп. и дата | Взам. инв.№ | Инв.№ дубл. | Подп. и дата

(√) 12,5

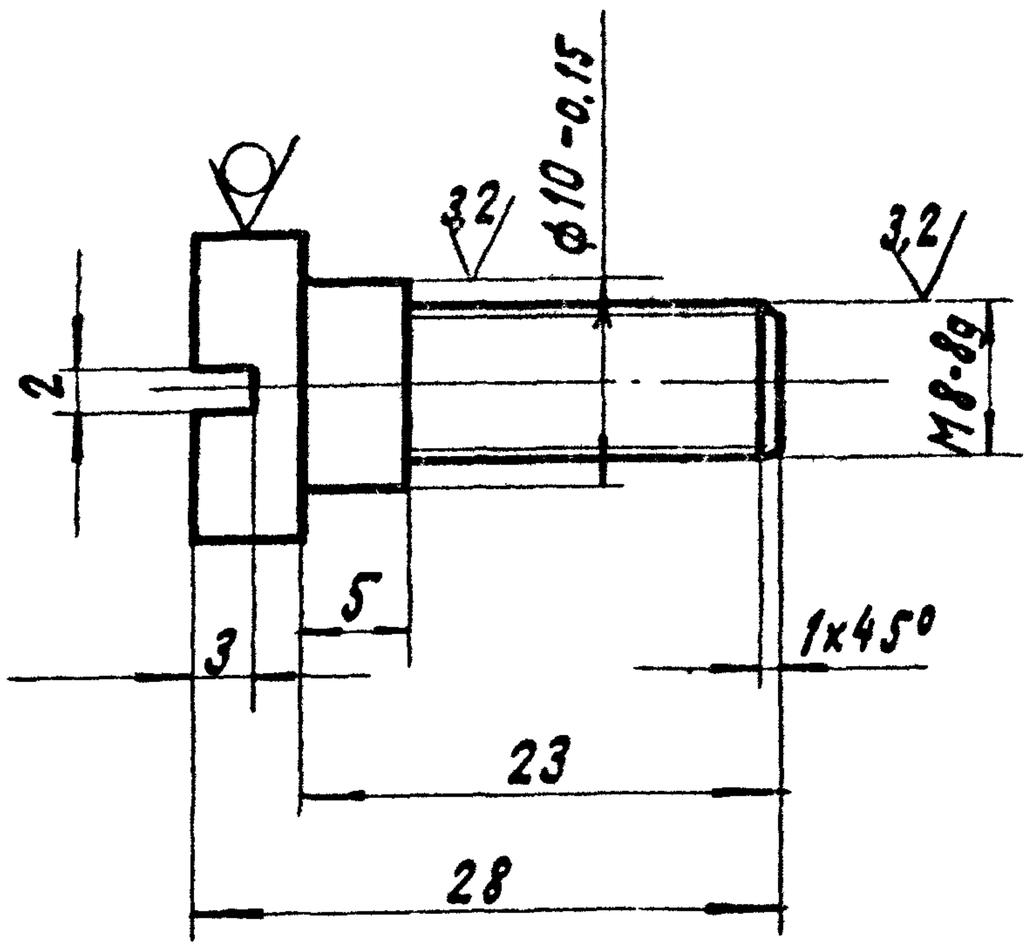

$+t_2$; $\pm t_2/2$.

					А3Д 122.013			
Изм.	Лист	№ докум.	Подп.	Дата	ПАЛЕЦ	Лит.	Масса	Масштаб
Разраб.		Смолянская		X 80		И	0,02	2:1
Пров.		Шаталина		X 80		Лист	Листов 1	
Рук.группы		Шаталина		X 80				
Н.контр.		Мерзлякова		20.10.80	Круг В 14 ГОСТ 2590-71 / В Ст.3-3-II ГОСТ 535-79	Госстрой СССР Сантехпроект г. Москва		
Утв.		Вайнберг		80				

Взам.инв.№ | Подп. и дата | Инв.№ дубл. | Подп. и дата | Инв.№ подл.

Формат	Зона	Поз.	Обозначение	Наименование	Кол.	Примечание
				Прочие изделия		
				Механизмы исполнительные электрические однооборотные ТУ1-01-0321-76		
		14		МЭО-0,63/25-0,25		1 шт. допуск. замена на поз. 15
		15		МЭО-0,63/63-0,25		1 шт. примен. взамен поз. 14
			Переменные данные для исполнений			
				АЗД 134.000		
				Сборочные единицы		
А4		16	АЗД 122.050-05	Тяга с рычагом	1	
А4		17	АЗД 134.010	Корпус		1 шт. допуск. замена на поз. 18
А4		18	АЗД 134.030	Корпус		1 шт. примен. взамен поз. 17
А4		19	АЗД 134.040	Лопатка средняя	1	
А4		20	АЗД 134.050	Лопатка крайняя	2	
А4		21	АЗД 134.060	Тяга с рычагами	2	
				АЗД 134.000-01		
				Сборочные единицы		
А4		16	АЗД 122.050-06	Тяга с рычагом	1	

Серия 5.904-13 Выпуск 1-2

Подп. и дата | Инв. № дубл. | Взам. инв. № | Подп. и дата | Инв. № подл.

АЗД 134.001

12,5 (✓)

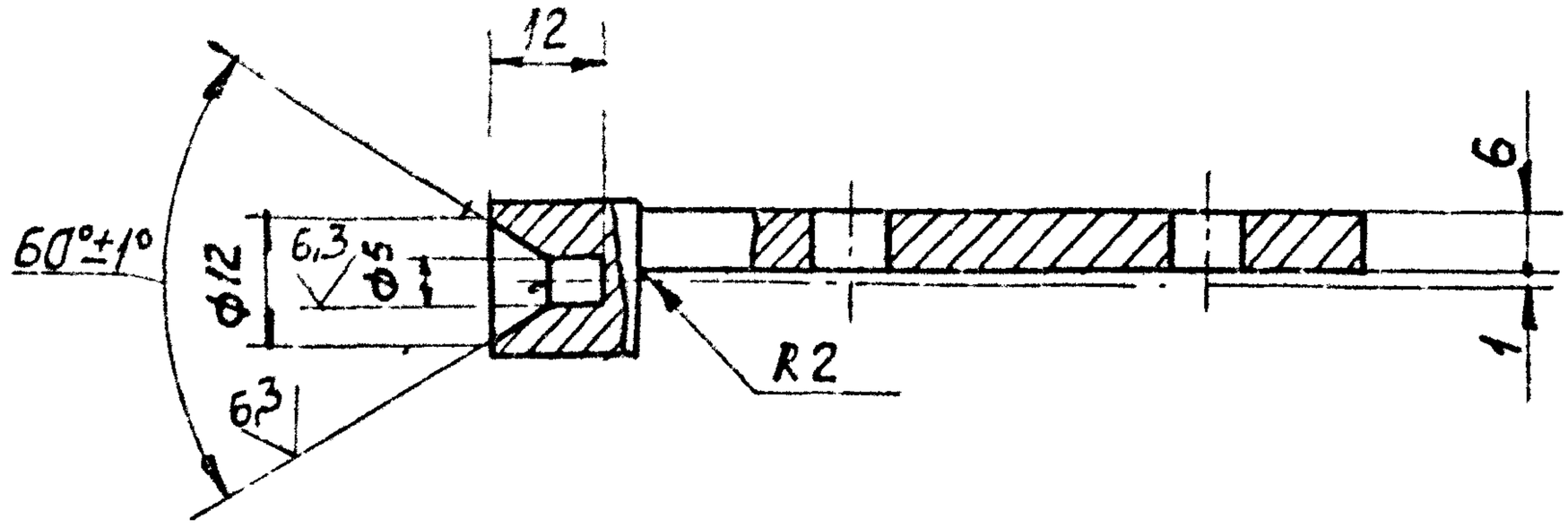

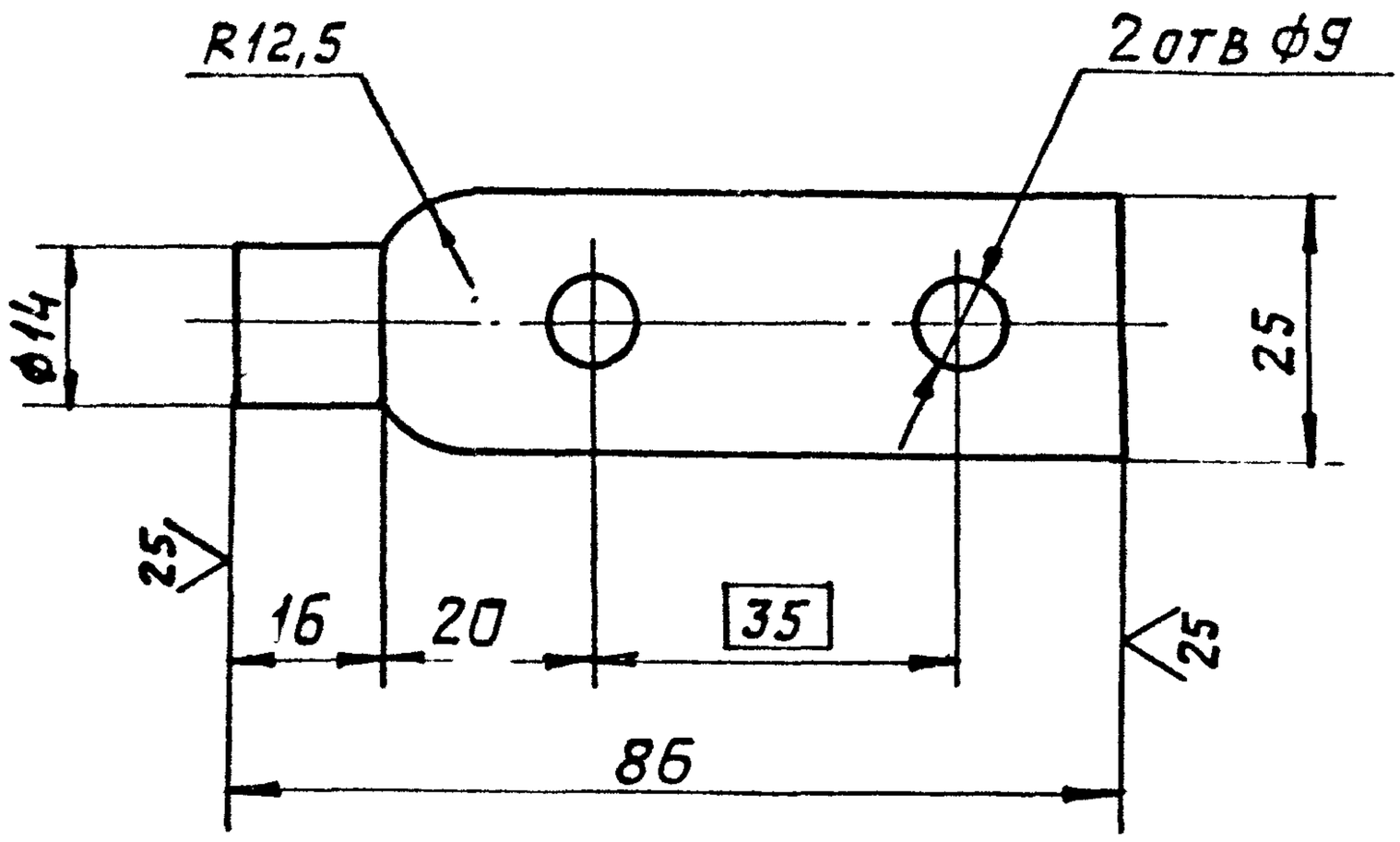

$+t_2;\ -t_2;\ \pm\frac{t_2}{2}$

Изм	Лист	№ докум.	Подп.	Дата	АЗД 134.001			
Разраб.		Волобуева		X-80	Ось	Лит. И	Масса 0,1	Масшт. 1:1
Пров		Шаталина						
Рук гр		Шаталина		X.80		Лист	Листов 1	
Н контр		Мерзлякова		26.10.80	Ст. 3 ГОСТ 380-71	Госстрой СССР САНТЕХПРОЕКТ г. Москва		
Утв.		Вайнберг		X-80				

Инв. № подл. | Подп. и дата | Взам. инв. № | Инв. № дубл. | Подп. и дата

Копировал | Формат А4

Формат	Зона	Поз.	Обозначение	Наименование	Кол.	Примечание
А4		17	АЗД 134. 010-01	Корпус		1 шт. допуск за
						мена на поз. 18
А4		18	АЗД 134. 030-01	Корпус		1 шт. примен.
						взамен поз. 17
А4		19	АЗД 134. 040-01	Лопатка средняя	1	
А4		20	АЗД 134. 050-01	Лопатка крайняя	2	
А4		21	АЗД 134. 060-01	Тяга с рычагами	2	
				АЗД 134 000-02		
				Сборочные единицы		
А4		16	АЗД 122 050-07	Тяга с рычагом	1	
А4		17	АЗД 134. 010-02	Корпус		1 шт. допуск за мена на поз. 18
А4		18	АЗД 134. 030-02	Корпус		1 шт. примен. взамен поз. 17
А4		19	АЗД 134. 040-02	Лопатка средняя	1	
А4		20	АЗД 134. 050-02	Лопатка крайняя	2	
А4		21	АЗД 134. 060-02	Тяга с рычагами	2	

Подп. и дата | Инв. № дубл. | Взам. инв. № | Подп. и дата | Инв. № подл.

Формат	Зона	Поз.	Обозначение	Наименование	Кол.	Примечание
				Документация		
А2			АЗД 134.000 СБ	Сборочный чертеж		
А3			АЗД 122.000 ТО	Техническое описание		
				Детали		
А4		1	АЗД122.003	Ось ведущая	1	
А4		2	АЗД134.001	Ось	5	
А4		3	АЗД134.002	Ось	5	
А4		4	АЗД134.003	Прокладка	1	
				Стандартные изделия		
				Болты ГОСТ 7798-70		
		5		М6х16.36	4	
		6		М8х20.36	16	
		7		М8х25.36	2	
		8		М8х40.36	1	
				Гайки ГОСТ 5915-70		
		9		М8.4	19	
		10		М10.4	5	
		11		Шайба 8 65Г		
				ГОСТ 6402-70	18	
				Шайбы ГОСТ 11371-78		
		12		6.02	4	
		13		8.02	20	

Инв.№ подл. | Подп. и дата | Взам. инв.№ | Инв.№ дубл. | Подп. и дата

Изм.	Лист	№ докум.	Подп.	Дата
Разраб.		Волобуева		X-80
Пров.		Шаталина		X.80
Рук. гр.		Шаталина		X.80
Н. контр.		Мерзлякова		20.10.80
Утв.		Вайнберг		X.80

АЗД 134.000

Заслонка воздушная круглого сечения с электроприводом.

Лит.	Лист	Листов
И	1	3

Госстрой СССР
Сантехпроект
г. Москва

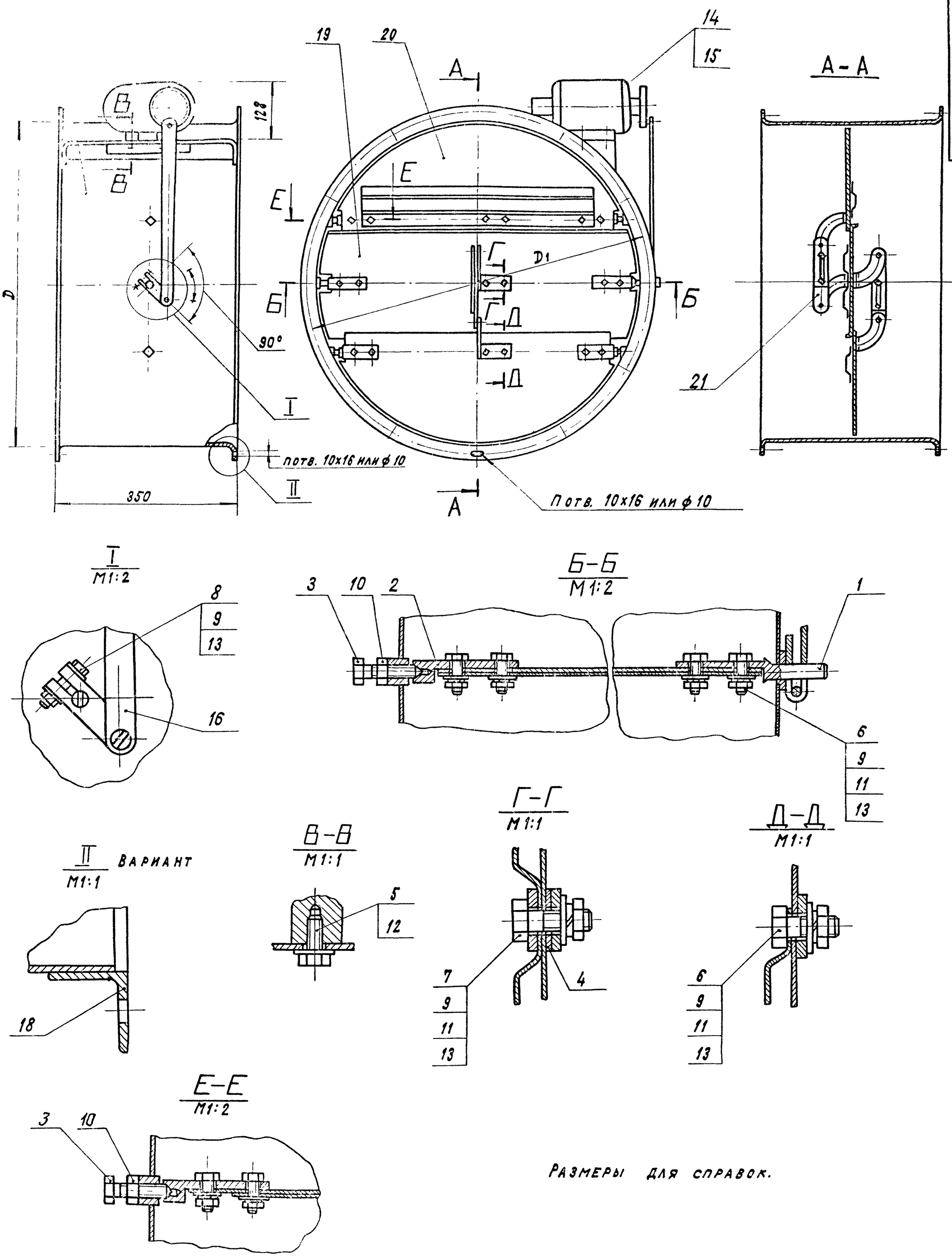

Размеры для справок.

Обозначение	Шифр	Размеры, мм D	Размеры, мм D_1	Кол. шт. n	Масса, кг
А 3Д 134.000	Р630Э	630	660	12	36,2
-01	Р800Э	800	830		44,8
-02	Р1000Э	1000	1040	16	57,9

Изм. Лист	№ докум.	Подп.	Дата	А 3Д 134.000 СБ
Разраб.	Золобуева		80	Заслонка воздушная круглого сечения с электроприводом. Сборочный чертеж
Пров.	Шаталина			
Рук.гр.пр.	Шаталина		80	
Гл.спец.	Вайнберг			
Н.контр.	Перелыгин		80	
Утв.	Сгибак		80	

Лит.	Масса	Масштаб
И	см. табл.	—
Лист	Листов 1	

Госстрой СССР Сантехпроект г. Москва

Серия 5.904-13 Выпуск 1-2

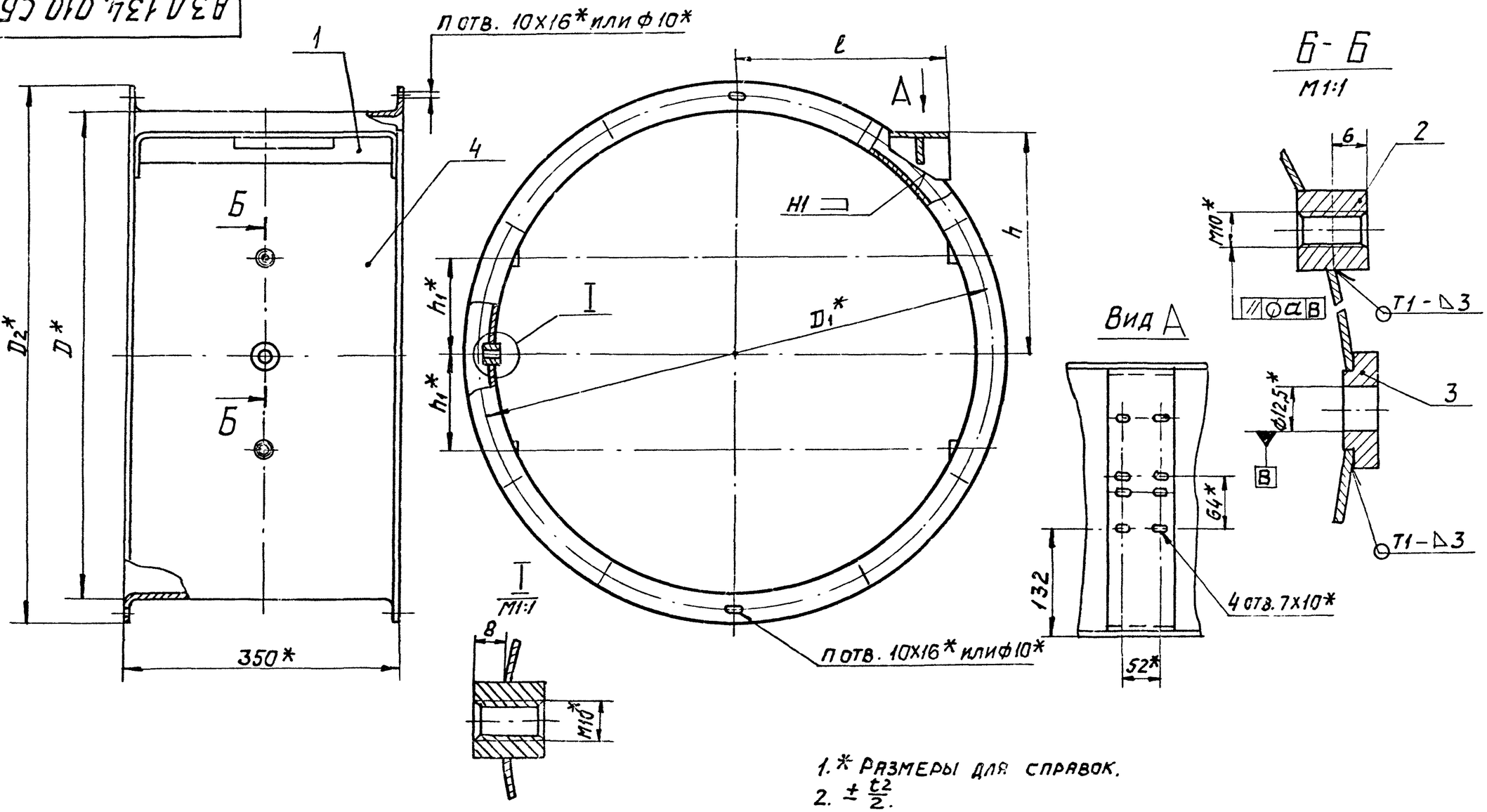

1. * Размеры для справок.
2. $\pm \frac{t2}{2}$.
3. Сварные швы по ГОСТ 5264-80.

Обозначение	Размеры, мм							Кол., шт.	Масса, кг
	D*	D1*	D2*	l	h	h1*	a	n	
А3Д134.010	630	660	696	272	285	125	0,025	12	14,5
—01	800	830	866	358	320	160			17,8
—02	1000	1040	1074	458	360	200	0,04	16	22,4

Изм. Лист	№ докум.	Подп.	Дата	А3Д134.010 СБ	
Разраб.	Вслобуева		X-80	Корпус Сборочный чертеж	Лит. И; Масса см. табл.; Масшт. —
Пров.	Шаталина				Лист; Листов 1
Рук. гр.	Шаталина		X-80		Госстрой СССР Сантехпроект г. Москва
Гл. спец.	Вайнберг		X-80		
Н. контр.	Мерзлякова		9/IX-80		
Утв.	Сливак		X-80		

Серия 5.904-13 Выпуск 1-2

Инв. № подл. | Подп. и дата | Взам. инв. № | Инв. № дубл. | Подп. и дата

АЗД 134.005

12,5 (√)

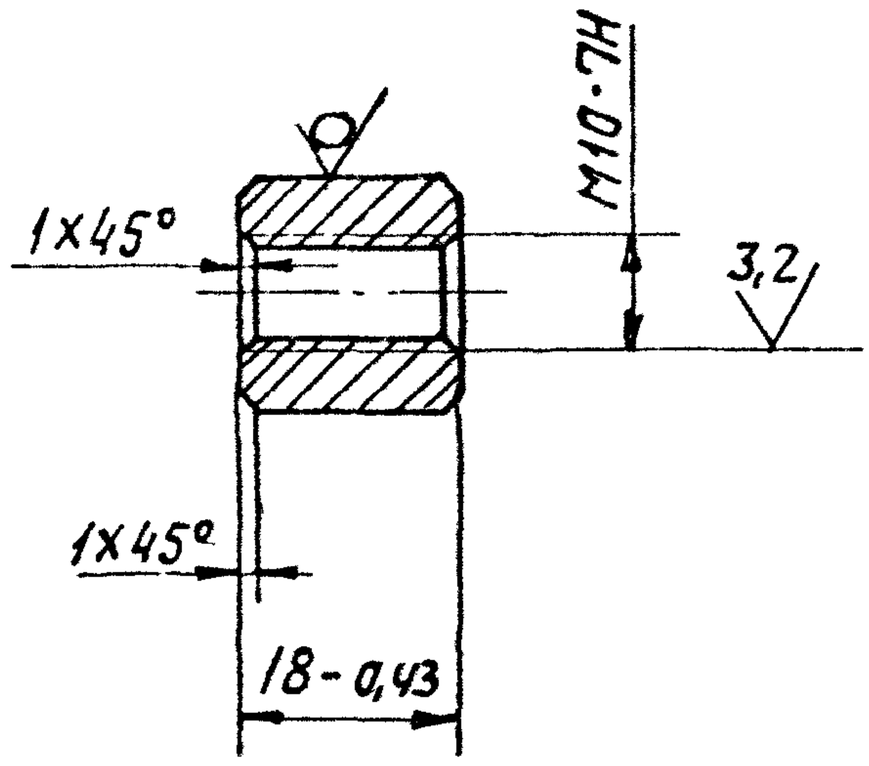

Взам. инв. №	Инв. № дубл.	Подп. и дата

Инв. № подл.	Подп. и дата

Изм.	Лист	№ докум.	Подп.	Дата
Разраб.		Волобуева		X-80
Пров.		Шаталина		
Рук. груп.		Шаталина		X.80
Н. контр.		Мерзлякова		24.10.80
Утв.		Вайнберг		X-80

АЗД 134.005

Бобышка

Лит.	Масса	Масшт.
И	0,03	1:1
Лист	Листов 1	

Круг $\frac{В20\ ГОСТ\ 2590-71}{ВСт.3-3-I\ ГОСТ\ 535-79}$

Госстрой СССР
САНТЕХПРОЕКТ
г. Москва

Формат	Зона	Поз.	Обозначение	Наименование	Кол.	Примечание
				Документация		
А3			А3Д134.010 СБ	Сборочный чертеж		
				Сборочные единицы		
А4		1	А3Д134.020	Опора	1	
				Детали		
А4		2	А3Д134.005	Бобышка	5	
А4		3	А3Д134.006	Бобышка	1	
			Переменные данные для исполнений:			
				А3Д134.000		
				Детали		
А4		4	А3Д134.007	Обечайка	1	
				А3Д134.000-01		
				Детали		
А4		4	А3Д134.007-01	Обечайка	1	
				А3Д134.000-02		
				Детали		
А4		4	А3Д134.007-02	Обечайка	1	

Подп. и дата | Инв. № дубл. | Взам. инв. № | Подп. и дата | Инв. № подл.

Изм.	Лист	№ докум.	Подп.	Дата
Разраб.		Волобуева		X-80
Пров.		Шаталина		
Рук. груп.		Шаталина		X.80
Н. контр.		Мерзлякова		20.10.80
Утв.		Вайнберг		10.80

А3Д134.010

Корпус.

Лит.	Лист	Листов
И		1

Госстрой СССР
САНТЕХПРОЕКТ
г. Москва

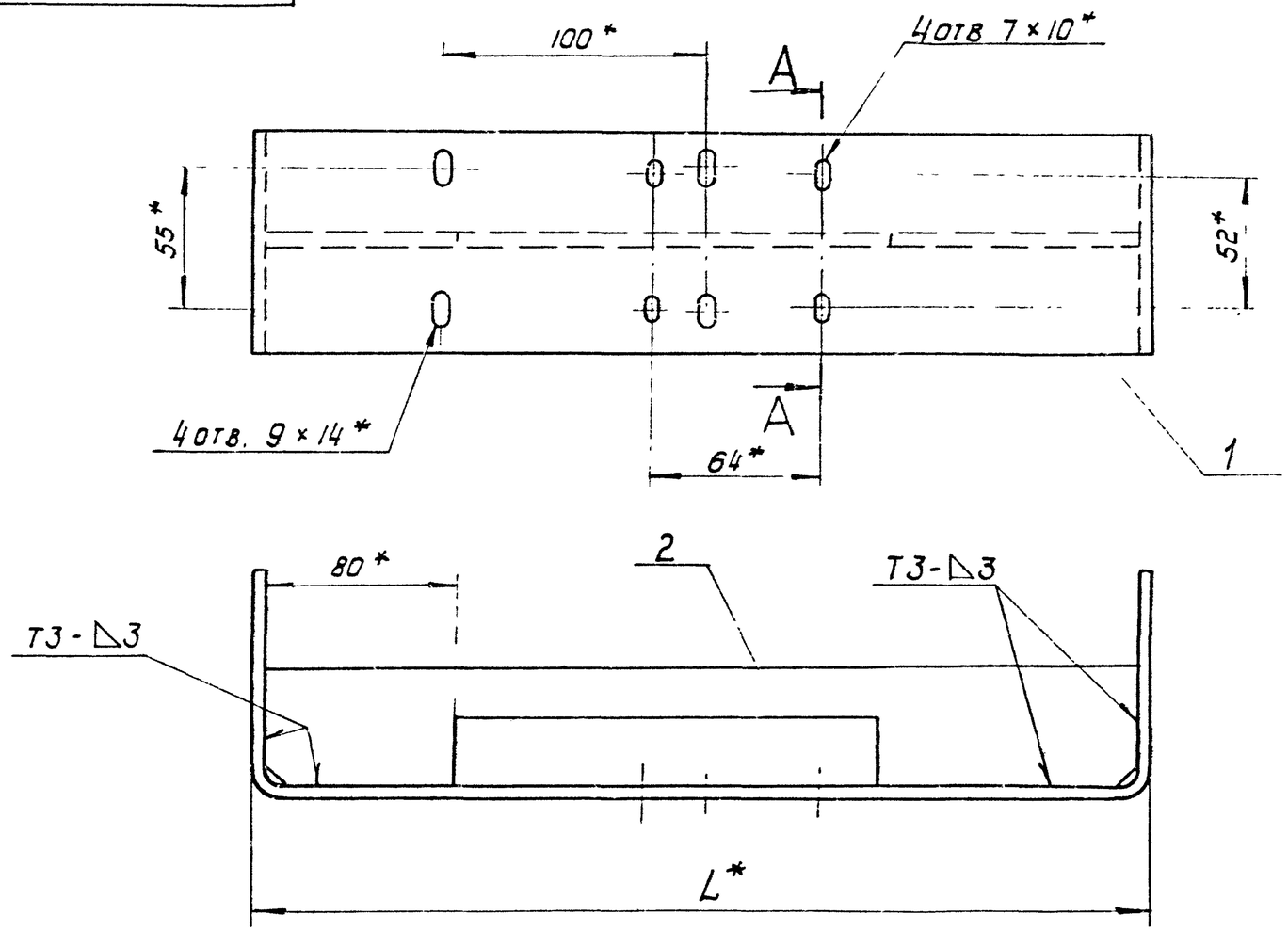

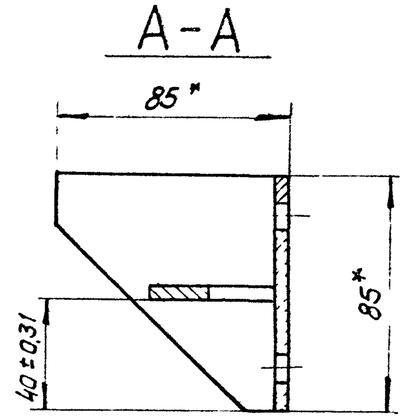

1. *Размеры для справок.
2. Сварные швы по ГОСТ 5264-80.

Обозначение	L,* мм	Масса, кг
АЗД 134.020	346	1,60
-01	342	1,57

Изм	Лист	N докум.	Подп	Дата	АЗД 134.020 СБ			
Разраб.		Волобуева		X-80	Опора Сборочный чертеж	Лит.	Масса	Масшт.
Пров		Шаталина				И	см. табл.	–
Рук. гр.		Шаталина				Лист	Листов 1	
Гл. спец.		Вайнберг				Госстрой СССР Сантехпроект г. Москва		
Н. контр.		Мерзлякова						
Утв.		Спивак						

Серия 5.904-13 Выпуск 1-2

Подп. и дата | Инв. N дубл. | Взам. инв. N | Подп. и дата | Инв. N подл.

(✓) Ø

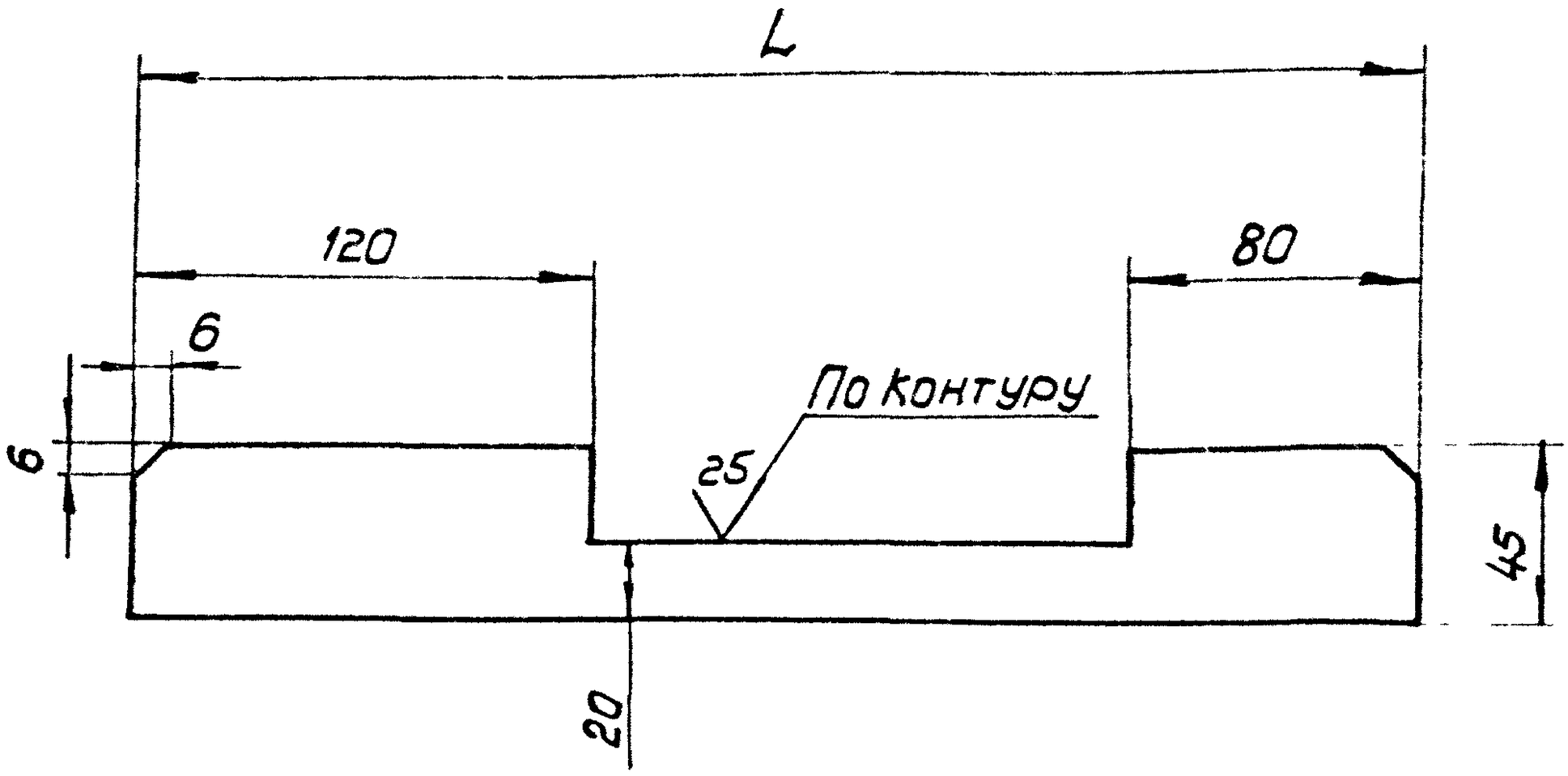

Обозначение	L, мм	Масса, кг
АЗД 134.009	338	0,371
-01	334	0,365

$-t_2$, $\pm \frac{t_2}{2}$

Изм	Лист	N докум	Подп	Дата	АЗД 134.009			
Разраб		Волобуева		X-80	Ребро	Лит.	Масса	Масшт.
Пров.		Шаталина		X-80		Н	см. табл.	-
Рук.гр.		Шаталина				Лист	Листов 1	
Н.контр.		Мерзлякова		20.10.80	Лист Б4 ГОСТ 19903-74 / Ст.3 ГОСТ 14637-69	Госстрой СССР Сантехпроект г. Москва		
Утв		Вайнберг		1-80				

Подп. и дата | Инв. N дубл. | Взам. инв. N | Подп. и дата | Инв. N подл.

Формат	Зона	Поз.	Обозначение	Наименование	Кол.	Примечание
				Документация		
А3			АЗД 134.020 СБ	Сборочный чертеж		
			Переменные данные для исполнений:			
				АЗД 134.020		
				Детали		
А4		1	АЗД.134.008	Полоса	1	
А4		2	АЗД 134.009	Ребро	1	
				АЗД 134.020-01		
				Детали		
А4		1	АЗД 134.008-01	Полоса	1	
А4		2	АЗД 134.009-01	Ребро	1	

Подп. и дата | Инв. N дубл. | Взам. инв. N | Подп. и дата | Инв. N подл.

Изм.	Лист	N докум.	Подп.	Дата
Разраб.		Волобуева		X-80
Пров.		Шаталина		X.80
Рук. гр.		Шаталина		X.80
Н. контр.		Мерзлякова		20.10.80
Утв.		Вайнберг		X 80

АЗД 134.020

Опора

Лит.	Лист	Листов
Н		1

Госстрой СССР
Сантехпроект
г. Москва

АЗД 134.030 СБ

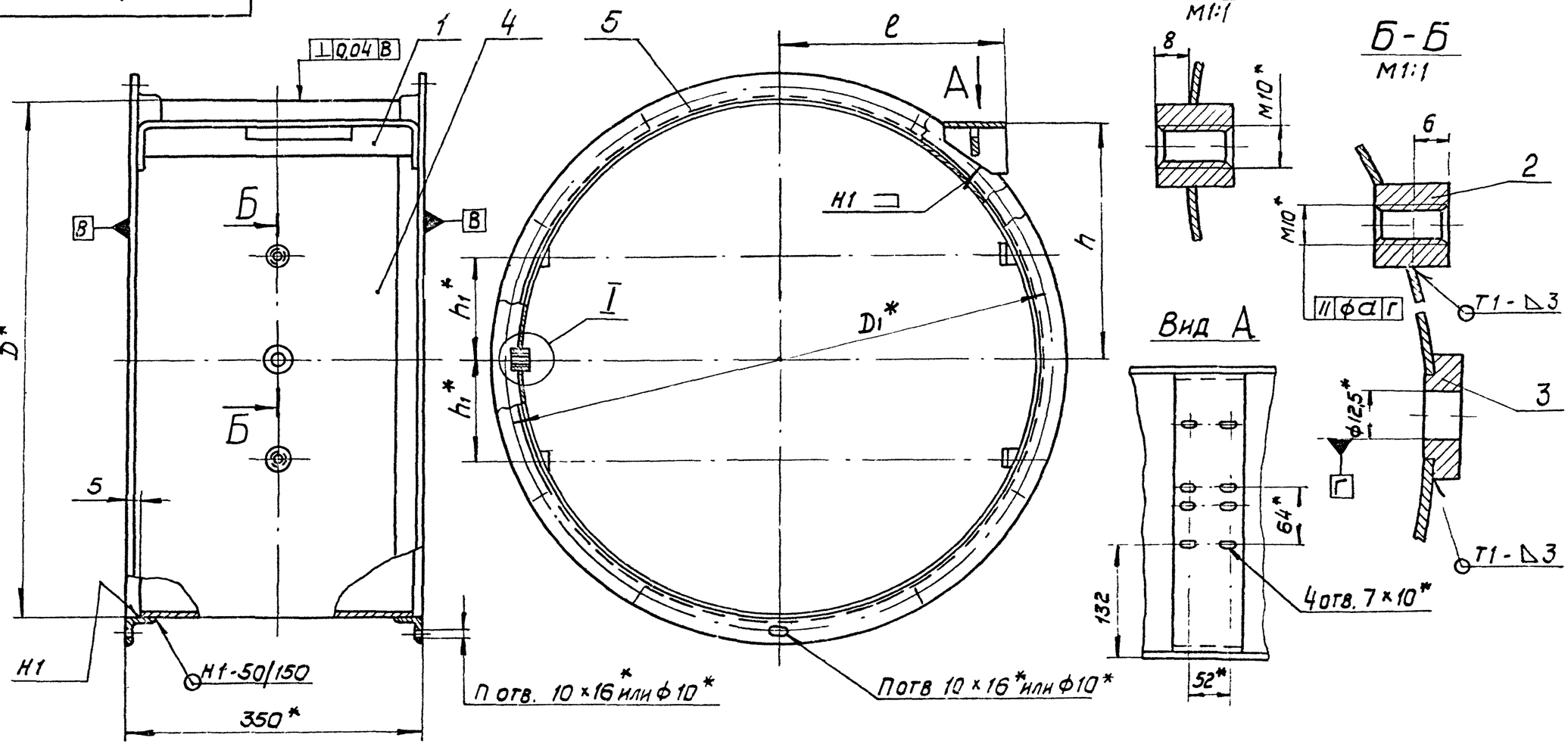

1* Размеры для справок.

2. $\pm \frac{t^2}{2}$.

3. Сварные швы по ГОСТ 5264-80.

Обозначение	Размеры, мм						Кол. шт.	Масса, кг
	D*	D1*	l	h	h1*	α	n	
АЗД 134.030	630	660	272	285	125	0,025	12	20,3
-01	800	830	358	320	160			25,2
-02	1000	1040	458	360	200	0,04	16	32,7

Изм	Лист	N докум	Подп	Дата
Разраб		Волобуева		X-80
Пров.		Шагалина		X-80
Рук.гр		Шагалина		X-80
Гл.спец		Вайнберг		X-80
Н.контр		Мерзлякова		X-80
Утв		Спивак		X-80

АЗД 134.030 СБ

Корпус
Сборочный чертеж

Лит.	Масса	Масшт.
И	см. табл.	–

Лист | Листов 1

Госстрой СССР
Сантехпроект
г. Москва

Серия 5.904-13 Выпуск 1-2

Инв.N подл. | Подп. и дата | Взам. инв.N | Инв.N дубл. | Подп. и дата

АЗД 134 006

12,5 (√)

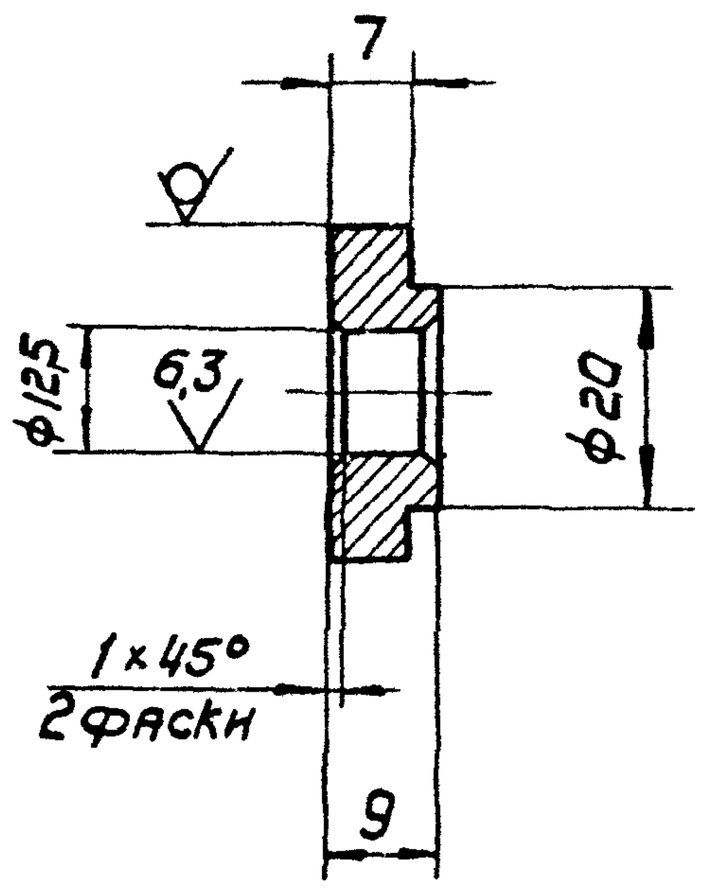

$+t_2$, $-t_2$

Изм	Лист	N докум.	Подп.	Дата	АЗД 134. 006			
Разраб.		Волобуева		X-80	Бобышка	Лит.	Масса	Масшт.
Пров.		Шаталина				И	0,03	1:1
Рук.гр.		Шаталина		I.80		Лист	Листов 1	
Н.контр.		Мерзлякова		20.10.80	Круг $\frac{В30\ ГОСТ\ 2590-71}{ВСт3-3-I\ ГОСТ\ 535-79}$.	Госстрой СССР Сантехпроект г. Москва		
Утв		Вайнберг						

Взам. инв. N | Инв. N дубл. | Подп. и дата | Инв. N подл. | Подп. и дата

Формат	Зона	Поз.	Обозначение	Наименование	Кол	Примечание
				Документация		
А3			АЗД 134. 030 СБ	Сборочный чертеж		
				Сборочные единицы		
А4		1	АЗД 134. 020	Опора	1	
				Детали		
А4		2	АЗД 134. 005	Бобышка	5	
А4		3	АЗД 134. 006	Бобышка	1	
			Переменные данные	для исполнений.		
				АЗД 134. 030		
				Детали		
А4		4	АЗД 134. 012	Обечайка	1	
А4		5	АЗД 134. 013	Фланец	2	
				АЗД 134. 030-01		
				Детали		
А4		4	АЗД 134. 012-01	Обечайка	1	
А4		5	АЗД 134. 013-01	Фланец	2	
				АЗД 134. 030-02		
				Детали		
А4		4	АЗД 134. 012-02	Обечайка	1	
А4		5	АЗД 134. 013-02	Фланец	2	

Подп. и дата | Инв. N дубл. | Взам. инв. N | Подп. и дата | Инв. N подл.

Изм	Лист	N докум.	Подп.	Дата	АЗД 134. 030		
Разраб.		Волобуева		X-80	Корпус	Лит.	Лист	Листов
Пров.		Шаталина		X-80		Н		1
Рук.гр.		Шаталина		X-80		Госстрой СССР Сантехпроект г. Москва		
Н.контр		Мерзлякова		20.10.80				
Утв.		Вайнберг		X-80				

Серия 5.904-13 Выпуск 1-2

Формат	Зона	Поз.	Обозначение	Наименование	Кол.	Примечание
				Документация		
А4			АЗД 134. 050 СБ	Сборочный чертеж		
			Переменные данные	для исполнений:		
				АЗД 134. 050		
				Детали		
А4		1	АЗД 134. 015-03	Корыто	1	
А4		2	АЗД 134. 016	Лопатка	1	
				АЗД 134.050-01		
				Детали		
А4		1	АЗД 134. 015-04	Корыто	1	
А4		2	АЗД 134. 016-01	Лопатка	1	
				АЗД 134. 050-02		
				Детали		
А4		1	АЗД 134. 015-05	Корыто	1	
А4		2	АЗД 134. 016-02	Лопатка	1	

Подп. и дата | Инв. N дубл. | Взам. инв. N | Подп. и дата | Инв. N подл.

Изм	Лист	N докум.	Подп.	Дата	АЗД 134. 050		
Разр.		Волобуева		IX-80	Лопатка крайняя	Лит.	Лист	Листов
Пров.		Шаталина				И		1
Рук.гр.		Шаталина		X.80		Госстрой СССР Сантехпроект г. Москва		
Н.контр.		Мерзлякова		20.1.80				
Утв.		Вайнберг		X.80				

Формат	Зона	Поз.	Обозначение	Наименование	Кол.	Примечание
				Документация		
А4			АЗД 134.040 СБ	Сборочный чертеж		
			Переменные данные	для исполнений:		
				АЗД 134.040		
				Детали		
А4		1	АЗД 134.014	Лопатка	1	
А4		2	АЗД 134.015	Корыто	2	
				АЗД 134.040-01		
				Детали		
А4		1	АЗД 134.014-01	Лопатка	1	
А4		2	АЗД 134.015-01	Корыто	2	
				АЗД 134.040-02		
				Детали		
А4		1	АЗД 134.014-02	Лопатка	1	
А4		2	АЗД 134.015-02	Корыто	2	

Подп. и дата | Инв. N дубл. | Взам. инв. N | Подп. и дата | Инв. N подл.

Изм.	Лист	N докум.	Подп.	Дата
Разр.		Волобуева		IX-80
Пров.		Шаталина		
Рук.гр.		Шаталина		X.80
Н.контр.		Мерзлякова		20.10.80
Утв.		Вайчберг		X-80

АЗД 134.040

Лопатка средняя

Лит.	Лист	Листов
И		1

Госстрой СССР
Сантехпроект
г. Москва

АЗД 134.050 СБ

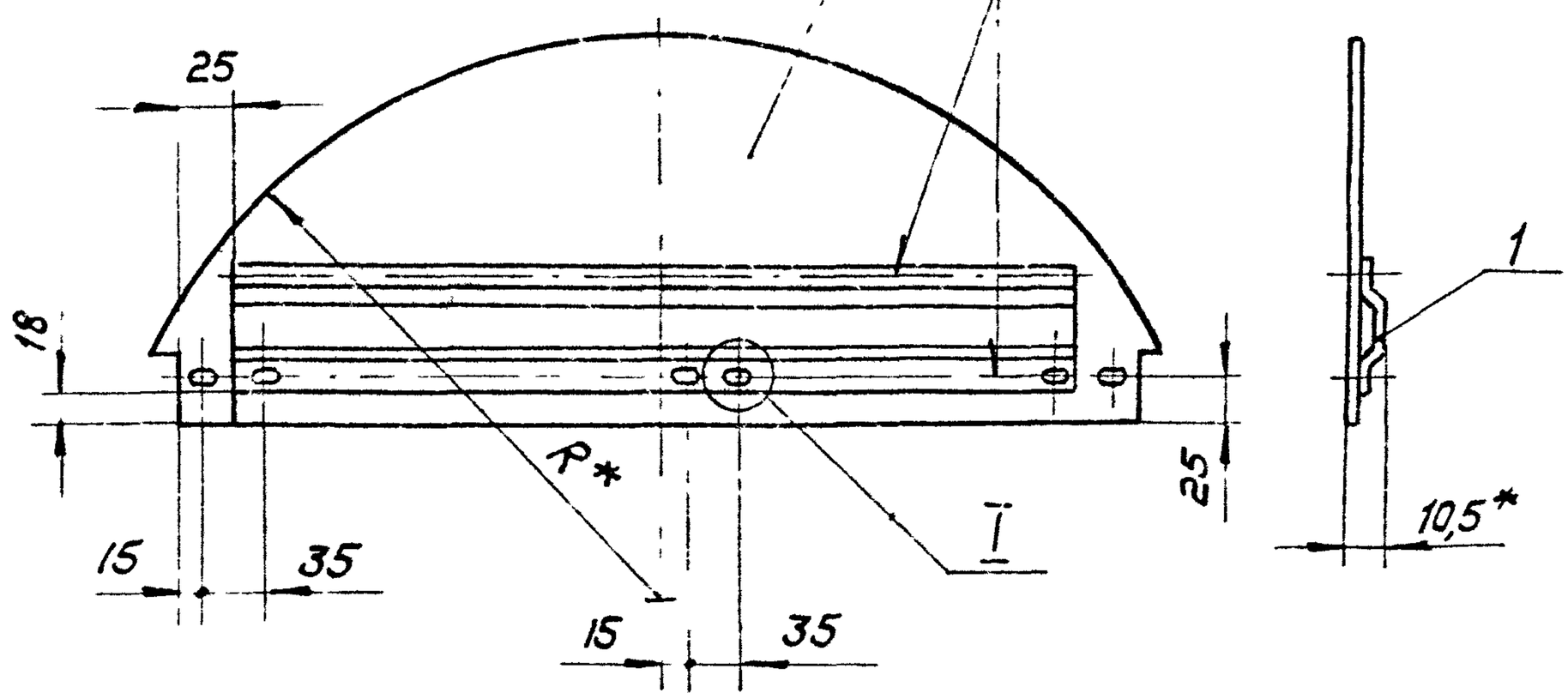

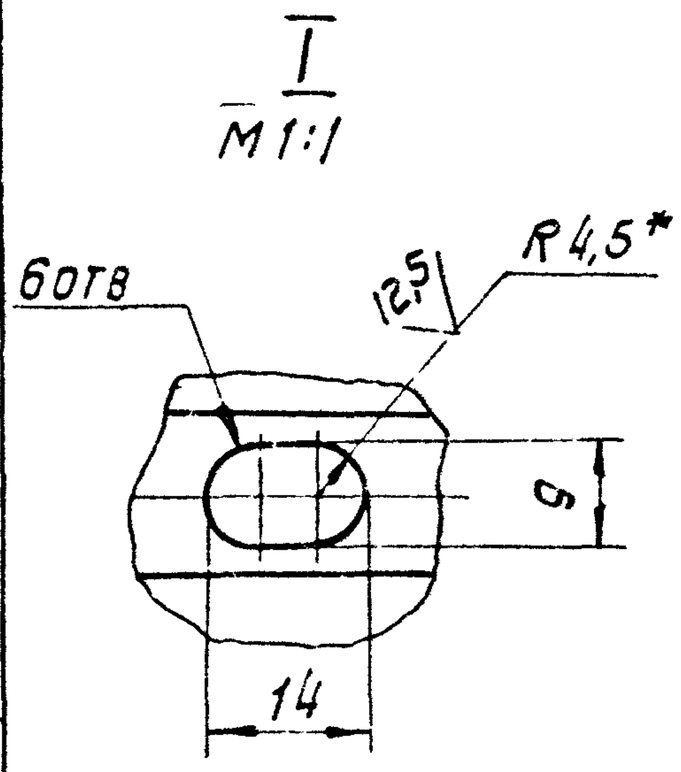

Обозначение	R,* мм	Масса, кг
АЗД 134.050	311	1,88
-01	396	2,85
-02	496	4,27

1. * Размеры для справок.
2. $+t_2$, $\pm\frac{t_2}{2}$.

Взам. инв. N | Подп. и дата | Инв. N дубл | Подп. и дата | Инв. N подл

Изм	Лист	N докум.	Подп	Дата
Разраб.		Волобуева		IX-80
Пров.		Шаталина		V.80
Рук. гр.		Шаталина		V.80
Гл спец		Вайнберг		V-80
Н. контр.		Мельникова		[illegible]
Утв		Спивак		V 80

АЗД 134.050 СБ

Лопатка крайняя
Сборочный чертеж

Лит.	Масса	Масшт
И	см. табл	–

Лист | Листов 1

Госстрой СССР
Сантехпроект
г. Москва

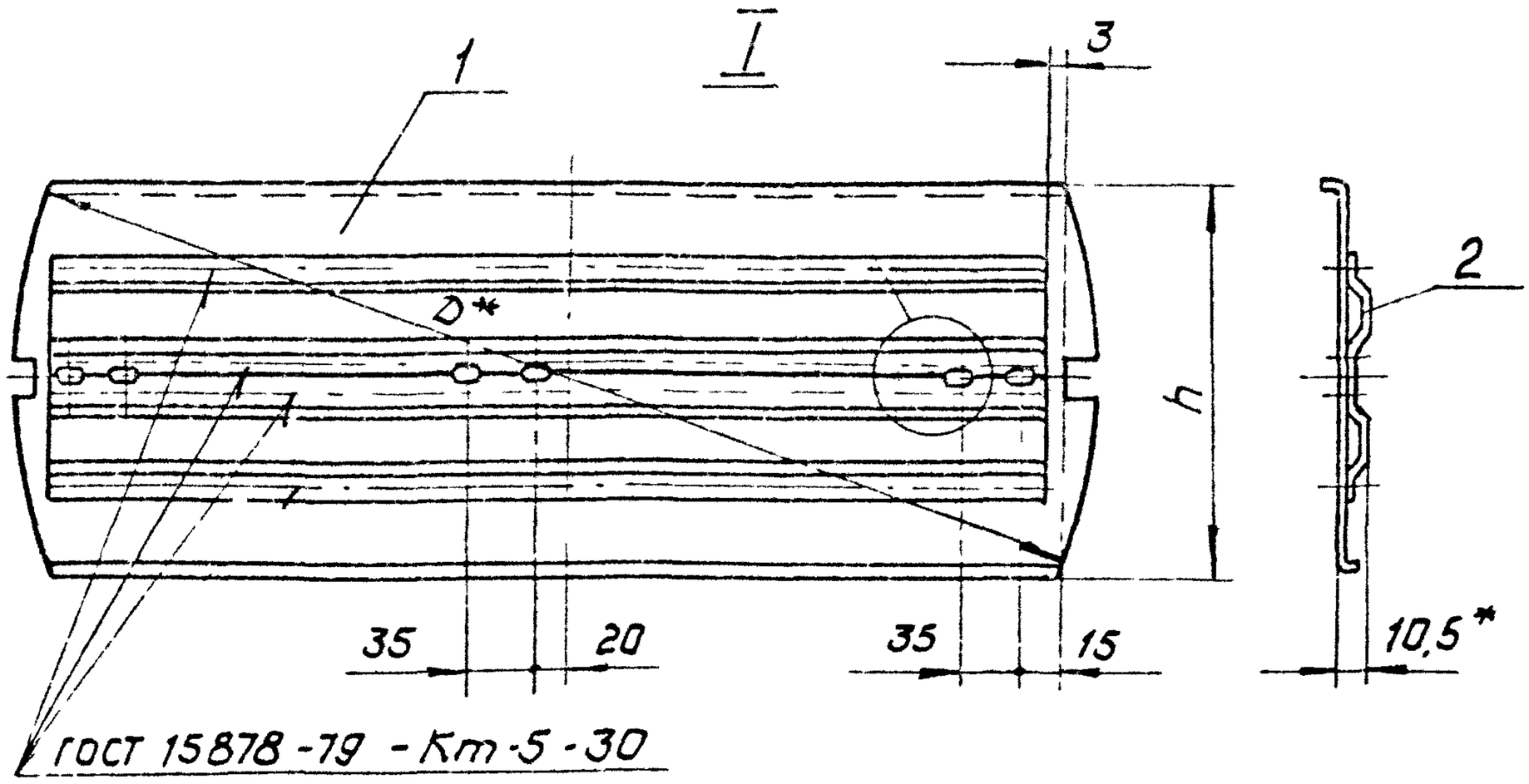

I
М1:1

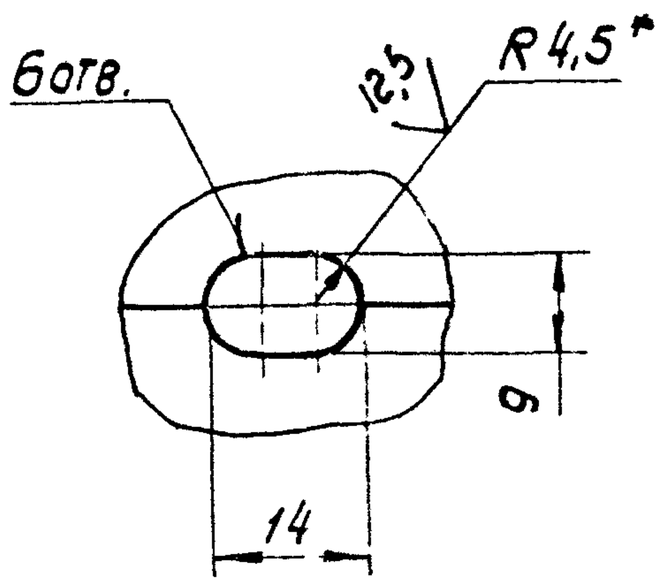

Обозначение	Размеры, мм		Масса, кг
	D*	h	
АЗД 134.040	622	220	3,44
-01	792	290	5,21
-02	992	370	7,87

1.* Размеры для справок.

2. $-t_2$, $-t_2$, $\pm\frac{t_2}{2}$

Изм.	Лист	№ докум.	Подп.	Дата
Разраб.		Волобуева		IX-80
Пров.		Шаталина		X.80
Рук.гр.		Шаталина		X.80
Гл.спец.		Вайнберг		X-80
Н.контр.		Мерзлякова		20.10.80
Утв.		Спивак		X-8.

АЗД 134 040 СБ

Лопатка средняя
Сборочный чертеж

Лит.	Масса	Масшт.
И	см. табл.	-

Лист | Листов 1

Госстрой СССР
Сантехпроект
г. Москва

Подп. и дата | Инв. N дубл. | Взам. инв. N | Подп. и дата | Инв. N подл.

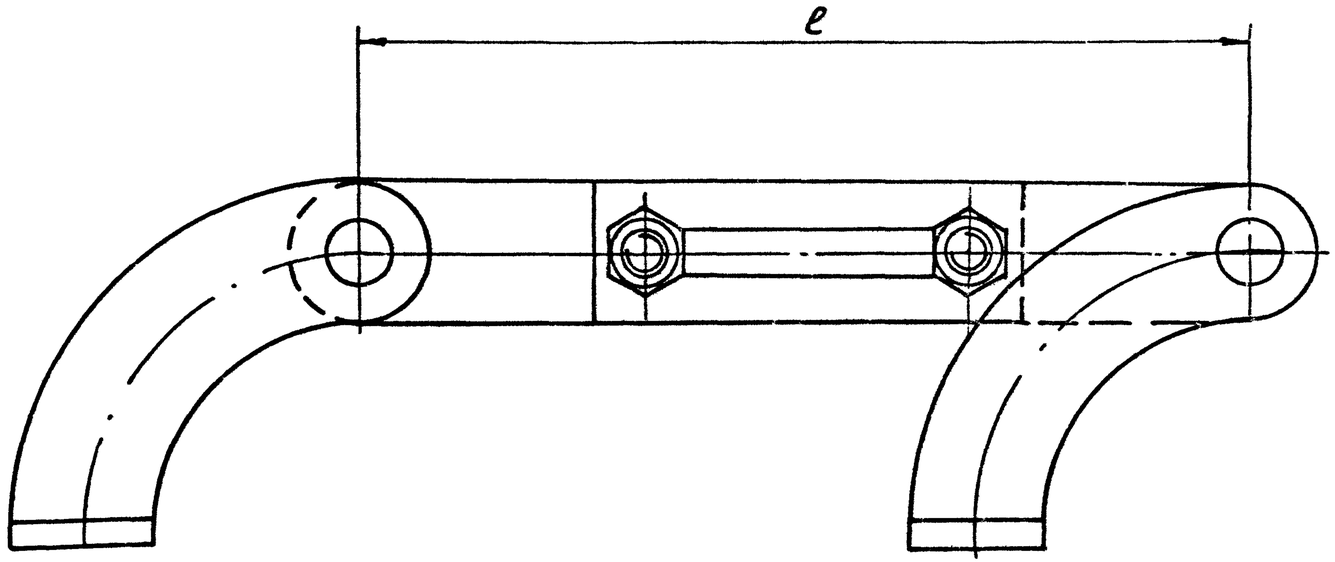

Обозначение	ℓ, мм	Масса, кг
АЗД134.060	125	0,48
-01	160	
-02	200	0,52

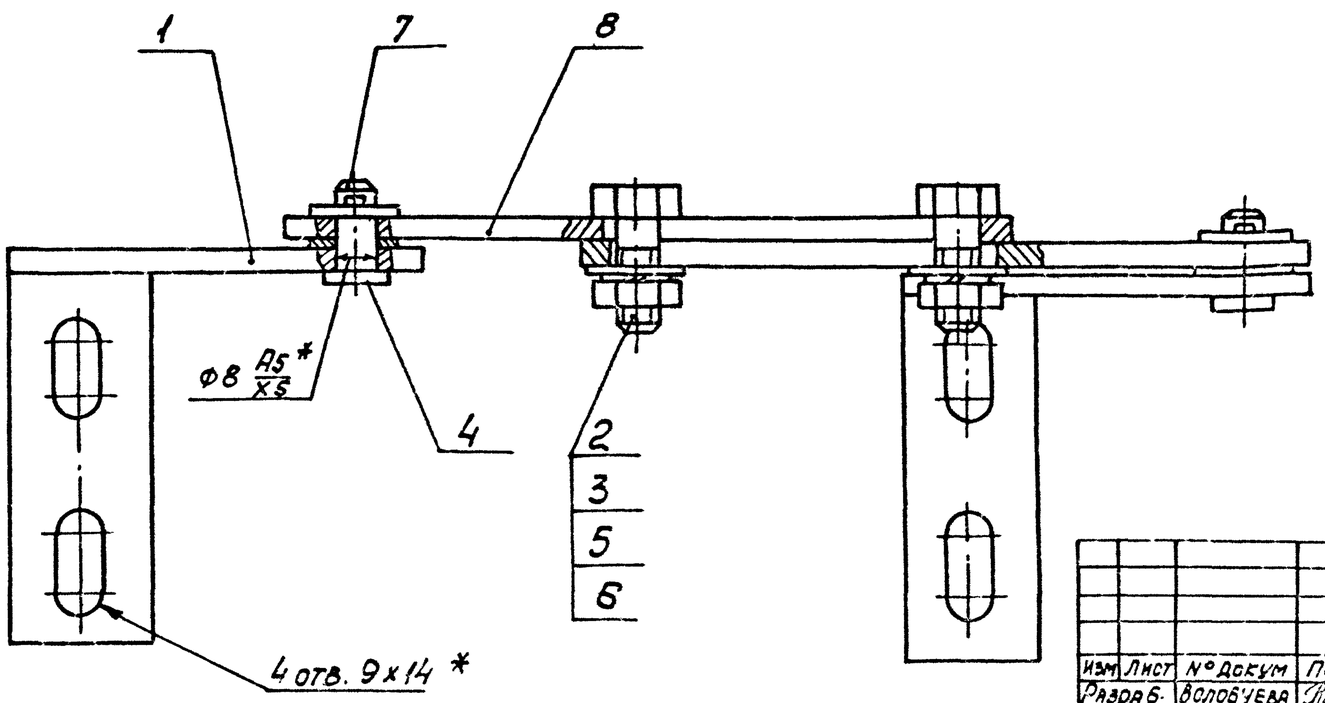

1. * Размеры для справок.
2. $\pm \frac{t2}{2}$

Изм	Лист	№ докум	Подп.	Дата	АЗД 134.060 СБ			
Разраб.		Вслобуева		IX-80	Тяга с рычагами сборочный чертеж	Лит.	Масса	Масштаб
Пров		Шаталина		X.80		И	См. табл.	—
Рук.гр.		Шаталина				Лист	Листов 1	
Гл.спец.		Вайнберг		V-80		Госстрой СССР Сантехпроект г. Москва		
Н.контр.		Мерзляков		10.80				
Утв.		Спивак		X.80				

Инв.№ подл. | Подп. и дата | Взам.инв.№ | Инв.№ дубл. | Подп. и дата

Формат	Зона	Поз.	Обозначение	Наименование	Кол.	Примечание
				Документация		
А3			АЗД 134. 060 СБ	Сборочный чертеж		
				Детали		
А4		1	АЗД 134. 018	Рычаг	2	
				Стандартные изделия		
		2		Болт М8 х 20. 36		
				ГОСТ 7798-70	2	
		3		Гайка М8.4		
				ГОСТ 5915-70	2	
		4		Ось 22-8Х5 х 16 СТ3		
				ГОСТ 9650-71	2	
		5		Шайба 8 65 Г		
				ГОСТ 6402-70	2	
		6		Шайба 8.02		
				ГОСТ 11371-78	6	
		7		Шплинт 2х12		
				ГОСТ 397-79	2	

Взам. инв. № | Подп. и дата | Инв. № дубл. | Подп. и дата | Инв. № подл.

Изм	Лист	№ докум.	Подп.	Дата
Разраб.		Волобуева		IX-80
Пров.		Шаталина		X.80
Рук.гр.		Шаталина		
Н.контр.		Мерзлякова		20.10.80
Утв.		Ваинберг		X-80

АЗД 134. 060

Тяга с рычагами

Лит.	Лист	Листов
И	1	2

Госстрой СССР
Сантехпроект
г. Москва

Формат	Зона	Поз.	Обозначение	Наименование	Кол.	Примечание
			Переменные данные для исполнений:			
				АЗД134. 060 и		
				АЗД 134. 060 - 01		
				Детали		
А4		8	АЗД 134. 019	Тяга	2	
				АЗД 134. 060 - 02		
				Детали		
А4		8	АЗД134. 019-01	Тяга	2	

Инв. № подл. | Подп. и дата | Взам. инв. № | Инв. № дубл. | Подп. и дата

АЗД 134.007

Серия 5.904-13 Выпуск 1-2

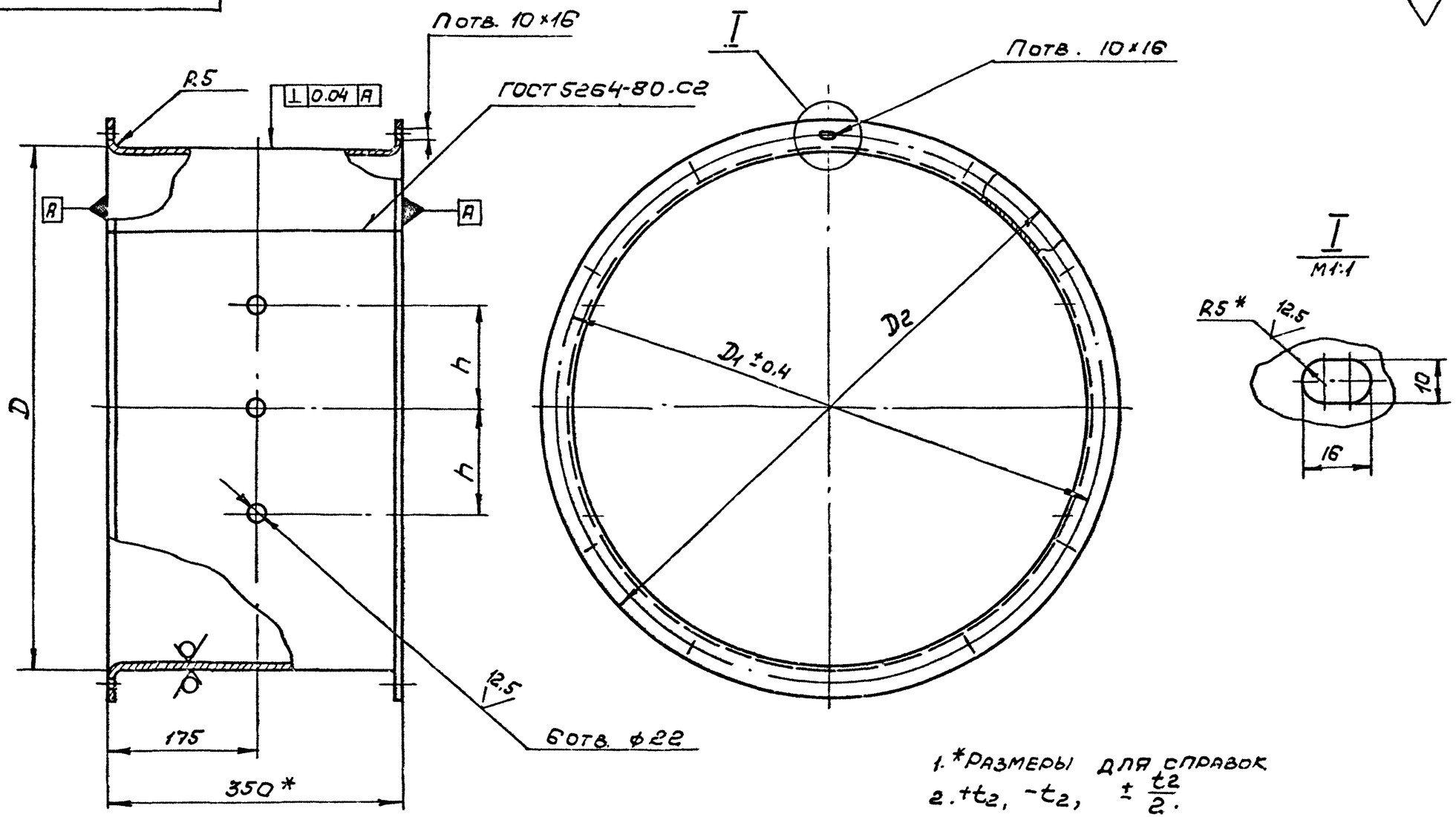

1. *Размеры для справок.
2. $+t_2$, $-t_2$, $\pm\frac{t_2}{2}$.
3. Допускается замена овальных отверстий круглыми диаметром 10 мм.

Обозначение	Размеры, мм				Кол., шт.	Масса, кг
	D	D_1	D_2	h	n	
АЗД 134.007	630	660	696	125	12	12.7
-01	800	830	866	160		16.0
-02	1000	1040	1074	200	16	20.6

Изм.	Лист	№ докум.	Подп.	Дата	АЗД 134.007			
Разраб.		Волобуева		X-80	Обечайка	Лит. И	Масса См. табл.	Масш. —
Пров.		Шаталина				Лист	Листов 1	
Рук. гр.		Шаталина						
Н. контр.		Мерзлякова			Лист Б2 ГОСТ 19903-74 / 1-IV ГОСТ 16523-70	Госстрой СССР САНТЕХПРОЕКТ		
Утв.		Ванберг						

Инв. № подл. | Подп. и дата | Взам. инв. № | Инв. № дубл. | Подп. и дата

АЗД 134.002

6,3 (√)

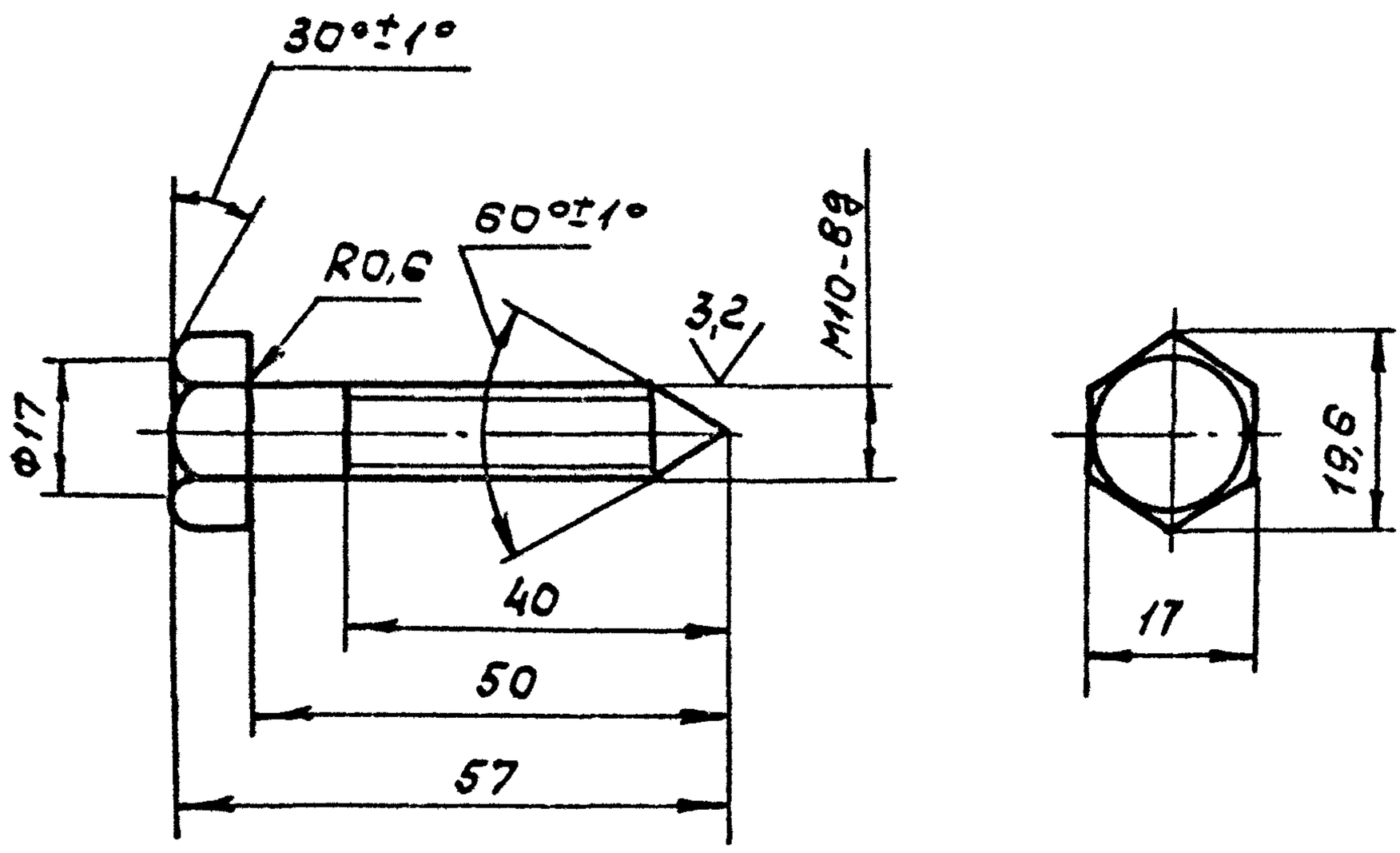

$-t_2, \quad \pm\frac{t_2}{2}.$

Изм	Лист	N° докум.	Подп.	Дата	АЗД 134.002			
Разраб.		Волобуева		X-80	Ось	Лит. И	Масса 0,03	Масштаб 1:1
Пров.		Шаталина		X-80		Лист	Листов 1	
Рук.гр.		Шаталина		X-80				
Н.контр.		Мерзлякова		20.10.80	Ст.3 ГОСТ 380-71	Госстрой СССР САНТЕХПРОЕКТ г.Москва		
Утв.		Вайнберг		X-80				

Взам. инв. N | Инв. N° дубл. | Подп. и дата

Инв. N° подл. | Подп. и дата

АЗД 134.002

А3Д 134.003

(√)

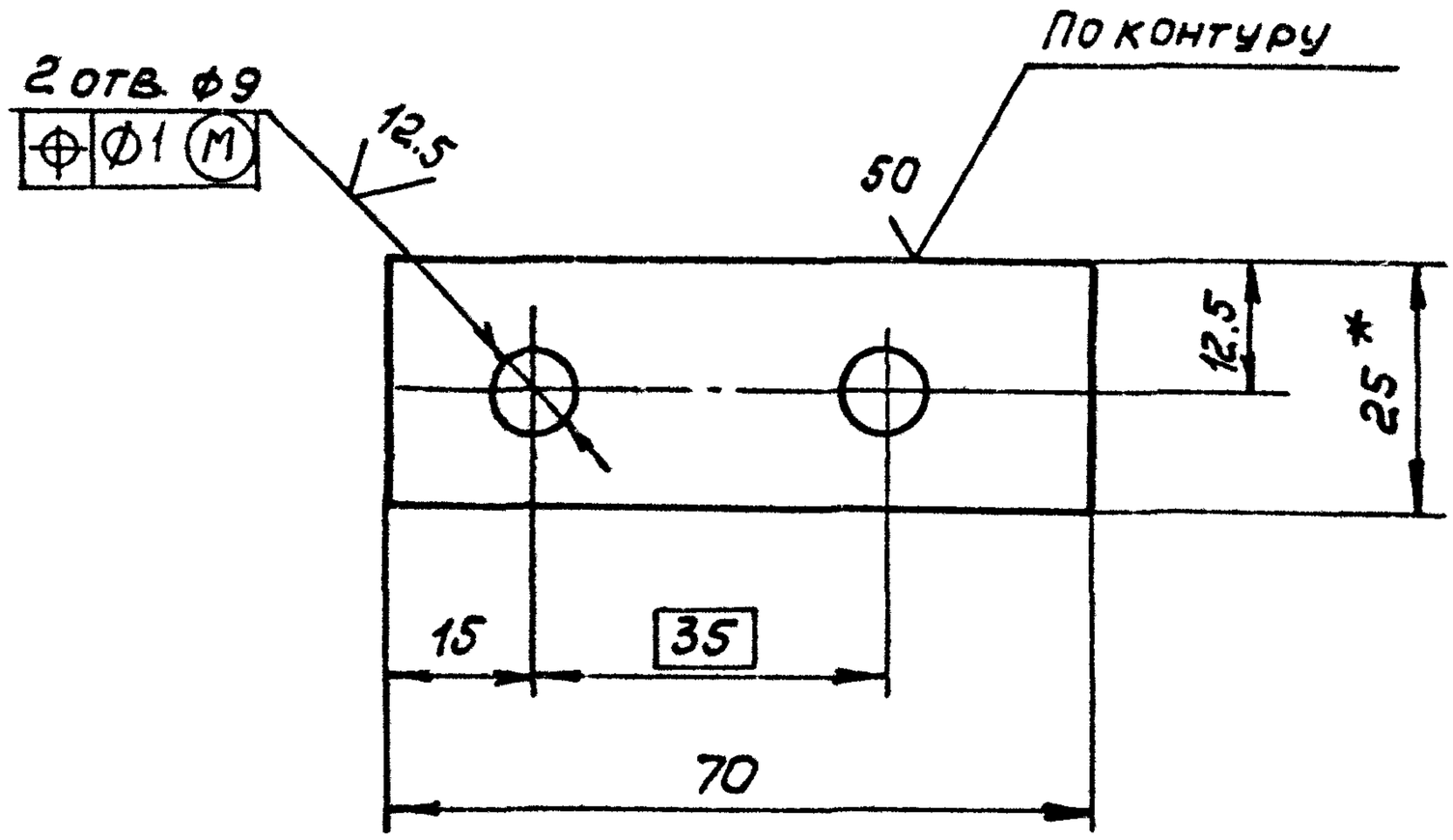

1. *Размер для справок.

2. $^{+}t_2$, $-t_2$, $\pm\frac{t_2}{2}$.

Изм.	Лист	N-докум.	Подп.	Дата	А3 Д 134.003		
Разраб.		Волобуева		X-80	Прокладка	Лит. И	Масса 0,02 / Масштаб 1:1
Пров.		Шаталина				Лист	Листов 1
Рук.гр.		Шаталина					
Н.контр.		Мерзлякова			Лист Б2 ГОСТ 19903-74 / 1-N ГОСТ 16523-70	Госстрой СССР САНТЕХПРОЕКТ г. Москва	
Утв.		Вайнберг					

Взам. инв. N | Инв. N дубл. | Подп. и дата

Инв. N подл. | Подп. и дата

АЗД 134.012

50 √(√)

Серия 5.904-13 Выпуск 1-2

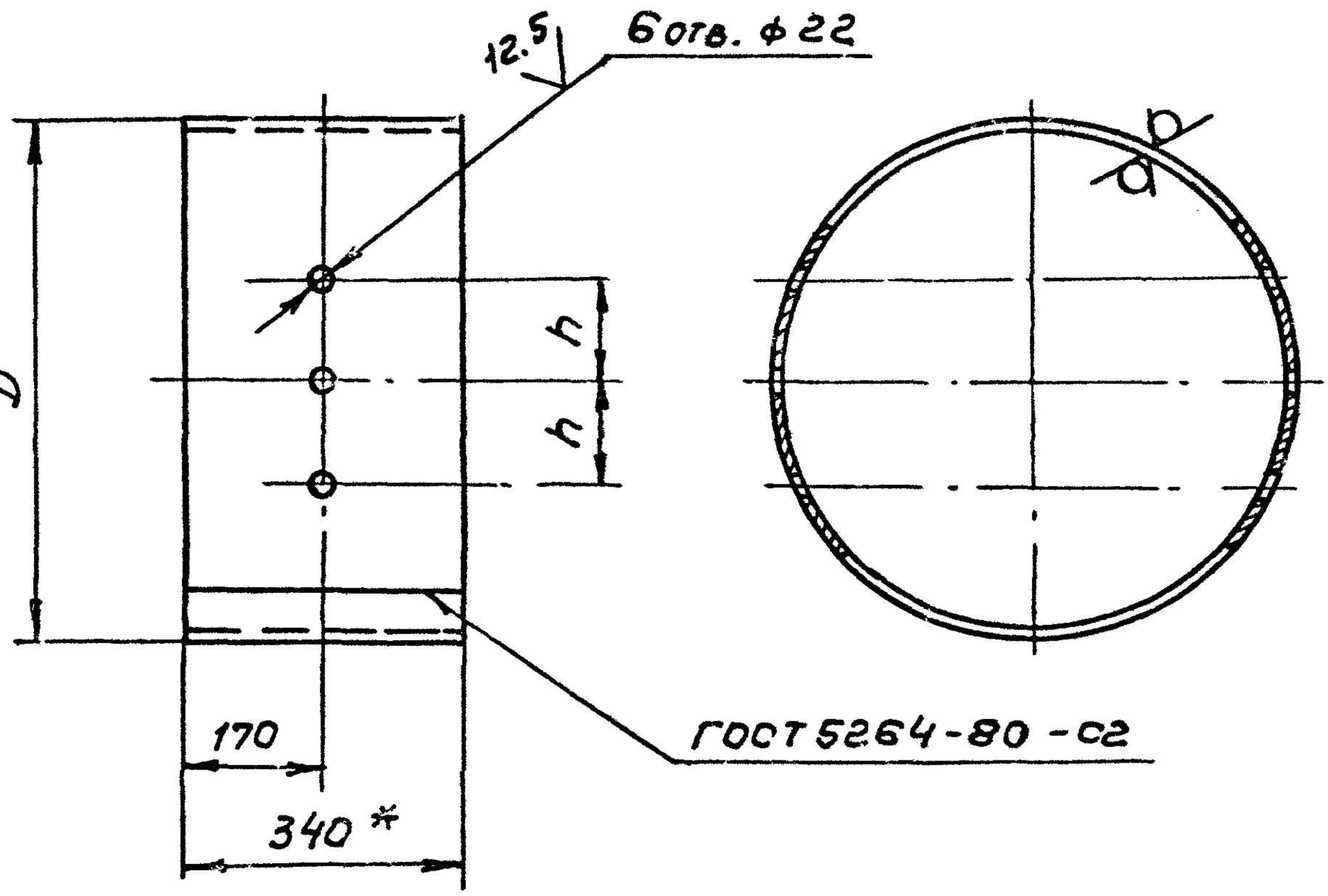

Обозначение	Размеры, мм		Масса, кг
	D	h	
АЗД 134.012	630	12.5	10,5
-01	800	160	13,4
-02	1000	200	16,7

1. *Размер для справок.
2. $+t_2$, $-t_2$, $\pm\frac{t_2}{2}$

Изм	Лист	N° докум.	Подп.	Дата	АЗД 134.012			
Разраб.		Волобуева		X-90	Обечайка	Лит. И	Масса см. табл.	Масштаб —
Пров.		Шаталина		X-90		Лист	Листов 1	
Рук. гр.		Шаталина		X-90				
Н. контр.		Мерзлякова		20.10.90	Лист	Б2 ГОСТ 19903-74 / I-IV ГОСТ 16523-70	Госстрой СССР Сантехпроект г. Москва	
Утв.		Вайсбрут		8.6				

Взам. инв. N° | Подп. и дата | Инв. N° дубл. | Подп. и дата | Инв. N° подл.

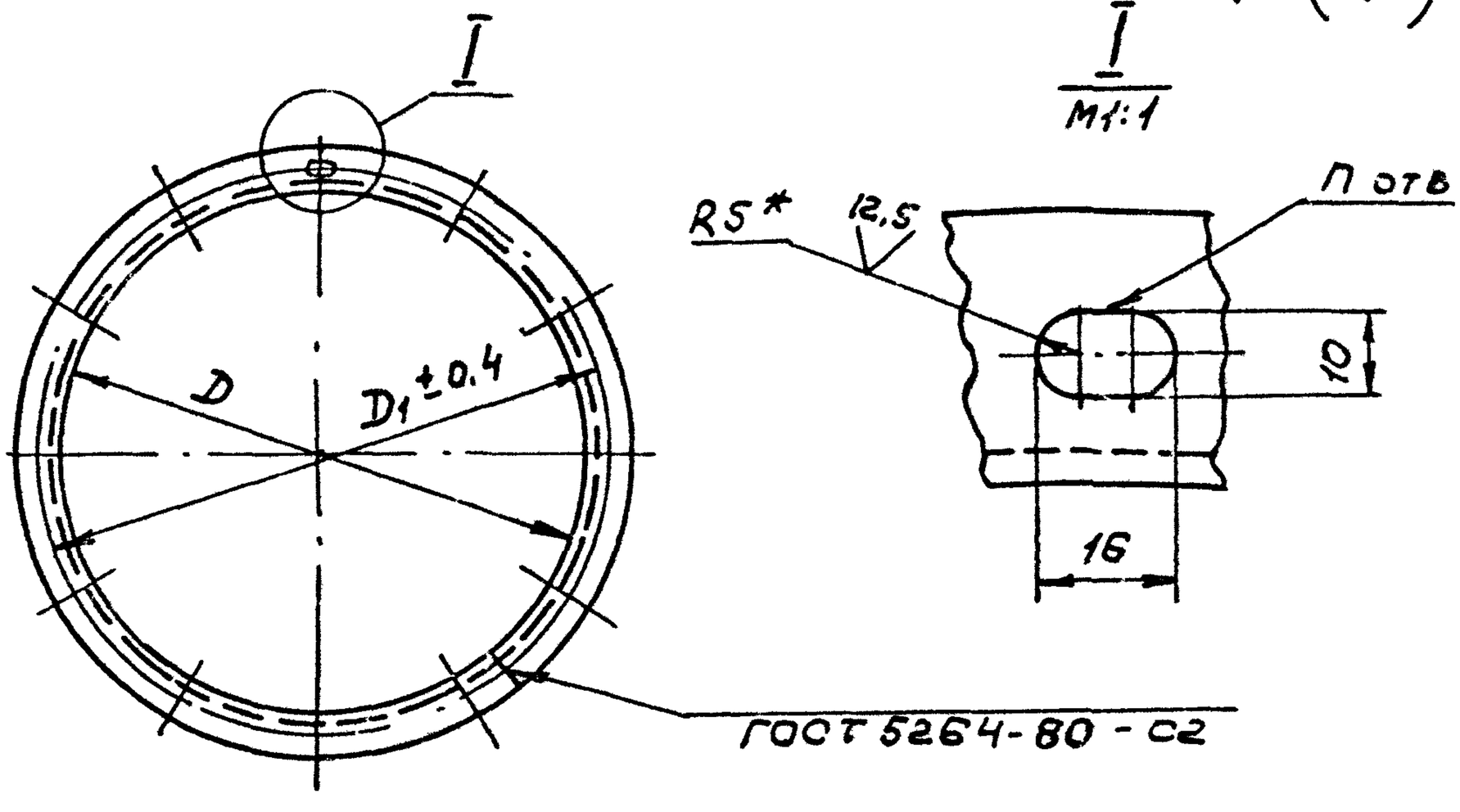

Обозначение	Размеры, мм		Кол., шт.	Материал	Масса, кг
	D	D1	П		
АЗД 134.013	630	660	12	Уголок Б-32×32×4 ГОСТ 8509-72 / В Ст.3-3-I ГОСТ 535-79	4,0
-01	800	830			5,0
-02	1000	1040	16	Уголок Б-36×36×4 ГОСТ 8509-72 / В Ст.3-3-I ГОСТ 535-79	7,1

1.* Размеры для справок.

2. +t2.

3. Допускается замена овальных отверстий круглыми диаметром 10 мм.

					АЗД 134.013			
Изм.	Лист	№ докум.	Подп.	Дата	Фланец	Лит.	Масса	Масшт.
Разраб.		Волосуев		X-80		И	См. табл.	–
Пров.		Шаталина		X-80				
Рук.гр.		Шаталина		X-80		Лист	Листов 1	
Н.контр.		Недзлякова		X-80	См таблицу	Госстрой СССР Оргтехпроект г. Москва		
Утв.		Вайнберг		X-80				

Подп. и дата | Инв. № дубл. | Взам. инв. № | Подп. и дата | Инв. № подл.

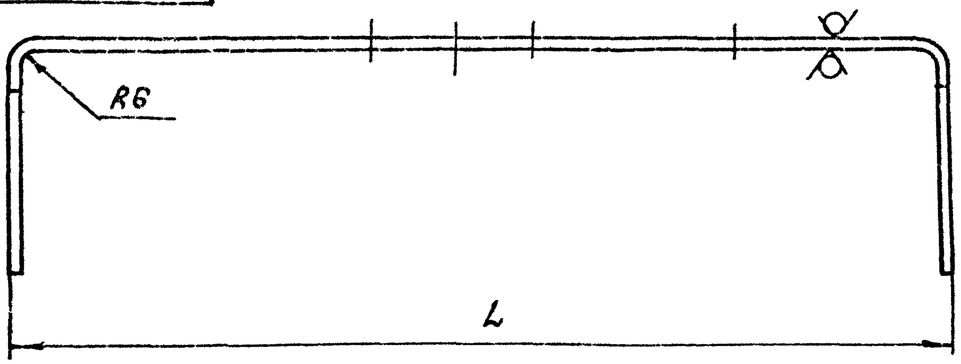

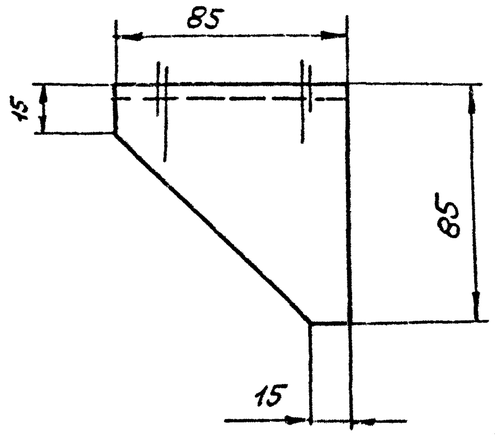

50 √(√)

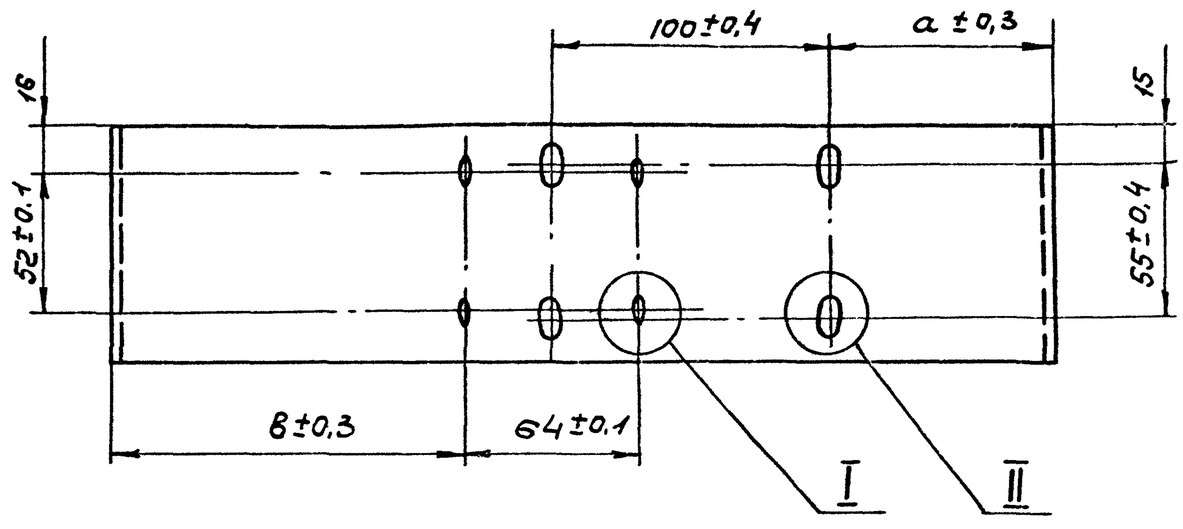

I
M1:1

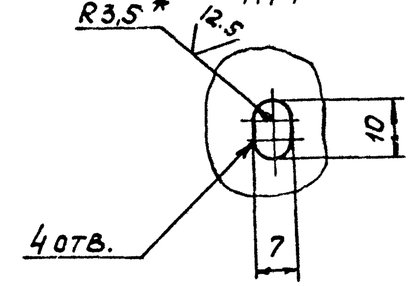

II
M1:1

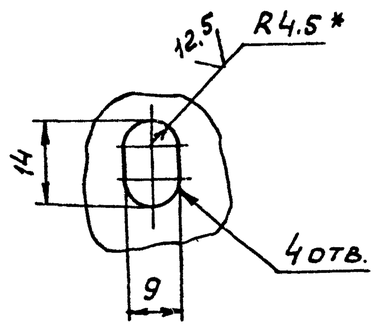

1.* Размеры для справок.
2. $+t_2$, $\pm \frac{t_2}{2}$.

Обозначение	Размеры, мм			Масса, кг
	L	a	B	
АЗД134.008	346	74	130	1,23
-01	342	72	128	1,20

Изм.	Лист	№ докум.	Подп.	Дата	АЗ Д 134.008			
Разраб.		Волобуева		1.80	Полоса	Лит.	Масса	Масштаб
Пров.		Шаталина		7.80		И	См. табл.	–
Рук.гр.		Шаталина		7.80		Лист	Листов 1	
Н.контр.		Мерзлякова		20.10.80	Лист 64 ГОСТ 19903-74 / Ст.3 ГОСТ 14637-69	Госстрой СССР САНТЕХПРОЕКТ г. Москва		
Утв.		Байнберг		8.8.				

Инв. № подл. | Подп. и дата | Взам. инв. № | Инв. № дубл. | Подп. и дата

А3Д134.016

Серия 5.904-13 Выпуск 1-2

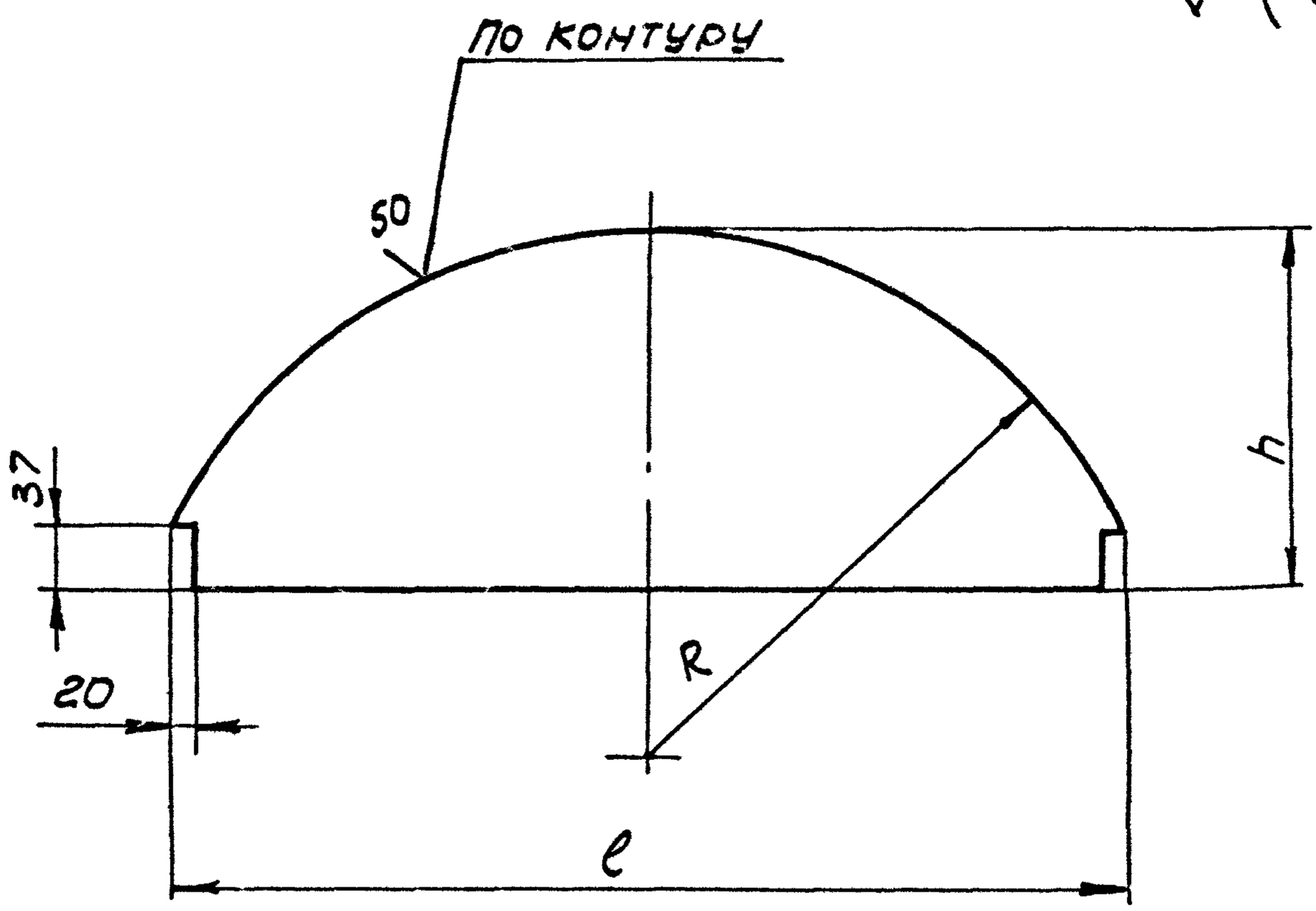

Обозначение	Размеры, мм			Масса, кг
	R	ℓ	h	
А3Д134.016	311	556	210	1.42
-01	396	712	261	2,23
-02	496	896	321	3,37

$+t_2, \quad -t_2, \quad \pm \frac{t_2}{2}$

Изм	Лист	№ докум.	Подп.	Дата
Разраб.		Волобуева		X-80
Пров.		Шаталина		X-80
Рук.гр.		Шаталина		
Н.контр.		Мерзляков		10.10.80
Утв.		Вайнберг		X-80

А3Д134.016

Лопатка

Лит.	Масса	Масштаб
И	см. табл.	—
Лист	Листов 1	

Лист Б2 ГОСТ 19903-74 / 1-Г ГОСТ 16523-70

Госстрой СССР Сантехпроект г.Москва

Взам.инв.№ | Инв.№ дубл. | Подп. и дата | Инв.№ подл. | Подп. и дата

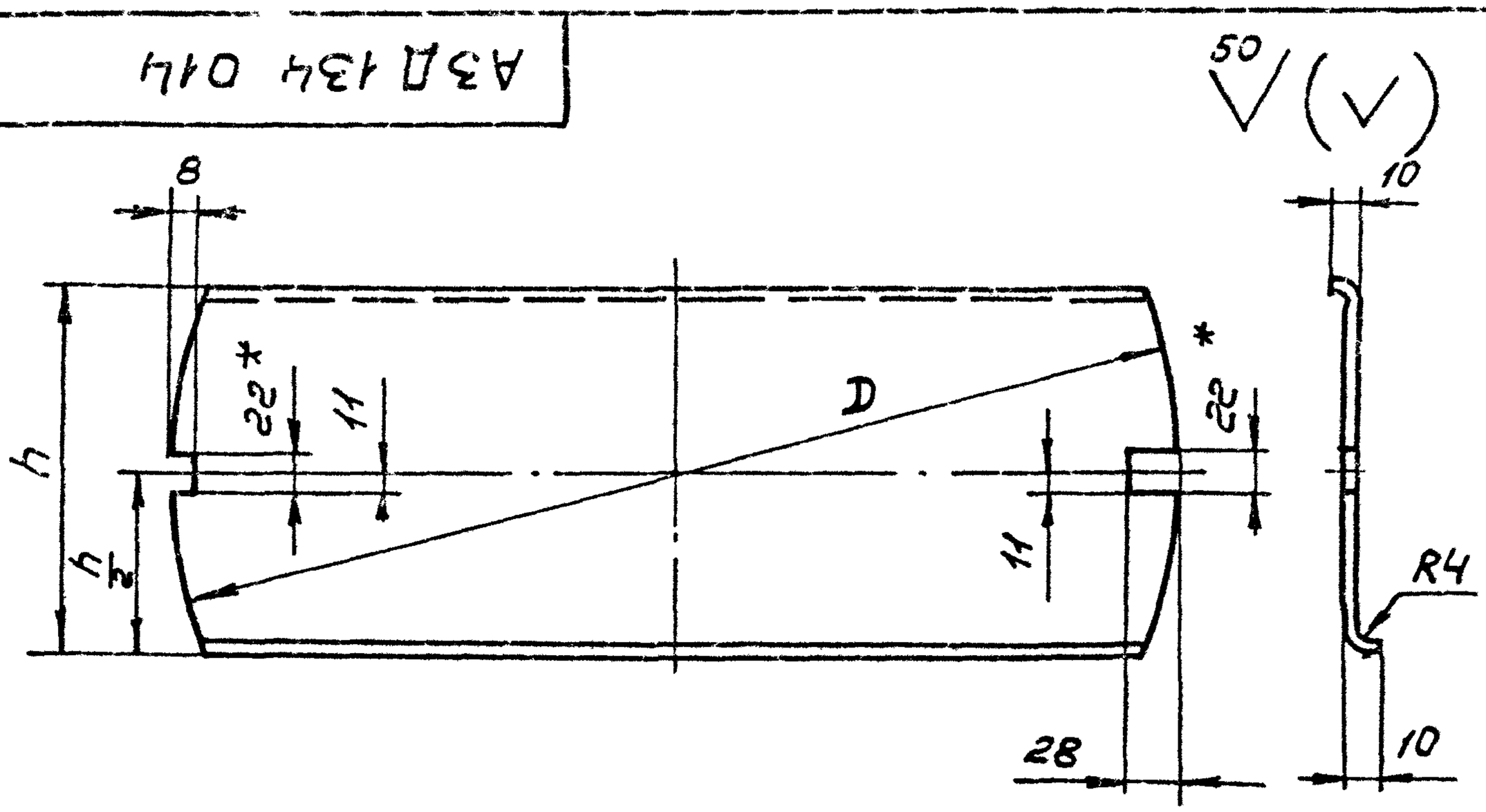

Обозначение	Размеры, мм		Масса, кг
	D	h	
АЗД134.014	622	220	2,28
-01	792	290	3,71
-02	992	370	5,97

1.* Размеры для справок.

2. $^{+}t_2$, $-t_2$, $\pm\frac{t_2}{2}$.

Изм	Лист	№ докум	Подп.	Дата	АЗД134.014			
Разраб.		Болобуева		X-80	Лопатка	Лит. И	Масса см. табл.	Масштаб —
Пров.		Шаталина		X-80		Лист	Листов 1	
Рук.гр.		Шаталина		X-80				
Н контр.		Мерзлякова		20.X.80	Лист 62 ГОСТ 19903-74 / 1-N ГОСТ 16523-70	Госстрой СССР САНТЕХПРОЕКТ г. Москва		
Утв.		Вайнберг		X-80				

Взам. инв. № | Инв. № дубл. | Подп. и дата | Инв. № подл. | Подп. и дата

АЗД 134.018

50 (√)

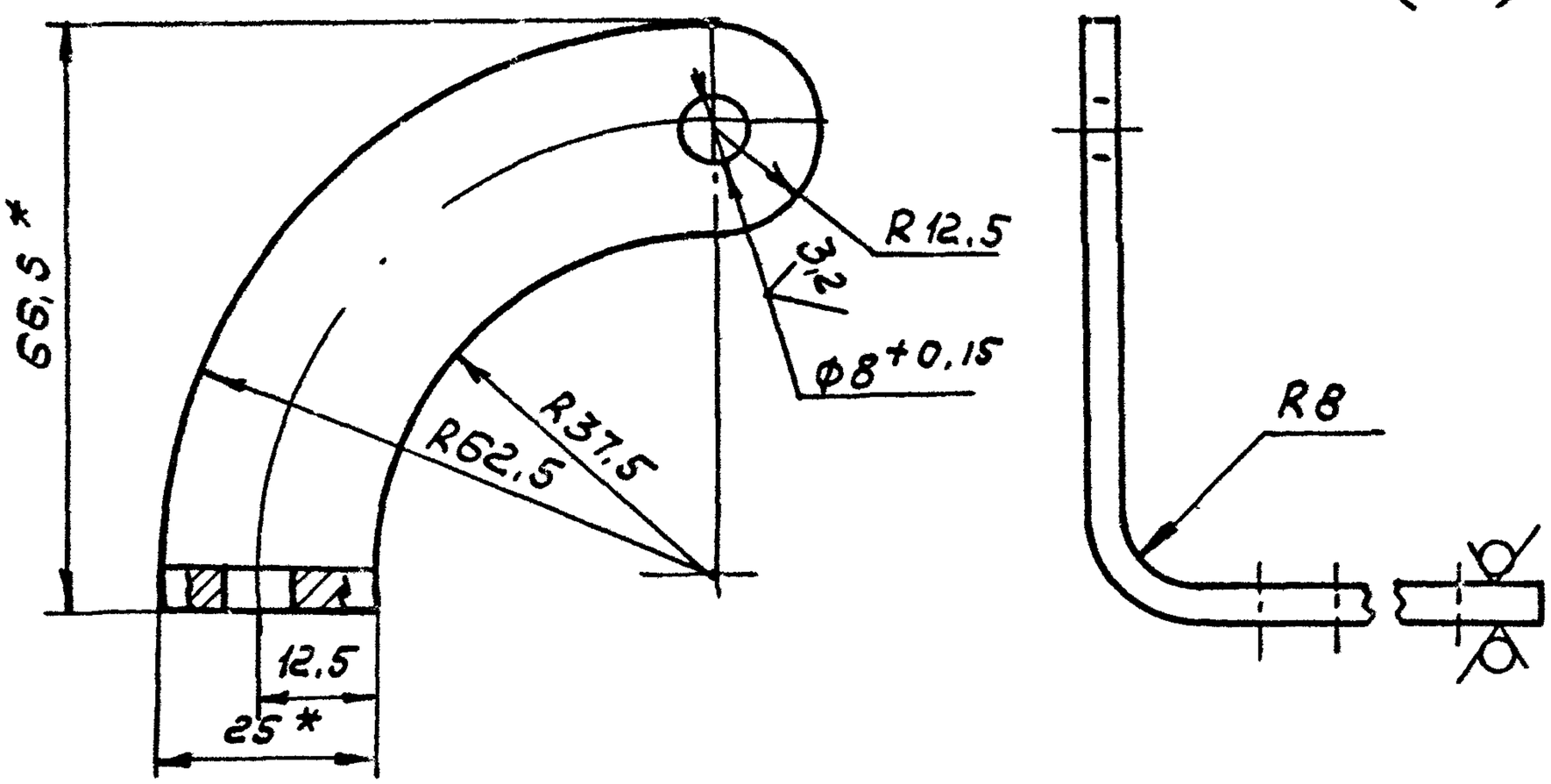

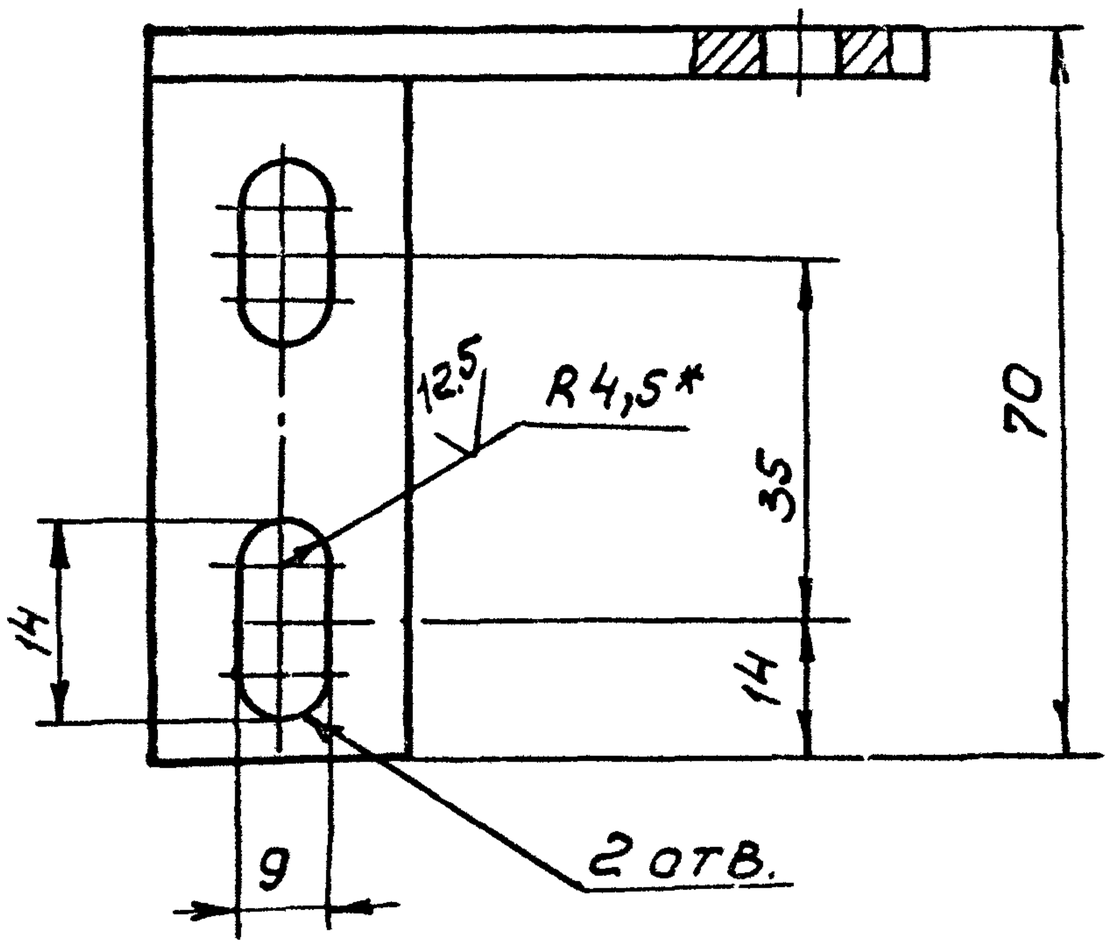

1.* РАЗМЕРЫ ДЛЯ СПРАВОК.

2. $+t_2$, $-t_2$, $\pm\frac{t_2}{2}$.

Изм	Лист	№ докум.	Подп.	Дата	АЗД 134.018			
Разраб.		Золобуева		X-80	Рычаг	Лит. И	Масса 0,1	Масштаб 1:1
Пров.		Шаталина		X-80		Лист	Листов 1	
Рук.гр.		Шаталина				Госстрой СССР САНТЕХПРОЕКТ г. МОСКВА		
Н.контр.		Мерзлякова		20.X.80	Лист Б4 ГОСТ 19903-74 / СТ.3 ГОСТ 14637-69			
Утв.		Вайнберг						

Инв. № подл. | Подп. и дата | Взам. инв. № | Инв. № дубл. | Подп. и дата

АЗД 134.015

(√) √50

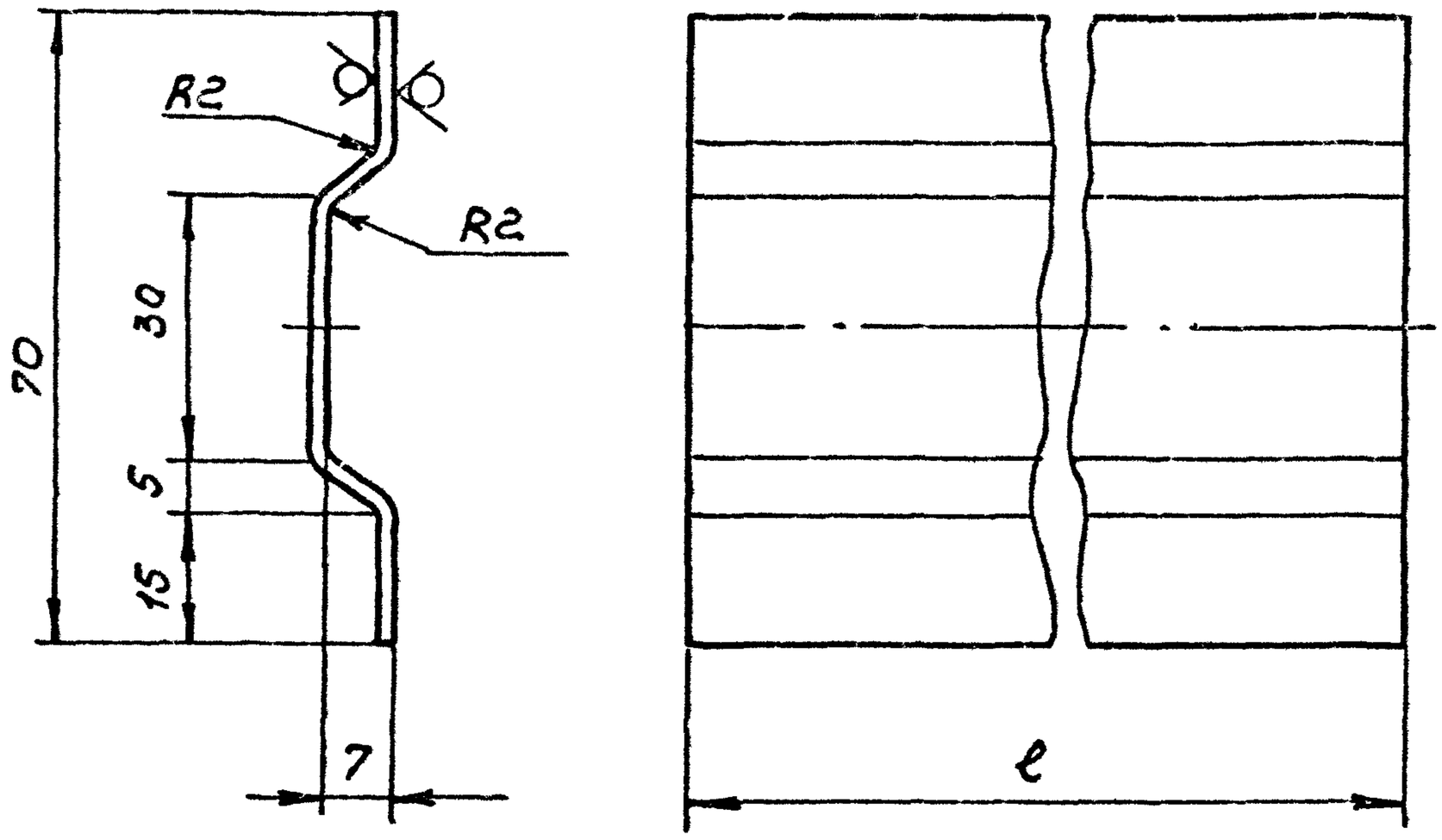

ОБОЗНАЧЕНИЕ	ℓ, мм	МАССА, кг
АЗД 134.015	580	0,6
-01	750	0,8
-02	950	1,0
-03	485	0,5
-04	640	0,7
-05	830	0,9

Изм	Лист	N°докум.	Подп	Дата	АЗД 134.015			
Разраб.		Волобуева		X-80	Корыто	Лит. И	Масса См. табл.	Масштаб —
Пров.		Шаталина		X-80		Лист	Листов 1	
Рук.гр.		Шаталина		X-80				
Н.контр.		Мезлякова		20.X.80	Лист Б1.5 ГОСТ 19903-74 / 1-N ГОСТ 16523-70	Госстрой СССР САНТЕХПРОЕКТ г Москва		
Утв.		Вайнберг		X-80				

Подп. и дата | Инв. N° дубл | Взам. инв. N° | Подп. и дата | Инв. N° подл

Формат	Зона	Поз.	Обозначение	Наименование	Кол.	Примечание
А4		17	АЗД 122.040-02	Корпус		1шт. применяется взамен поз. 16
А4		18	АЗД 122.050-10	Тяга с рычагом	1	
А4		19	АЗД 122.060	Лопатка	1	
				АЗД 123.000-03		
				Сборочные единицы		
А4		16	АЗД 122.020-03	Корпус		1шт. допускается замена на поз. 17
А4		17	АЗД 122.040-03	Корпус		1шт. применяется взамен поз. 16
А4		18	АЗД 122.050-11	Тяга с рычагом	1	
А4		19	АЗД 122.060-01	Лопатка	1	
				АЗД 123.000-04		
				Сборочные единицы		
А4		16	АЗД 122.020-04	Корпус		1шт. допускается замена на поз. 17
А4		17	АЗД 122.040-04	Корпус		1шт. применяется взамен поз. 16
А4		18	АЗД 122.050-12	Тяга с рычагом	1	
А4		19	АЗД 122.060-02	Лопатка	1	

Выпуск 1-2

Серия 5.904-13

Подп. и дата | Инв. № дубл. | Взам. инв. № | Инв. № подл. | Подп. и дата

Изм.	Лист	№ докум.	Подп.	Дата	АЗД 123.000	Лист 3

Формат	Зона	Поз.	Обозначение	Наименование	Кол.	Примечание
				Документация		
А2			А3Д123.000СБ	Сборочный чертеж		
А3			А3Д122.000ТО	Техническое описание		
				Сборочные единицы		
А4		1	А3Д123.010	Кронштейн	1	
А4		2	А3Д123.020	Пневмопривод	1	
				Детали		
А4		3	А3Д122.001	Ось	1	
А4		4	А3Д122.002	Планка	2	
А4		5	А3Д122.003	Ось ведущая	1	
А4		6	А3Д122.013	Палец	1	
				Стандартные изделия		
				Болты ГОСТ 7798-70		
		7		М6х16.36	4	
		8		М8х20.36	8	
		9		М8х30.36	4	
		10		М8х40.36	1	
				Гайки ГОСТ 5915-70		
		11		М6.4	4	
		12		М8.4	14	
				Шайбы ГОСТ 6402-70		
		13		6.65Г	4	
		14		8.65Г	5	

Инв.№ подл. | Подп. и дата | Взам. инв.№ | Инв.№ дубл. | Подп. и дата

Изм.	Лист	№ докум.	Подп.	Дата
Разраб.		Смолянская		X.80
Пров.		Шаталина		X.80
Рук.груп.		Шаталина		X.80
Н. контр.		Мерзлякова		20.10.80
Утв.		Сливак		X.80

А3Д123.000

Заслонка воздушная круглого сечения с пневмоприводом

Лит.	Лист	Листов
И	1	3

Госстрой СССР
Сантехпроект
г. Москва

АЗД122.004

(✓)

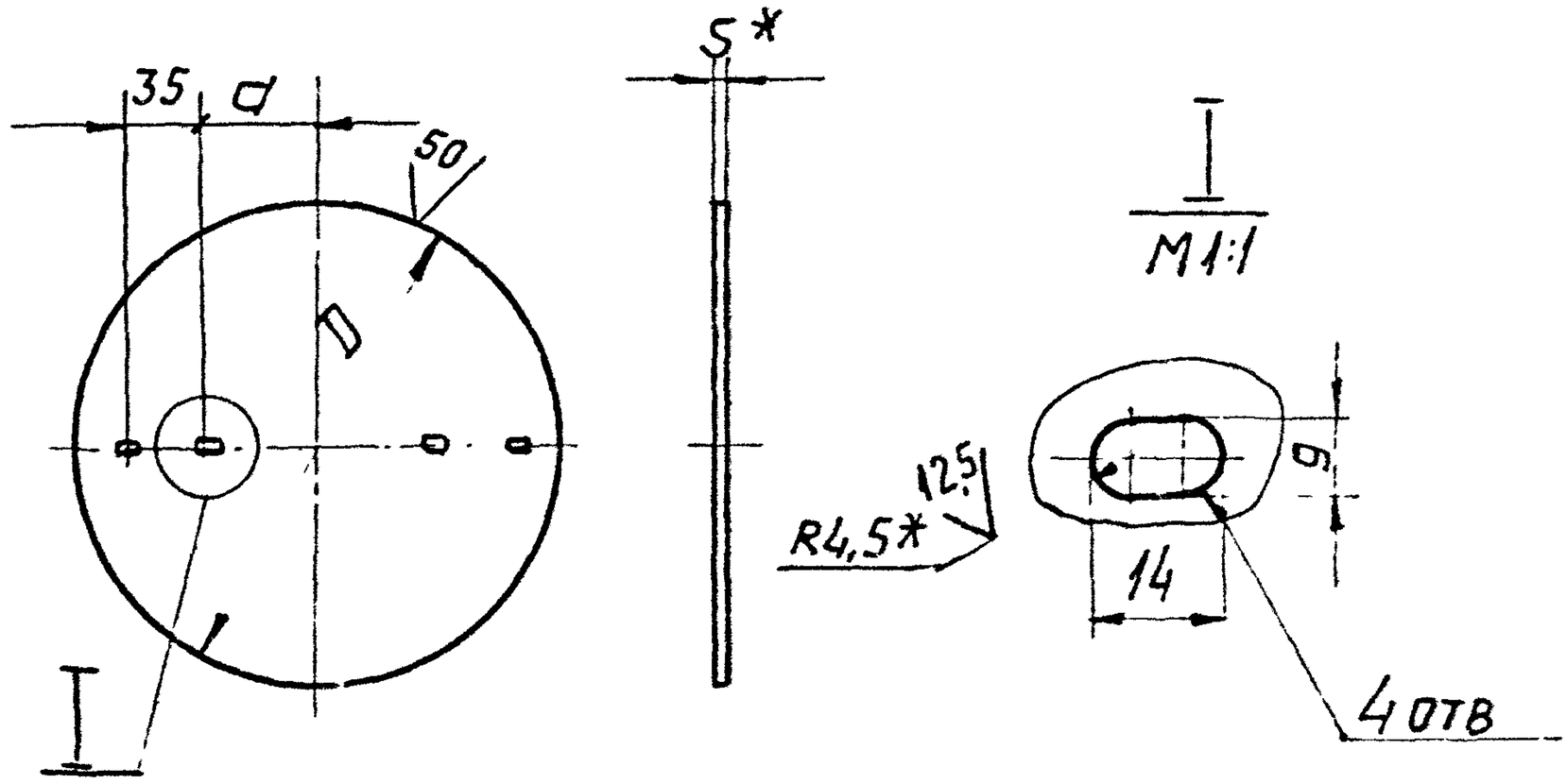

Обозначение	Размеры, мм			Масса, кг
	D	S*	d	
АЗД122.004	194	1,2	42	0,28
-01	244	1,5	67	0,55
-02	309		100	0,88
-03	394	2,0	142	1,44
-04	494		192	3,03

1* Размеры для справок

2. $+t_2$; $-t_2$; $\pm t_2/2$

Изм	Лист	№ докум.	Подп.	Дата
Разраб.		Смоланская		
Пров		Шаталина		
Рук груп		Шаталина		
Н.контр.		Мерзлякова		
Утв.		Бринберг		

АЗД122.004

Диск

Лист	Масса	Масшт.
И	См таел	—

Лист | Листов 1

Лист 6S ГОСТ19903-74
1-IV ГОСТ16523-70

Госстрой СССР
САНТЕХПРОЕКТ
г. Москва

Инв. № подл. | Подп. и дата | Взам. инв. № | Инв. № дубл. | Подп. и дата

Формат	Зона	Поз.	Обозначение	Наименование	Кол.	Примечание
		15		Шайба 8.02 ГОСТ 11371-78	15	
			Переменные данные для исполнений			
				АЗД 123.000		
				Сборочные единицы		
А4		16	АЗД 122.020	Корпус		1 шт., допускается замена на поз. 17
А4		17	АЗД 122.040	Корпус		1 шт., применяется взамен поз. 16
А4		18	АЗД 122.050-08	Тяга с рычагом	1	
				Детали		
А4		19	АЗД 122.004	Диск	1	
				АЗД 123.000-01		
				Сборочные единицы		
А4		16	АЗД 122.020-01	Корпус		1 шт., допускается замена на поз. 17
А4		17	АЗД 122.040-01	Корпус		1 шт., применяется взамен поз. 16
А4		18	АЗД 122.050-09	Тяга с рычагом	1	
				Детали		
А4		19	АЗД 122.004-01	Диск	1	
				АЗД 123.000-02		
				Сборочные единицы		
А4		16	АЗД 122.020-02	Корпус		1 шт., допускается замена на поз. 17

Подп. и дата | Инв. № дубл. | Взам. инв. № | Подп. и дата | Инв. № подл.

Рис. 1

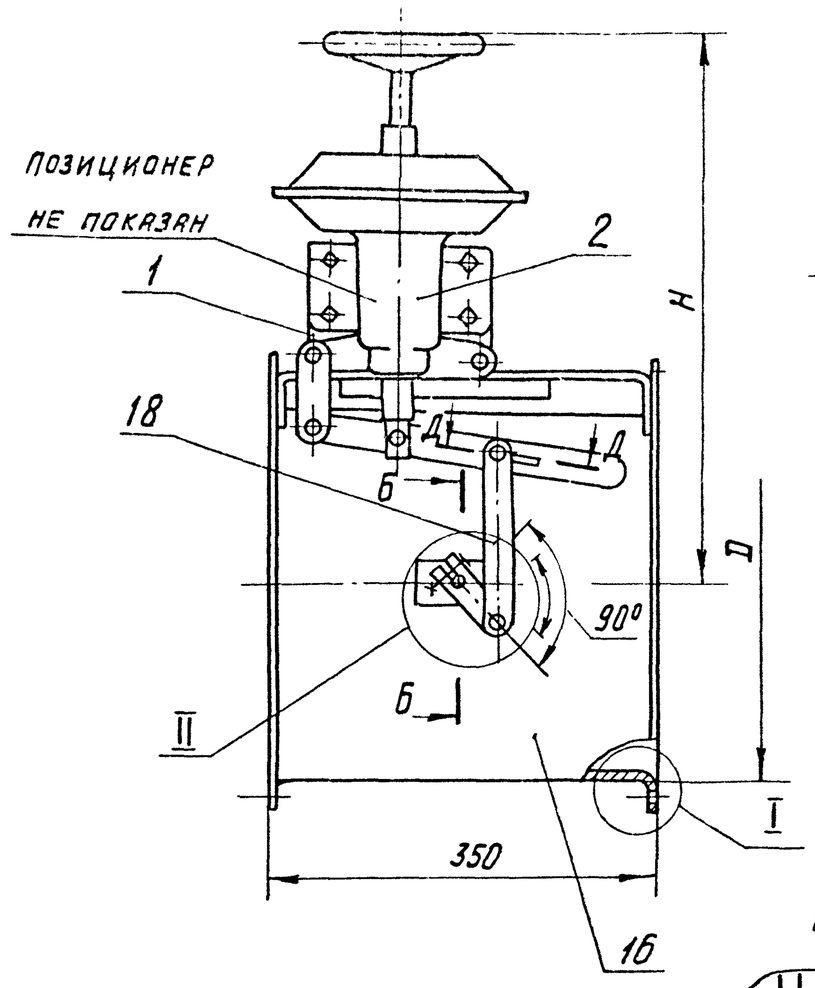

Рис. 2
Остальное — см. рис. 1

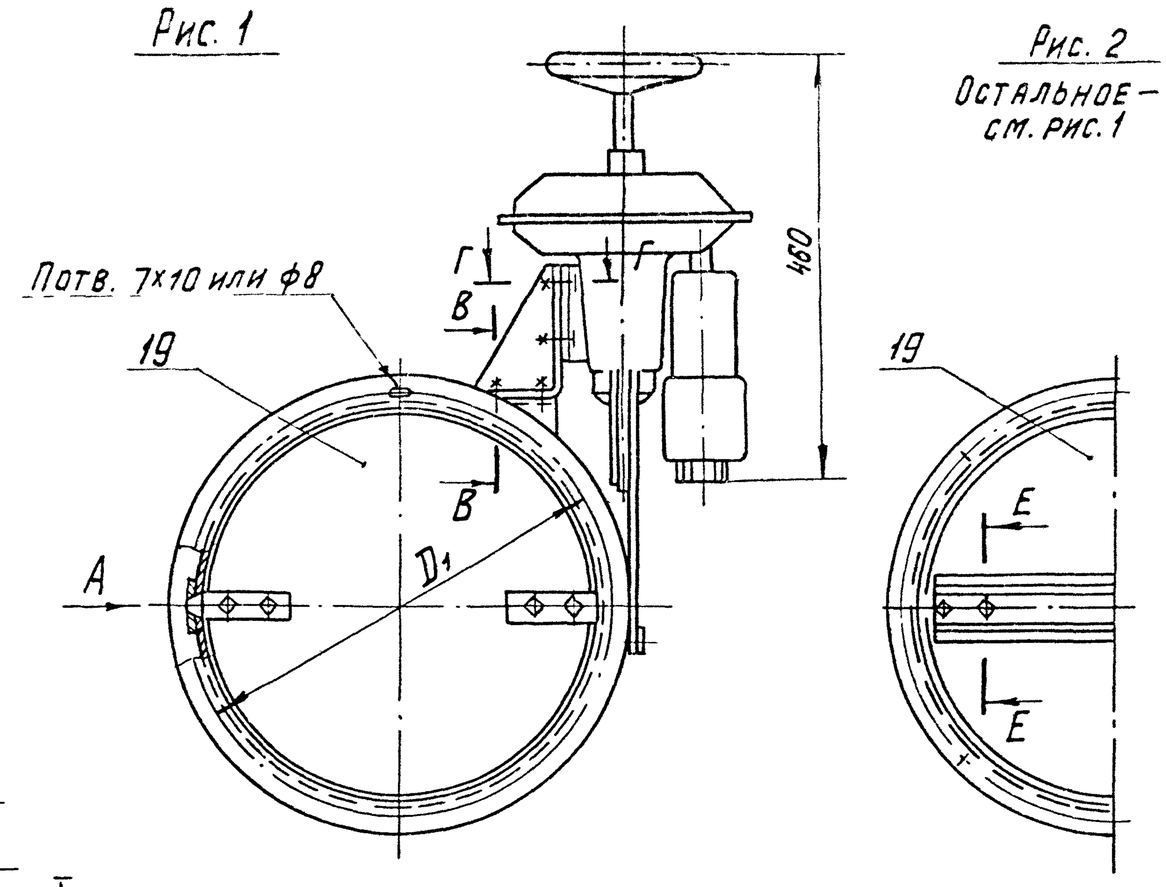

I / М1:2 вариант

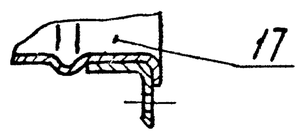

Вид А / М1:2

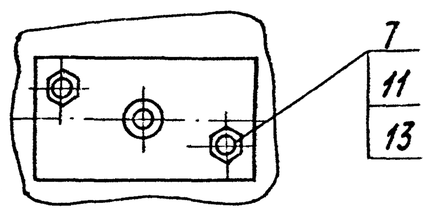

Е – Е / М1:2

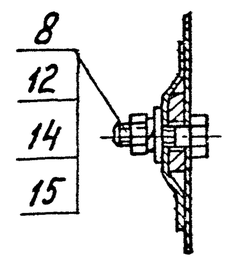

Б – Б / М 1:1

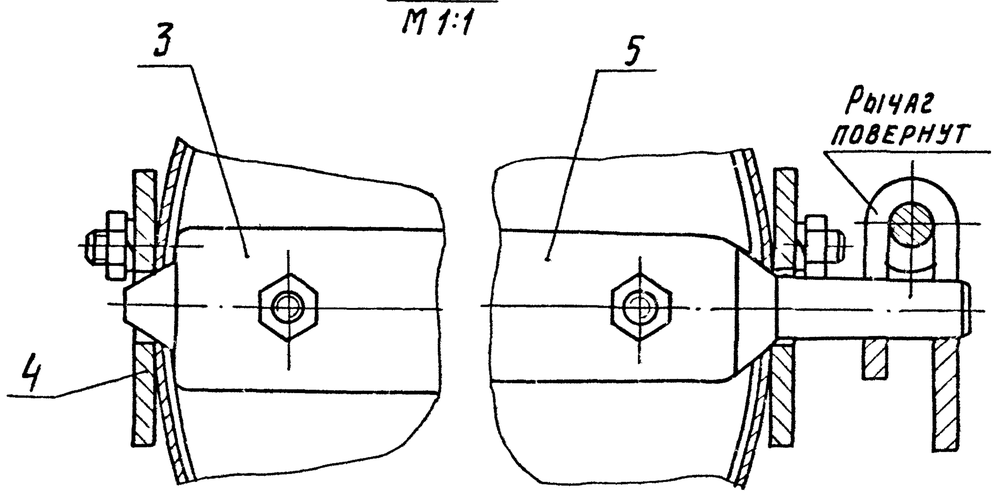

II / М1:2

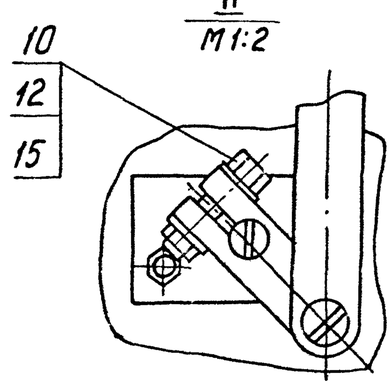

В – В / М1:2

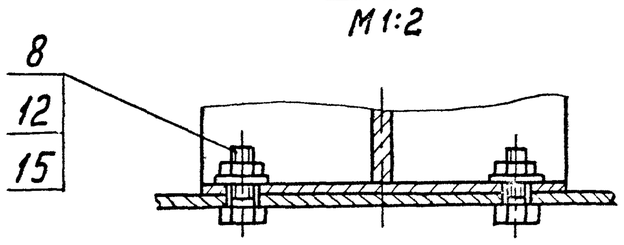

Г – Г / М1:2

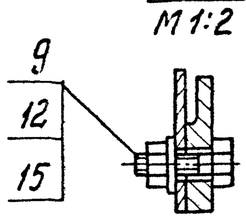

Д – Д повернуто / М1:2

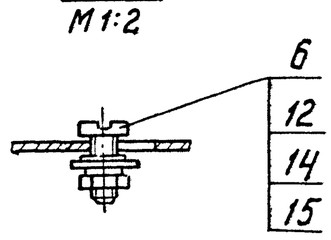

Обозначение	Шифр	Рис	Размеры, мм D	D1	H	Кол. шт. n	Масса, кг
АЗД 123.000	Р200П	1	200	230	550	6	20,35
-01	Р250П		250	280	565		21,54
-02	Р315П		315	345	585	8	23,17
-03	Р400П	2	400	430	610	10	26,34
-04	Р500П		500	530	630		31,64

Размеры для справок.

Изм	Лист	N докум	Подп	Дата	АЗД 123.000СБ			
Разраб.		Смолянская		7.80	Заслонка воздушная круглого сечения с пневмоприводом. Сборочный чертеж	Лит	Масса	Масшт.
Пров.		Шаталина		7.80		И	см. табл.	—
Рук.груп.		Шаталина		7.80		Лист	Листов 1	
Гл.спец.		Вайнберг		7.80		Госстрой СССР Сантехпроект г. Москва		
Н.контр.		Мерзлякова		20.10.80				
Утв.		Стивак						

Серия 5.904-13 Выпуск 1-2

Инв. N подл. | Подп. и дата | Взам. инв. N | Инв. N дубл. | Подп. и дата

А3Д123.001

(V) А

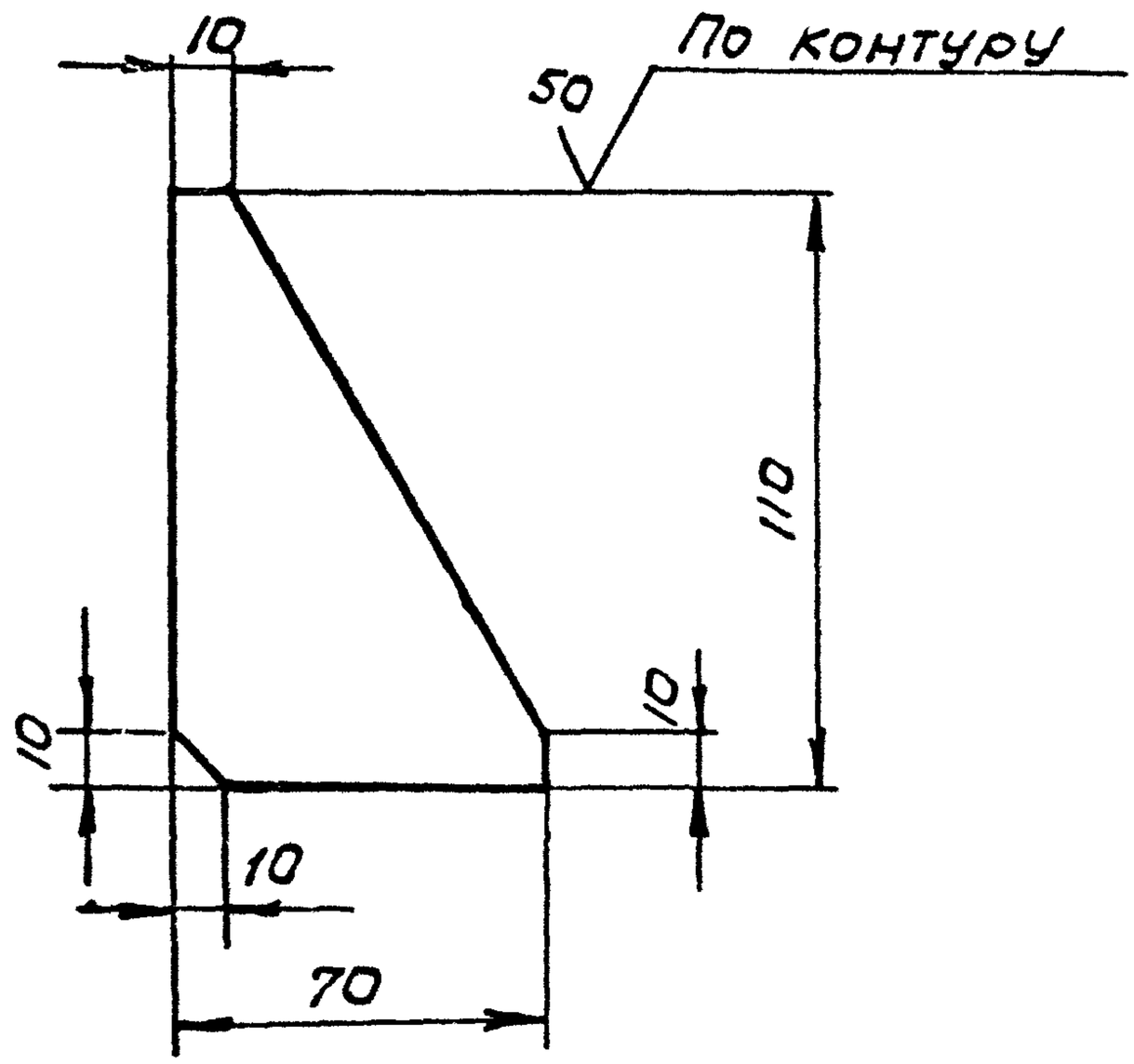

$-t_2; \pm t_2/2.$

Серия 5.904-13 Выпуск 1-2

Взам. инв. №	Инв. № дубл.	Подп. и дата	Инв. № подл.

Изм.	Лист	№ докум.	Подп.	Дата	А3Д123.001			
Разраб.		Смоланская		8.80	Косынка	Лит.	Масса	Масштаб
Пров.		Шаталина		8.80		И	0,14	1:2
Рук.гр.		Шаталина		8.80		Лист	Листов 1	
Н. контр.		Меозлякова		8.10.80	Лист Б4 ГОСТ 19903-74 / ВСТ3ГОСТ14637-69	Госстрой СССР Сантехпроект г. Москва		
Утв.		Вайнберг		10.8.80				

А3Д123.010

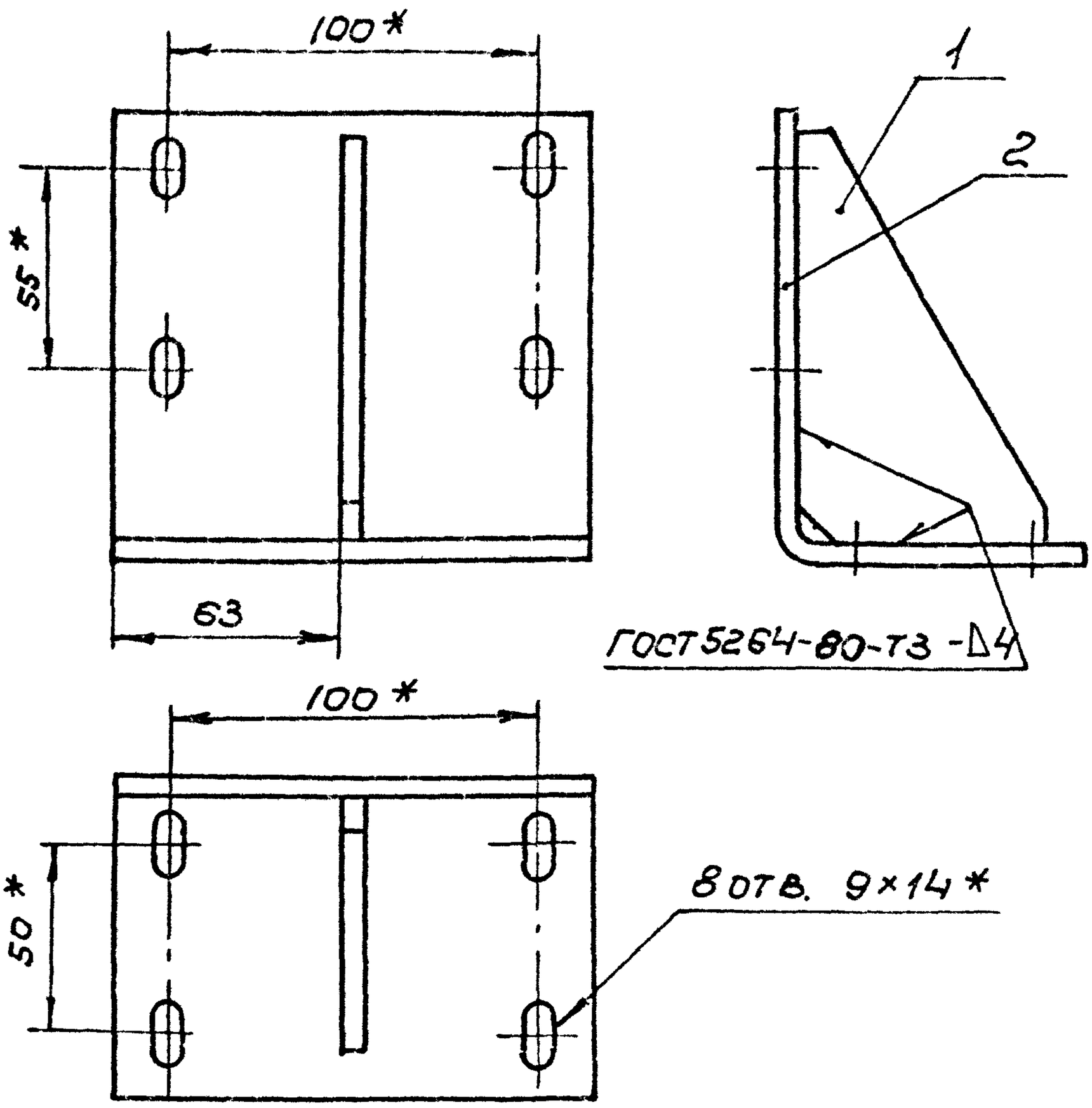

1. * РАЗМЕРЫ ДЛЯ СПРАВОК.
2. $\pm \frac{t2}{2}$.

Формат	Зона	Поз.	Обозначение	Наименование	Кол.	Примечание
				Детали		
А4		1	А3Д123.001	Косынка	1	
А4		2	А3Д123.002	Опора	1	

Изм	Лист	№ докум.	Подп.	Дата	А3Д123.010			
Разраб.		Смолянская		X.80	Кронштейн	Лит. И	Масса 0,98	Масштаб 1:2
Пров.		Шаталина		X.80		Лист	Листов 1	
Рук.гр.		Шаталина		X.80		Госстрой СССР Сантехпроект г. Москва		
Гл.спец.		Вайнберг		X.80				
Н.контр.		Мерзлякова		20.10.80				
Утв.		Спивак		X.80				

Взам. инв. № | Инв. № дубл. | Подп. и дата | Инв. № подл. | Подп. и дата

АЗД 123.002

50 (V)

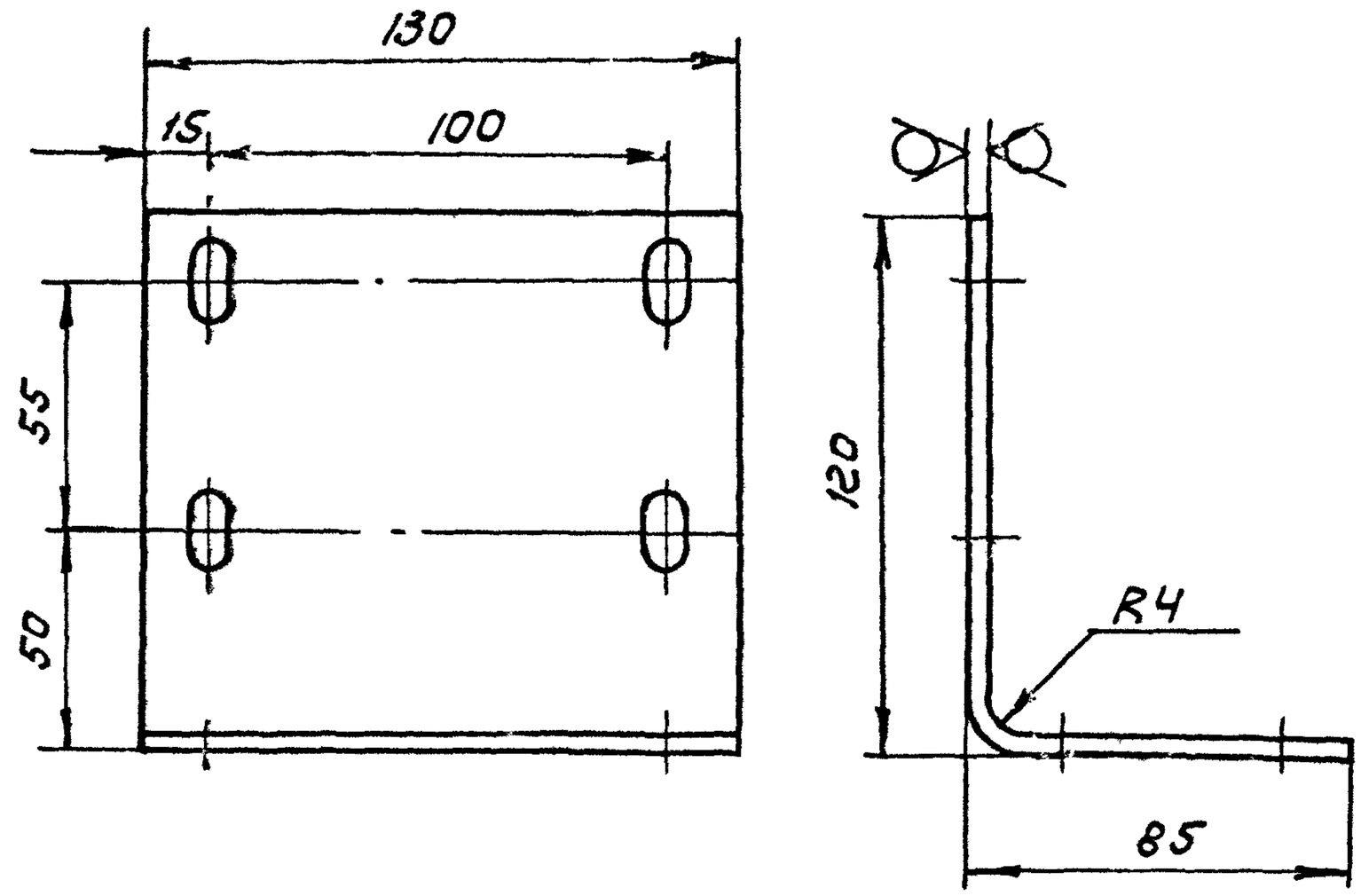

I
М1:1

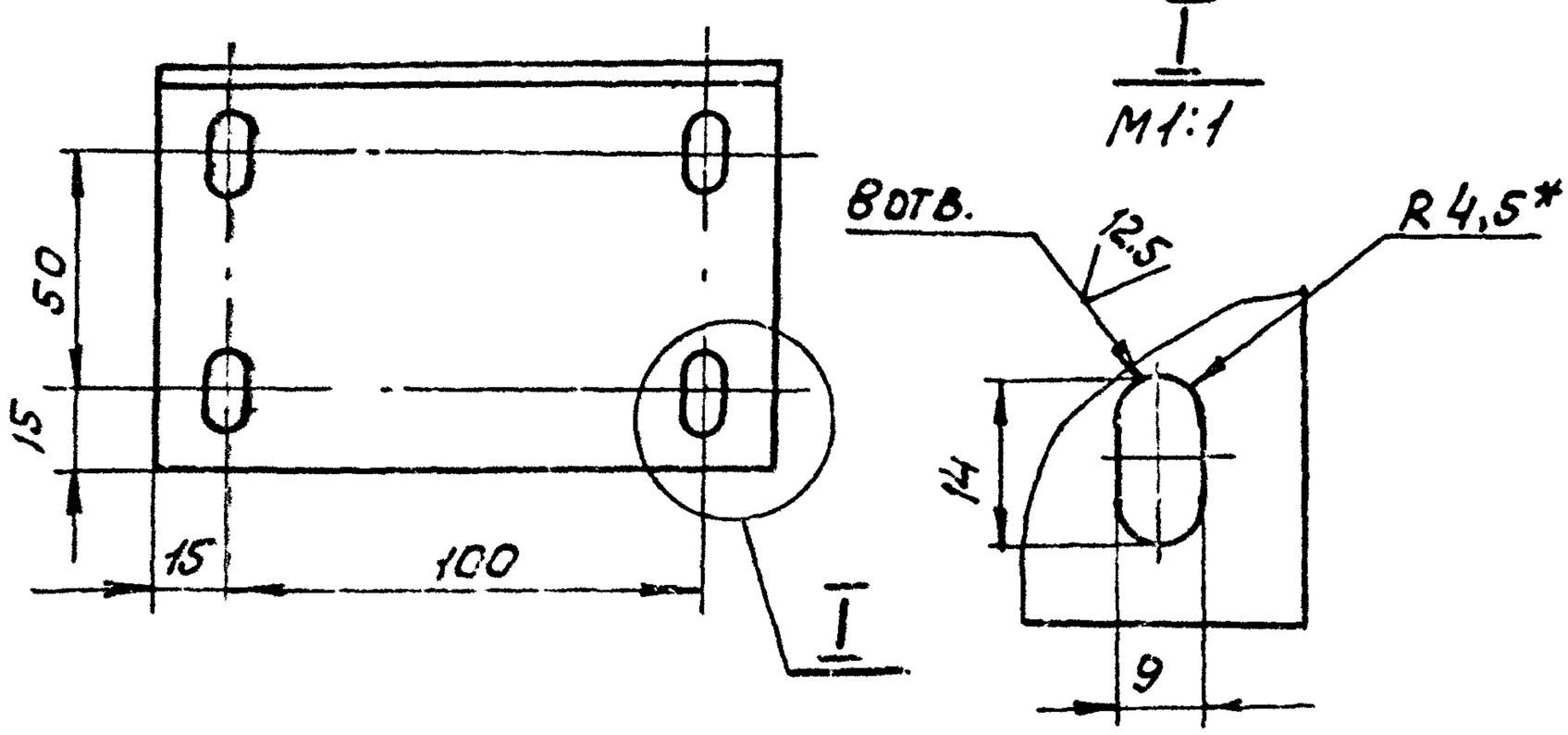

1. *Размер для справок.
2. $+t_2$; $-t_2$, $\pm t_2/2$

Изм	Лист	№ докум	Подп.	Дата	АЗД 123.002			
Разраб.		Смолянская		К 80	Опора	Лит	Масса	Масштаб
Пров.		Шаталина		К 80		И	0,84	1:2
Рук.гр.		Шаталина		К 80		Лист	Листов 1	
Н.контр.		Мерзлякова		20.12.80	Лист Б4 ГОСТ 19903-74 / ВСТ.3 ГОСТ 14637-69	Госстрой СССР Сантехпроект г. Москва		
Утв.		Вайнберг		20.12.80				

Взам. инв. № | Подп. и дата | Инв. № дубл. | Подп. и дата | Инв. № подл.

АЗД123.020

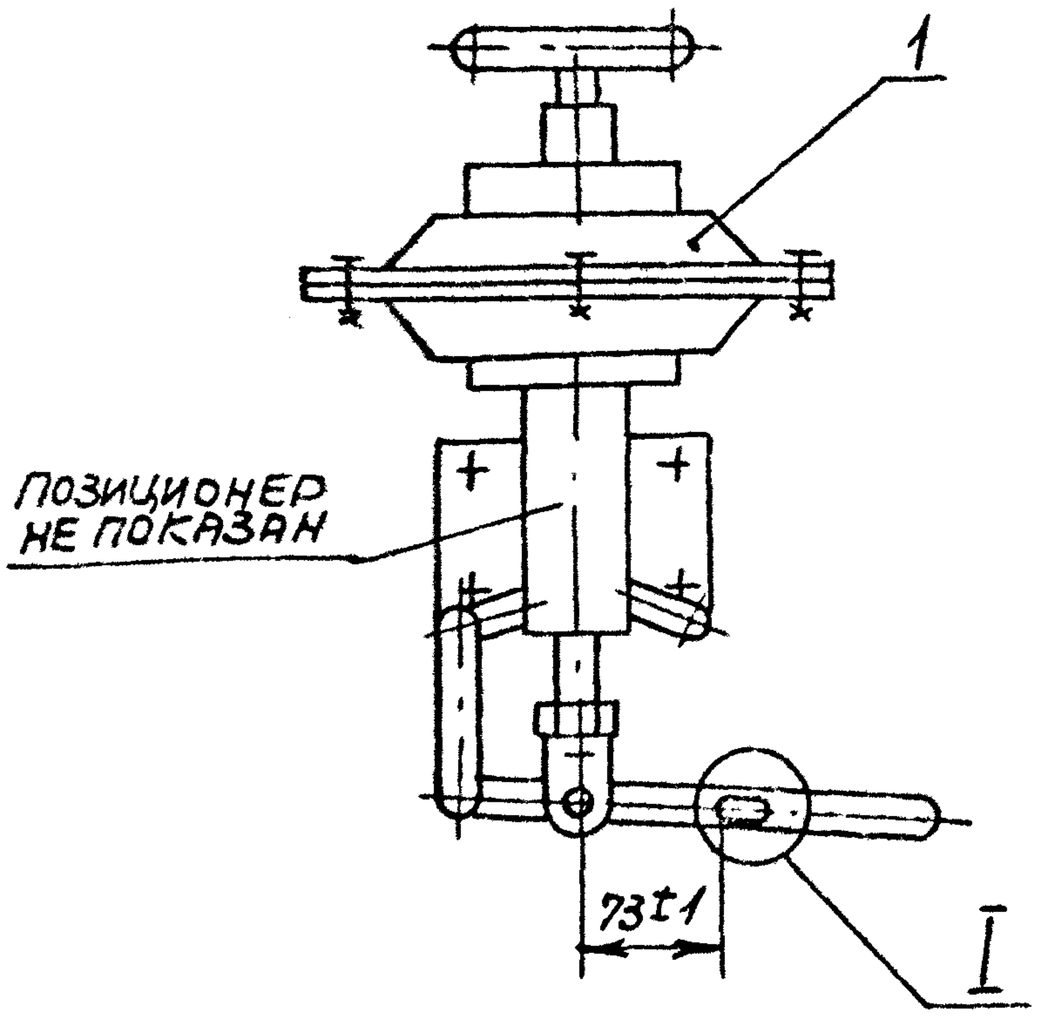

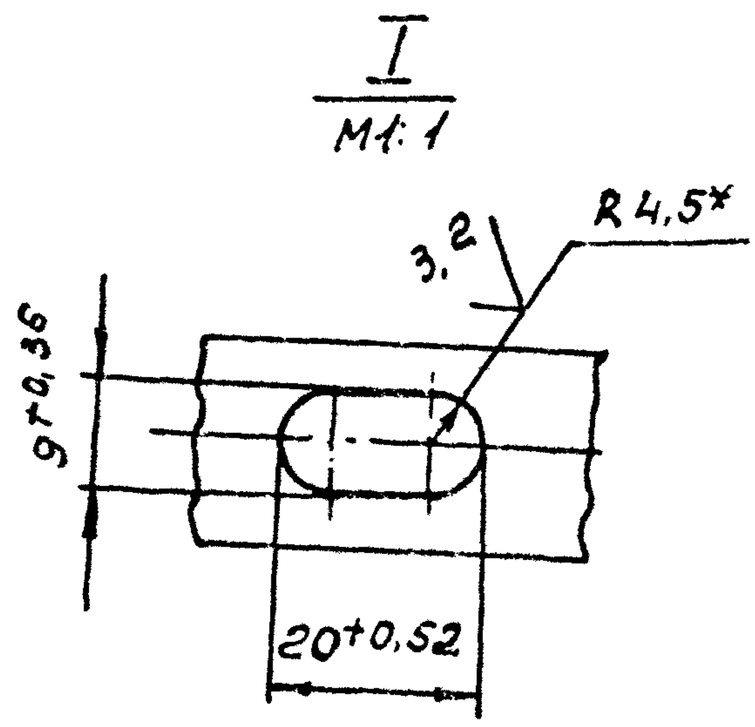

*Размер для справок.

Формат	Зона	Поз.	Обозначение	Наименование	Кол.	Примечание
				Прочие изделия		
		1		Механизм исполнительный пневматический мембранно-пружинный колебательный МИМ-К-200-100-058 ТУ25-03-714-70	1	

Изм.	Лист	№ докум.	Подп.	Дата	
Разраб.		Волобуева		X-80	Пневмопривод
Пров.		Шаталина		X-80	
Рук. гр.		Шаталина		X-80	
Гл. спец.		Вайнберг		X-80	
Н. контр.		Мерзлякова		20.10.80	
Утв.		Спивак		X-80	

АЗД 123.020

Лит.	Масса	Масштаб
И	13,25	1:5

Лист | Листов 1

Госстрой СССР
Сантехпроект
г. Москва

Подп. и дата | Инв. № дубл. | Взам. инв. № | Подп. и дата | Инв. № подл.

Формат	Зона	Поз.	Обозначение	Наименование	Кол.	Примечание
				Гайки ГОСТ 5915-70		
		10		М8.4	24	
		11		М10.4	5	
		12		Шайба 8.65Г		
				ГОСТ 6402-70	19	
		13		Шайба 8.02		
				ГОСТ 11371-78	25	
			Переменные данные для исполнений:			
				АЗД135.000		
				Сборочные единицы		
А4		14	АЗД122.050-13	Тяга с рычагом	1	
А4		15	АЗД134.040	Лопатка средняя	1	
А4		16	АЗД134.050	Лопатка крайняя	2	
А4		17	АЗД134.060	Тяга с рычагами	2	
А4		18	АЗД135.010	Корпус		1 шт., допуск, замена на поз. 19
А4		19	АЗД135.020	Корпус		1 шт., примен. взамен поз. 18
				АЗД135.000-01		
				Сборочные единицы		
А4		14	АЗД122.050-14	Тяга с рычагом	1	

Серия 5.904-13 Выпуск 1-2

Подп. и дата | Инв. № дубл. | Взам. инв. № | Подп. и дата | Инв. № подл.

Изм.	Лист	№ докум.	Подп.	Дата	АЗД 135.000	Лист 2

(✓)

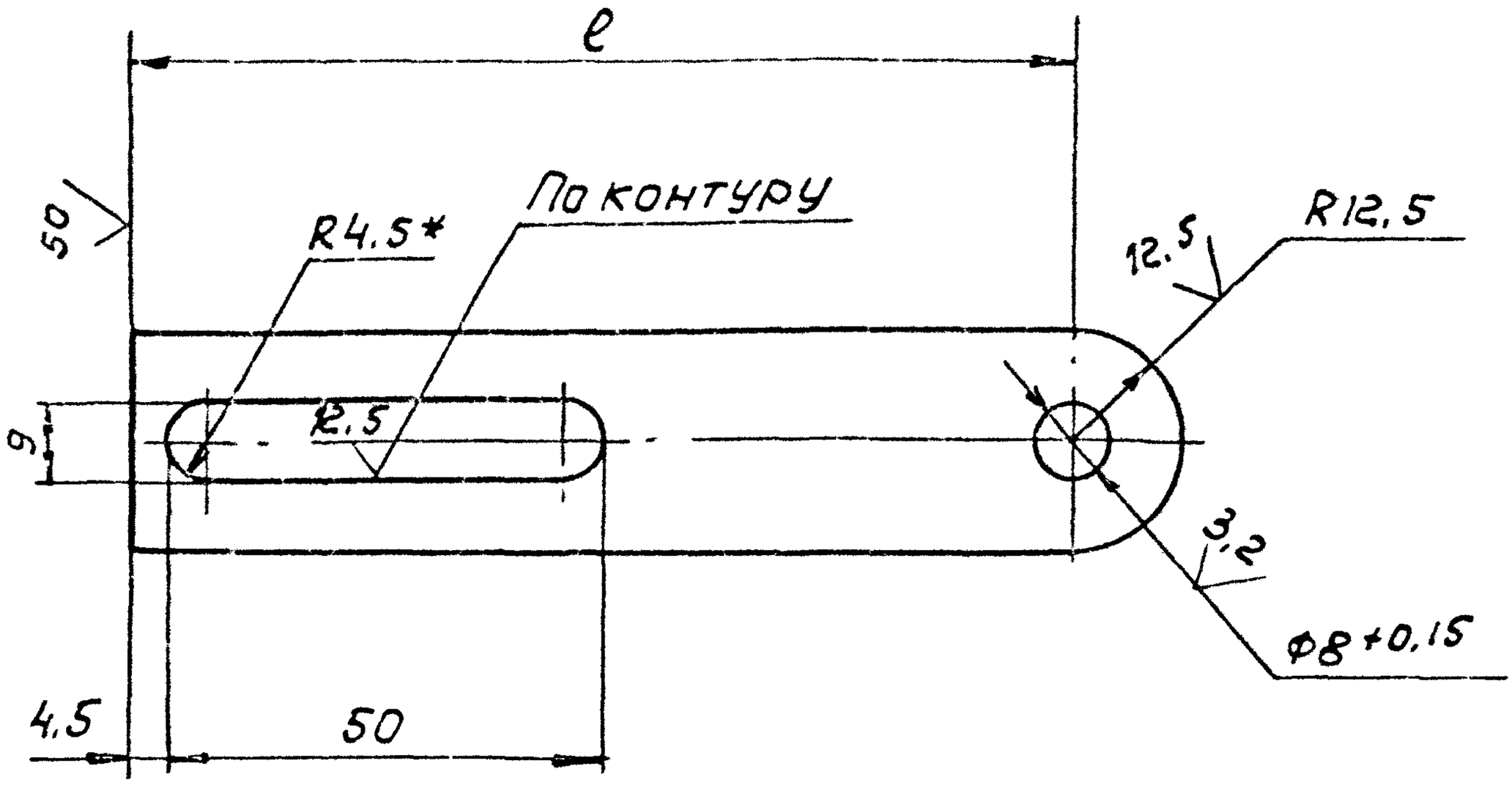

ОБОЗНАЧЕНИЕ	ℓ, мм	МАССА, кг
АЗД134.019	110	0.09
-01	130	0.11

1. *РАЗМЕР ДЛЯ СПРАВОК.
2. $\pm t_2$; $\pm \frac{t_2}{2}$.

Изм	Лист	N°докум	Подп.	Дата	АЗД134.019			
Разраб.		Волобуева		X-80	Тяга	Лит.	Масса	Масштаб
Пров.		Шаталина		X-80		И	См. табл.	—
Рук.гр.		Шаталина		X-80		Лист	Листов 1	
Н.контр.		Мерзлякова		30.X.80	Полоса $\frac{Б\text{-}2\text{-}4\times25\ ГОСТ\ 103\text{-}76}{8\ Ст.3\text{-}3\text{-}I\ ГОСТ\ 535\text{-}79}$	Госстрой СССР Сантехпроект г. Москва		
Утв		Вайнберг		X-80				

Инв. N°подл. | Подп. и дата | Взам. инв. N° | Инв. N°дубл. | Подп. и дата

Формат	Зона	Поз.	Обозначение	Наименование	Кол.	Примечание
А4		15	АЗД134. 040 -01	Лопатка средняя	1	
А4		16	АЗД 134. 050-01	Лопатка крайняя	2	
А4		17	АЗД 134. 060	Тяга с рычагами	2	
А4		18	АЗД135. 010 -01	Корпус		1шт, допуск замена на
						на поз.19
А4		19	АЗД135. 020 -01	Корпус		1шт., примен.
						взамен поз.18
				АЗД 135. 000 -02		
				Сборочные единицы		
А4		14	АЗД 122. 050 - 15	Тяга с рыча.-ом	1	
А4		15	АЗД 134. 040 - 02	Лопатка средняя	1	
А4		16	АЗД134. 050 - 02	Лопатка крайняя	2	
А4		17	АЗД134. 060 -01	Тяга с рычагами	2	
А4		18	АЗД135. 010 - 02	Корпус		1шт, допуск. за-
						мена на поз.19
А4		19	АЗД135. 020-02	Корпус		1 шт. примен.
						взамен поз.18

Инв. № подл. | Подп. и дата | Взам. инв. № | Инв. № дубл. | Подп. и дата

Формат	Зона	Поз.	Обозначение	Наименование	Кол.	Примечание
				Документация		
А2			АЗД 135. 000 СБ	Сборочный чертеж		
А3			АЗД 122. 000 ТО	Техническое описание		
				Сборочные единицы		
Д4		1	АЗД 123.020	Пневмопривод	1	
				Детали		
Д4		2	АЗД 122. 003	Ось ведущая	1	
Д4		3	АЗД 122. 013	Палец	1	
Д4		4	АЗД 134.001	Ось	5	
Д4		5	АЗД 134.002	Ось	5	
Д4		6	АЗД 134.003	Прокладка	1	
				Стандартные изделия		
				Болты ГОСТ 7798 -70		
		7		М8х20.36	16	
		8		М8х25.36	6	
		9		М8х40.36	1	

Взам. инв. № | Инв. № дубл. | Подп. и дата | Инв. № подл.

Изм	Лист	№ докум.	Подп.	Дата
Разраб.		Волобуева		8-80
Пров.		Шаталина		8-80
Рук. гр.		Шаталина		8-80
Н. контр.		Мерзлякова		20.10.80
Утв.		Ваймберг		8-80

АЗД 135. 000

Заслонка воздушная круглого сечения с пневмоприводом

Лит.	Лист	Листов
И	1	3

Госстрой СССР
Сантехпроект
г. Москва

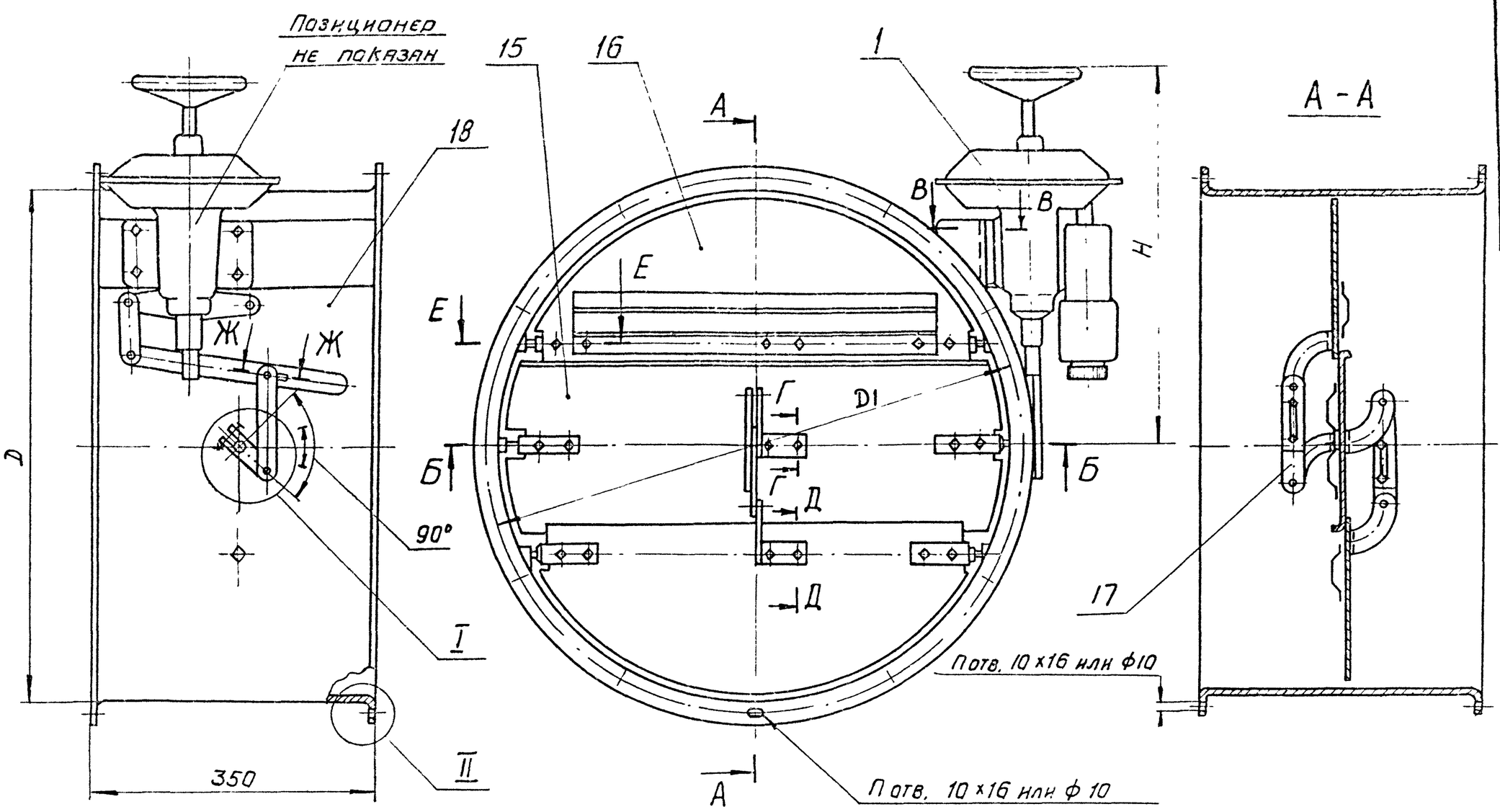

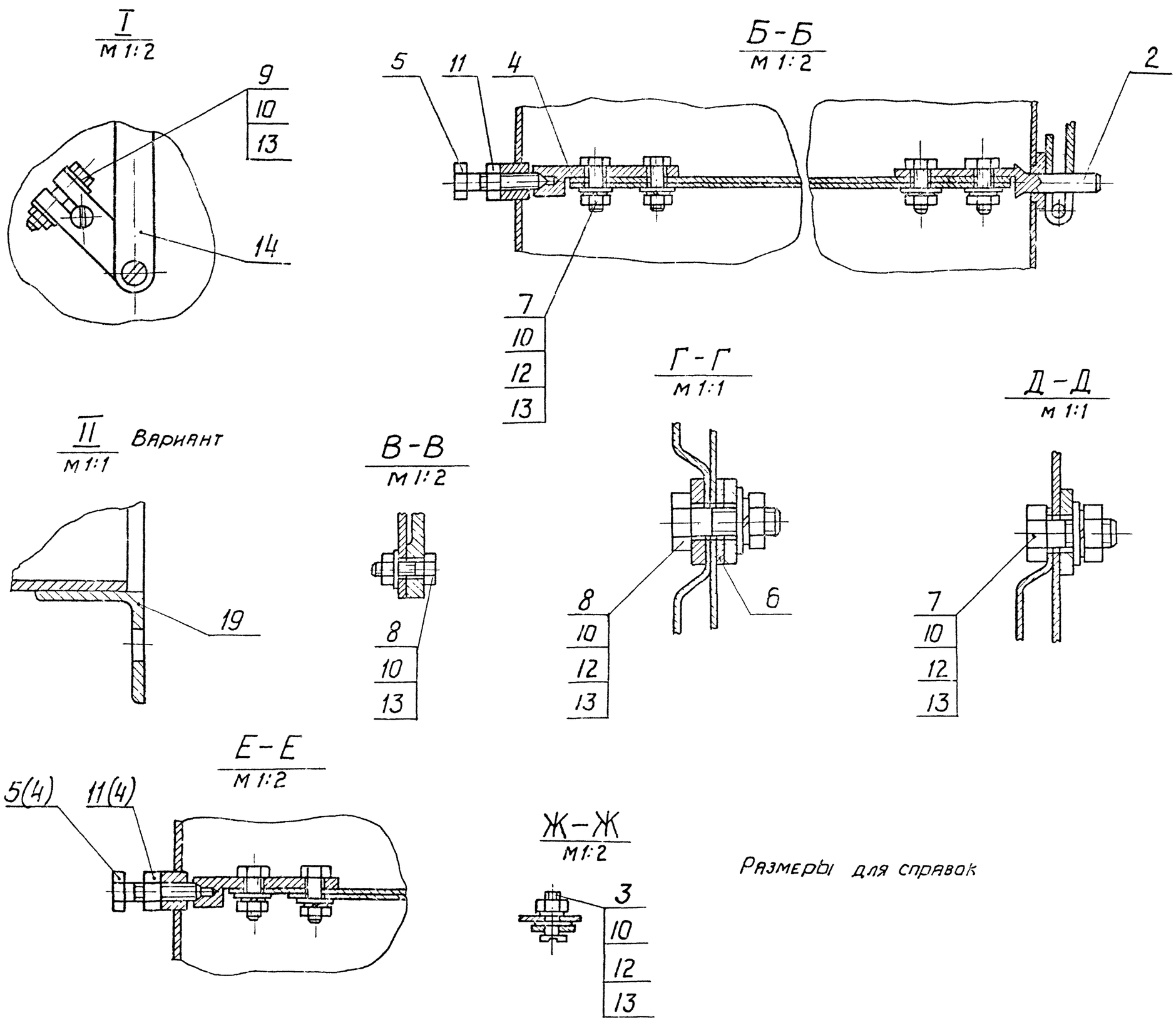

Размеры для справок

Обозначение	Шифр	Размеры, мм			Кол. шт.	Масса, кг
		D	D1	H	n	
АЗД 135.000	Р630П	630	660	570	12	43,5
-01	Р800П	800	830	605		52,1
-02	Р1000П	1000	1040	645	16	65,2

Изм.	Лист	№ докум.	Подп.	Дата
Разраб.	Волобуева			X-80
Пров.	Шаталина			X-80
Рук. гр.	Шаталина			X-80
Гл. спец.	Ваннберг			X-80
Н. контр.	Мерзлякова			X-80
Утв.	Спивак			X-80

АЗД 135.000 СБ

Заслонка воздушная круглого сечения с пневмоприводом

Сборочный чертеж

Лит.	Масса	Масштаб
И	см. табл.	-
Лист	Листов 1	

Госстрой СССР
Сантехпроект
г. Москва

АЗД 135.000 СБ

Серия 5.904-13 Выпуск 1-2

Инв. N подл. | Подп. и дата | Взам. инв. N | Инв. N дубл. | Подп. и дата

АЗД135.010СБ

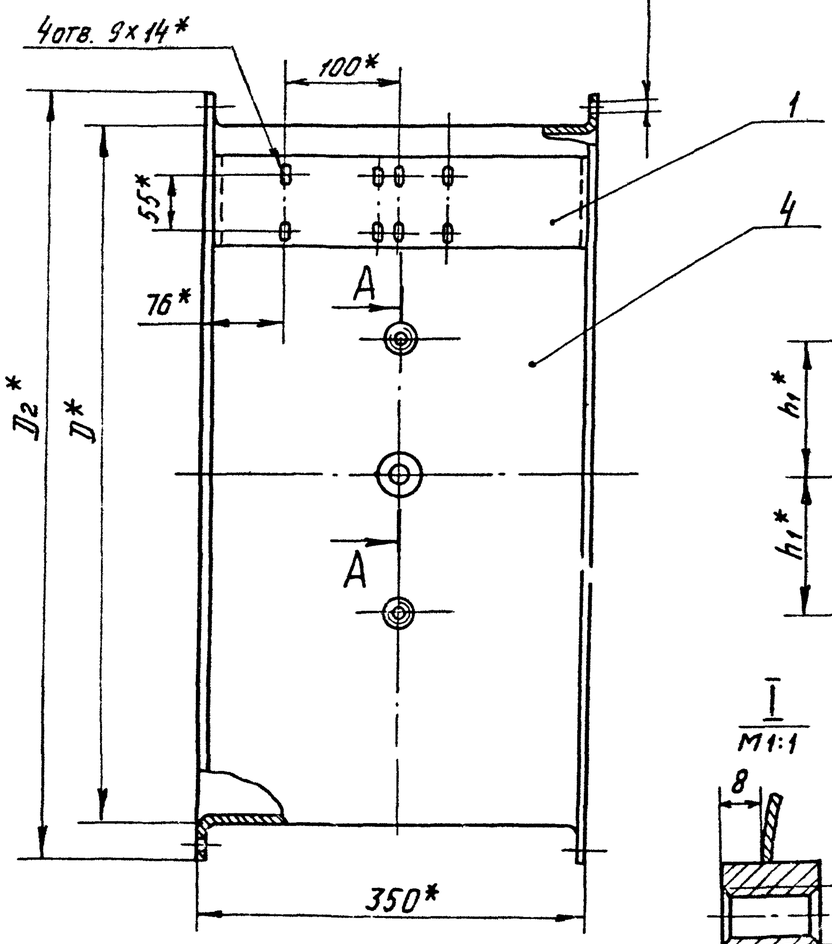

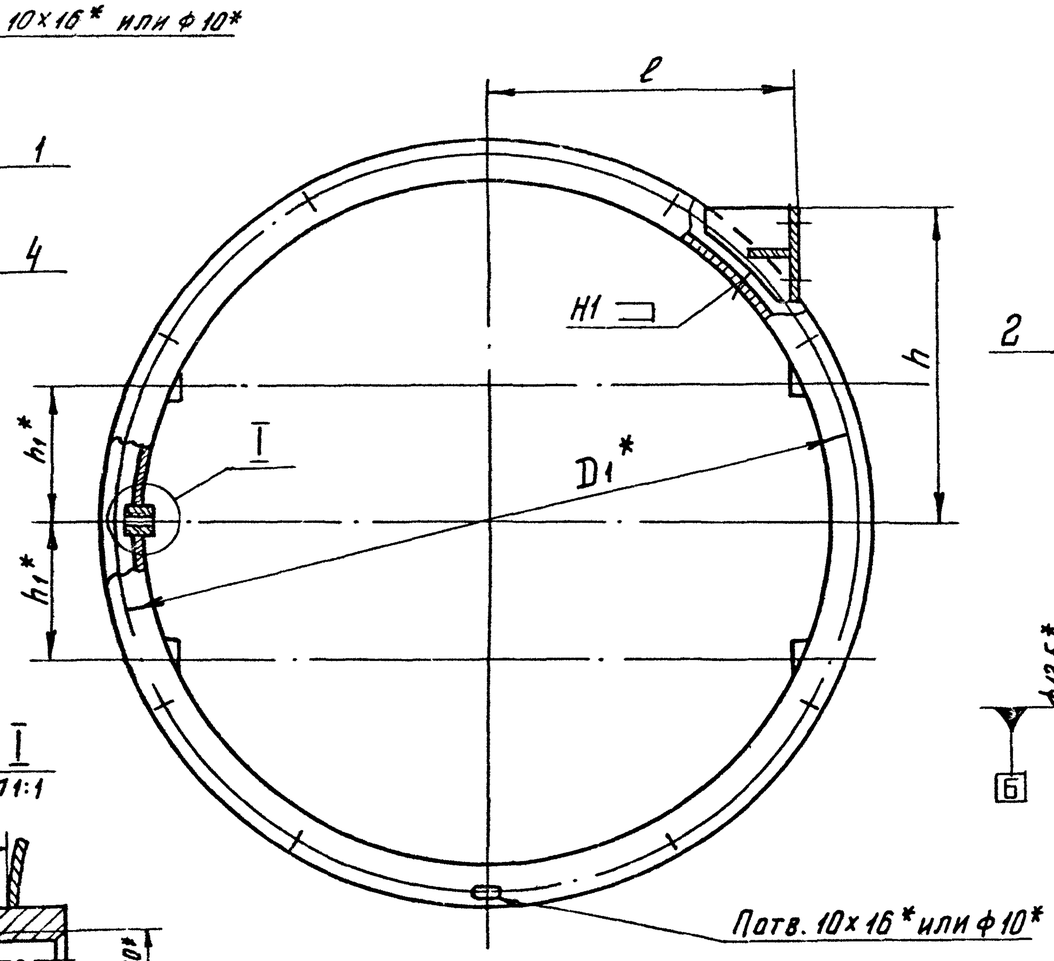

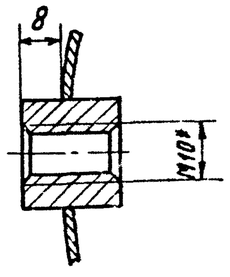

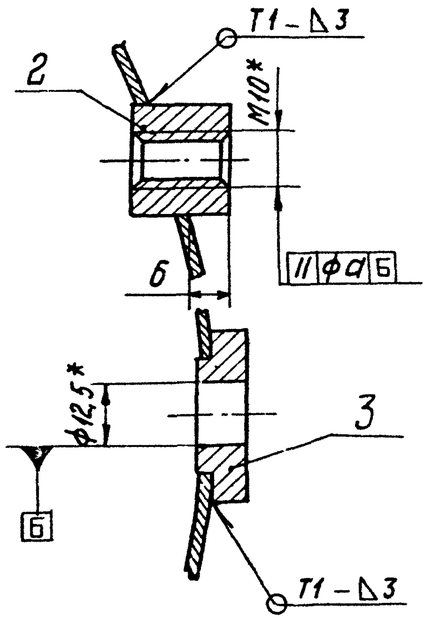

1.* Размеры для справок.
2. $\pm \frac{t_2}{2}$.
3. Сварные швы по ГОСТ 5264-80.

Обозначение	Размеры, мм							Кол. шт.	Масса, кг
	D*	D_1*	D_2*	ℓ	h	h_1*	a	n	
АЗД 135.010	630	660	696	272	285	125	0,025	12	14,5
-01	800	830	866	359	320	160			17,8
-02	1000	1040	1074	458	360	200	0,04	16	22,4

Изм.	Лист	N докум.	Подп.	Дата	АЗД 135.010СБ
Разраб.		Волобуева		X-80	Корпус Сборочный чертеж
Пров.		Шагалина		X.80	
Рук. группы		Шагалина		X.80	
Гл. спец.		Зайнберг		X-80	
Н. контр.		Мерзлякова		X.80	
Утв.		Сливак		X.80	

Лит.	Масса	Масшт.
Н	см. табл.	—
Лист	Листов 1	

Госстрой СССР
САНТЕХПРОЕКТ
г. Москва

Серия 5.904-13 Выпуск 1-2

Инв. N подл. | Подп. и дата | Взам. инв. N | Инв. N дубл. | Подп. и дата

Формат	Зона	Поз.	Обозначение	Наименование	Кол.	Примечание
				Документация		
А3			А3Д135.010СБ	Сборочный чертеж		
				Сборочные единицы		
А4		1	А3Д134.020	Опора	1	
				Детали		
А4		2	А3Д134.005	Бобышка	5	
А4		3	А3Д134.006	Бобышка	1	
			Переменные данные	для исполнений:		
				А3Д135.010		
				Детали		
А3		4	А3Д134.007	Обечайка	1	
				А3Д135.010-01		
				Детали		
А3		4	А3Д134.007-01	Обечайка	1	
				А3Д135.010-02		
				Детали		
А3		4	А3Д134.007-02	Обечайка		

Подп. и дата | Инв. N дубл. | Взам. инв. N | Подп. и дата | Инв. N подл.

Изм	Лист	N докум.	Подп.	Дата
Разраб.		Волобуева		X-80
Пров.		Шаталина		
Рук. груп.		Шаталина		
Н. контр.		Мерзлякова		20.10.80
Утв.		Вайнберг		10-8-

А3Д135.010

Корпус

Лит.	Лист	Листов
И		1

Госстрой СССР
САНТЕХПРОЕКТ
Москва

Формат	Зона	Поз.	Обозначение	Наименование	Кол.	Примечание
				Документация		
А3			АЗД 135. 020СБ	Сборочный чертеж		
				Сборочные единицы		
А4		1	АЗД 134. 020-01	Опора	1	
				Детали		
А4		2	АЗД 134. 005	Бобышка	5	
А4		3	АЗД 134. 006	Бобышка	1	
			Переменные данные	для исполнений:		
				АЗД 135. 020		
				Детали		
А4		4	АЗД 134. 012	Обечайка	1	
А4		5	АЗД 134. 013	Фланец	2	
				АЗД 135. 020-01		
				Детали		
А4		4	АЗД 134. 012-01	Обечайка	1	
А4		5	АЗД 134. 013-01	Фланец	2	
				АЗД 135. 020-01		
				Детали		
А4		4	АЗД 134. 012-02	Обечайка	1	
А4		5	АЗД 134. 013-02	Фланец	2	

Подп. и дата | Инв. N дубл. | Взам. инв. N | Подп. и дата | Инв. N подл.

Изм.	Лист	N докум.	Подп.	Дата
Разраб.		Волобуева		X-80
Пров.		Шаталина		
Рук. груп.		Шаталина		X.80
Н. контр.		Мерзлякова		20.10.80
Утв.		Вайнберг		10.8

АЗД135.020

Корпус

Лит.	Лист	Листов
И		1

Госстрой СССР
САНТЕХПРОЕКТ
г. Москва

Рис. 1

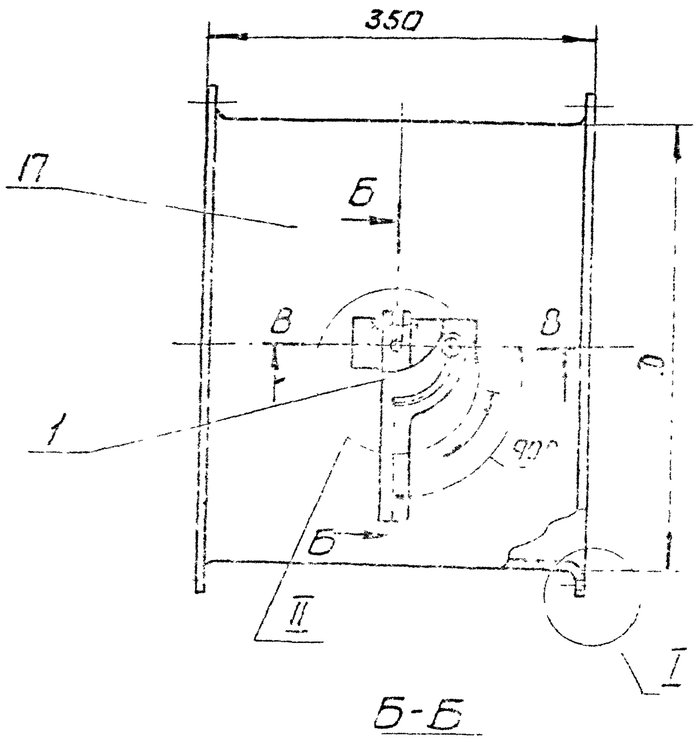

Б-Б
М 1:1

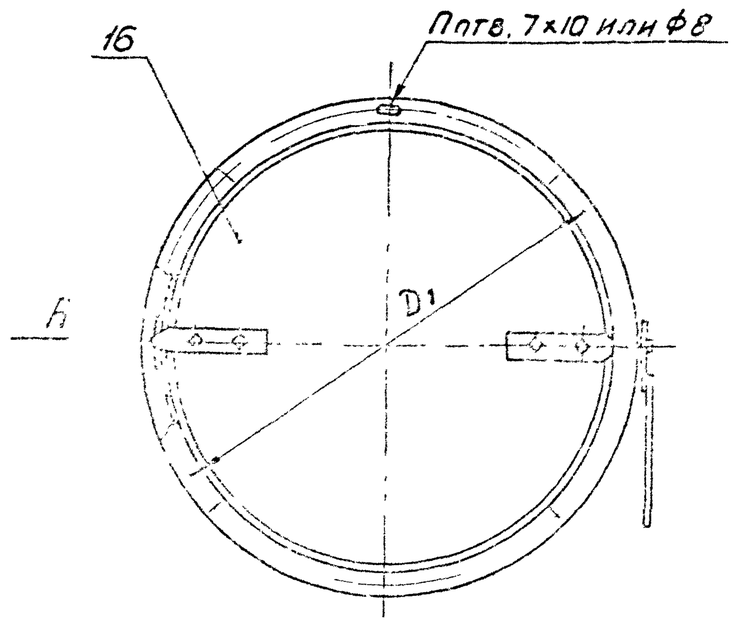

Рис. 2

Остальное - см. рис. 1

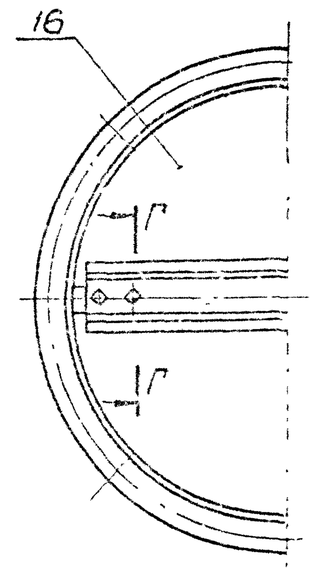

Г-Г
М 1:1

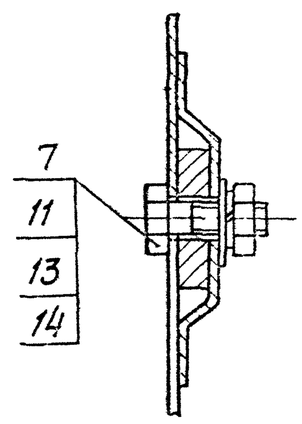

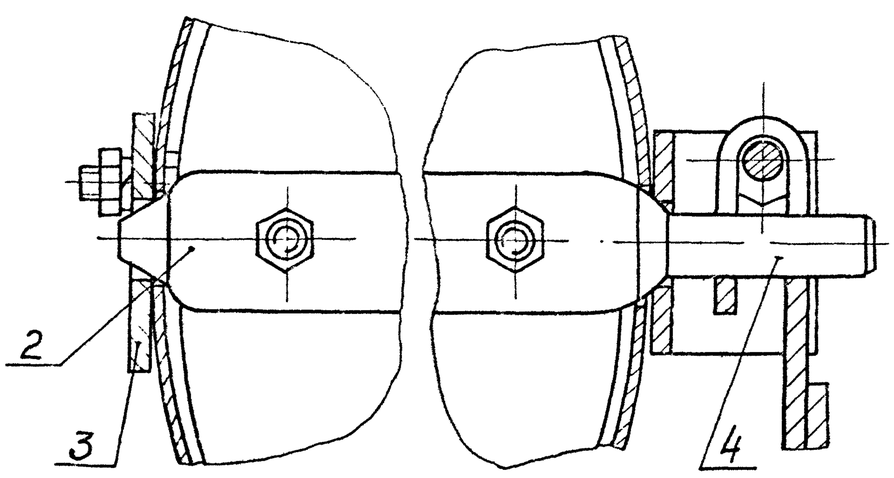

I
М 1:1 вариант

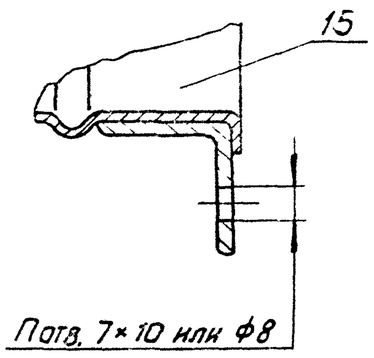

II
М 1:2

Вид А
М 1:1

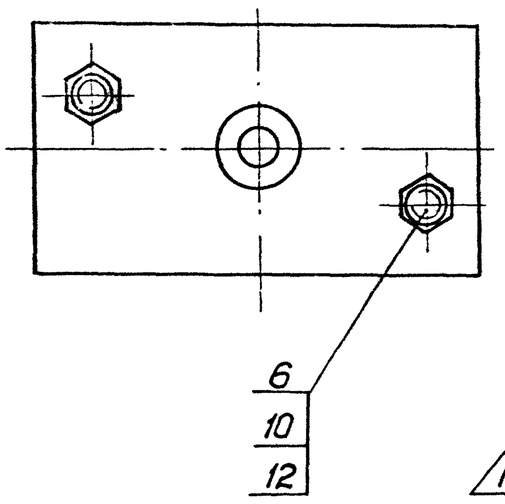

В-В
М 1:2

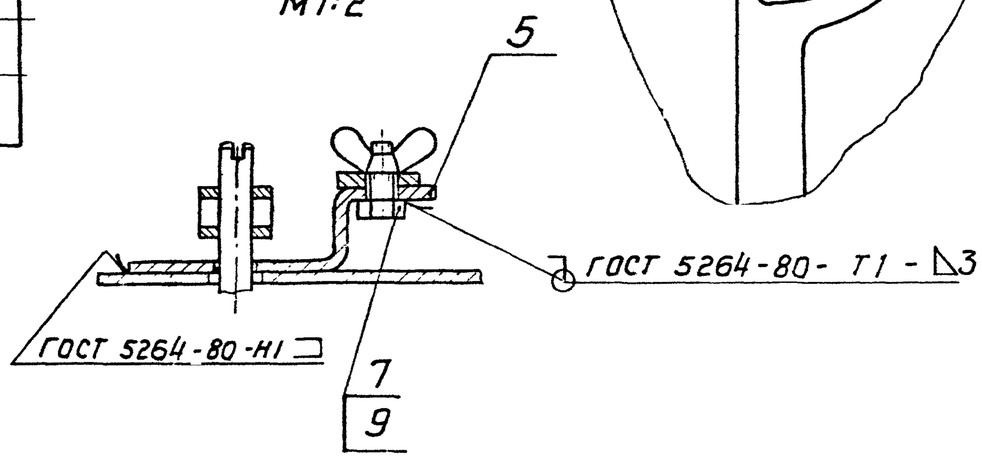

Обозначение	Шифр	Рис.	Размеры, мм D	Размеры, мм D1	Кол. шт. П	Масса, кг
АЗД 133.000	Р200Р	1	200	230	6	4.85
-01	Р250Р		250	280		6.03
-02	Р315Р		315	345	8	7.64
-03	Р400Р	2	400	430	10	10.80
-04	Р500Р		500	530		16.08

Размеры для справок

Изм.	Лист	N докум.	Подп.	Дата	
Разраб.	Смолянская			8-80	
Пров.	Шаталина			8-80	
Рук.гр.	Шаталина			8-80	
Гл.спец.	Райнберг			10.80	
Н.контр.	Мерзлякова			10.80	
Утв.	Спивак			8-80	

АЗД 133.000 СБ

Заслонка воздушная круглого сечения с ручным управлением

Сборочный чертеж

Лит.	Масса	Масшт.
И	См. табл.	—

Лист | Листов 1

Госстрой СССР Сантехпроект г. Москва

Серия 5.904-13 Выпуск 1-2

Инв. N подл. | Подп. и дата | Взам. инв. N | Инв. N дубл. | Подп. и дата

Формат	Зона	Поз.	Обозначение	Наименование	Кол.	Примечание
				Документация		
А2			АЗД 133.000 СБ	Сборочный чертеж		
А3			АЗД 122.000 ТО	Техническое описание		
				Сборочные единицы		
А4		1	АЗД 133.010	Ручка управления	1	
				Детали		
А4		2	АЗД 122.001	Ось	1	
А4		3	АЗД 122.002	Планка	1	
А4		4	АЗД 122.003	Ось ведущая	1	
А4		5	АЗД 133.001	Кронштейн	1	
				Стандартные изделия		
				Болты ГОСТ 7798-70		
		6		М6×16.36	2	
		7		М8×20.36	5	
		8		М8×40.36	1	
		9		Гайка М8.4 ГОСТ 3032-76	1	
				Гайки ГОСТ 5915-70		
		10		М6.4	2	
		11		М8.4	5	
				Шайбы ГОСТ 6402-70		
		12		6.65Г	2	
		13		8.65Г	4	
		14		Шайба 8 02 ГОСТ 11371-78	6	

Серия 5.904-13 выпуск 1-2

Подп. и дата | Инв. N дубл. | Взам. инв. N | Подп. и дата | Инв. N подл.

Изм.	Лист	N докум.	Подп.	Дата
Разраб.		Смолянская		8.80
Пров.		Шаталина		
Рук. гр.		Шаталина		
Н. контр.		Мерзлякова		
Утв.		Сливак		8.80

АЗД 133.000

Заслонка воздушная круглого сечения с ручным управлением

Лит.	Лист	Листов
А	1	2

Госстрой СССР
Сантехпроект
г. Москва

АЗД 133.003

(✓)

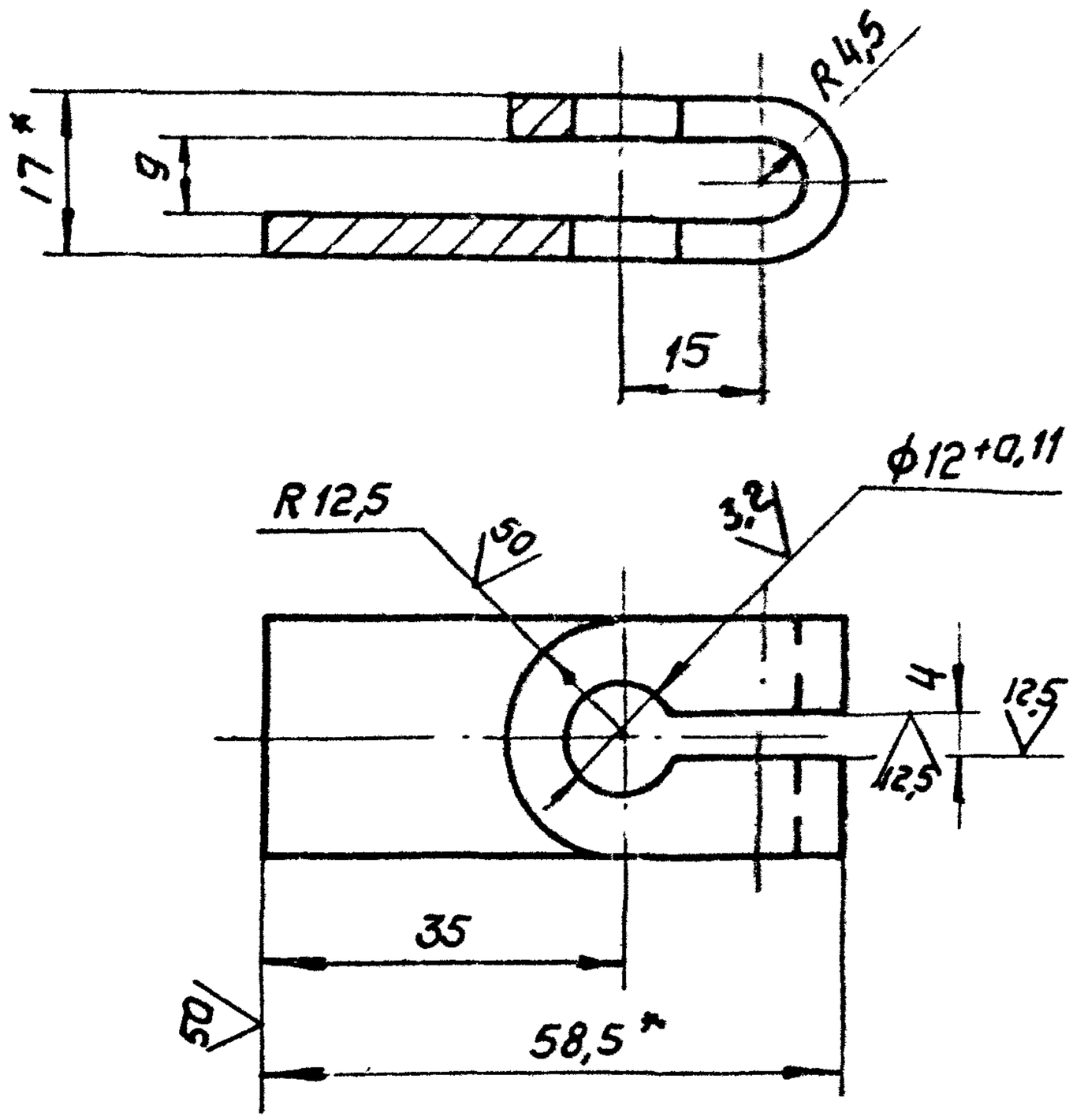

1. * Размеры для справок

2. $+t_2$; $\pm t_2/2$

Изм.	Лист	N докум.	Подп.	Дата	АЗД 133.003			
Разраб.		Смолянская		X.80	Рычаг	Лит. И	Масса 0,07	Масштаб 1:1
Пров.		Шаталина		X.80		Лист	Листов 1	
Рук. гр.		Шаталина		X.80				
Н. контр.		Мерзлякова		26.12.80	Полоса Б-2-4×25 ГОСТ 103-76 / ВСт5-3-I ГОСТ 535-79	Госстрой СССР Сантехпроект г. Москва		
Утв.		Вайнберг		X.80				

Инв. N подл. | Подп. и дата | Взам. инв. N | Инв. N дубл. | Подп. и дата

Формат	Зона	Поз.	Обозначение	Наименование	Кол.	Примечание
			Переменные данные	для исполнений:		
				АЗД 133.000		
				Сборочные единицы		
А4		15	АЗД 133.020	Корпус		1шт, допуск замена на поз 17
				Детали		
А4		16	АЗД 122.004	Диск	1	
А4		17	АЗД 122.006	Обечайка		1шт, прим. взамен поз. 15
				АЗД 133 000-01		
				Сборочные единицы		
А4		15	АЗД 133.020-01	Корпус		1шт, допуск замена на поз. 14
				Детали		
А4		16	АЗД 122.004-01	Диск	1	
А4		17	АЗД 122.006-01	Обечайка		1шт., прим. взамен поз. 15
				АЗД 133.000-02		
				Сборочные единицы		
А4		16	АЗД 122.060	Лопатка	1	
А4		15	АЗД 133.020-02	Корпус		1шт, допуск замена на поз. 17
				Детали		
А4		17	АЗД 122.006-02	Обечайка		1шт, прим. взамен поз. 5
				АЗД 133.000-03		
				Сборочные		
А4		16	АЗД 122.060-03	Лопатка		
А4		15	АЗД 133.020-03	Корпус		1шт, допуск замена на поз. 17
				Детали		
А4		17	АЗД 122.006-03	Обечайка		1шт, прим. взамен поз. 5
				АЗД 133.000-04		
				Сборочные единицы		
А4		15	АЗД 122.060-02	Лопатка	1	
А4		15	АЗД 133.020-04	Корпус		1шт, допуск замена на поз. 17
				Детали		
А4		17	АЗД 122.006-04	Обечайка		1шт, прим. взамен поз. 15

Подп. и дата | Инв. N дубл. | Взам. инв. N | Подп. и дата | Инв. N подл.

Изм.	Лист	N докум.	Подп.	Дата	АЗД 133.000	Лит.	Лист
							2

АЗД 133.002

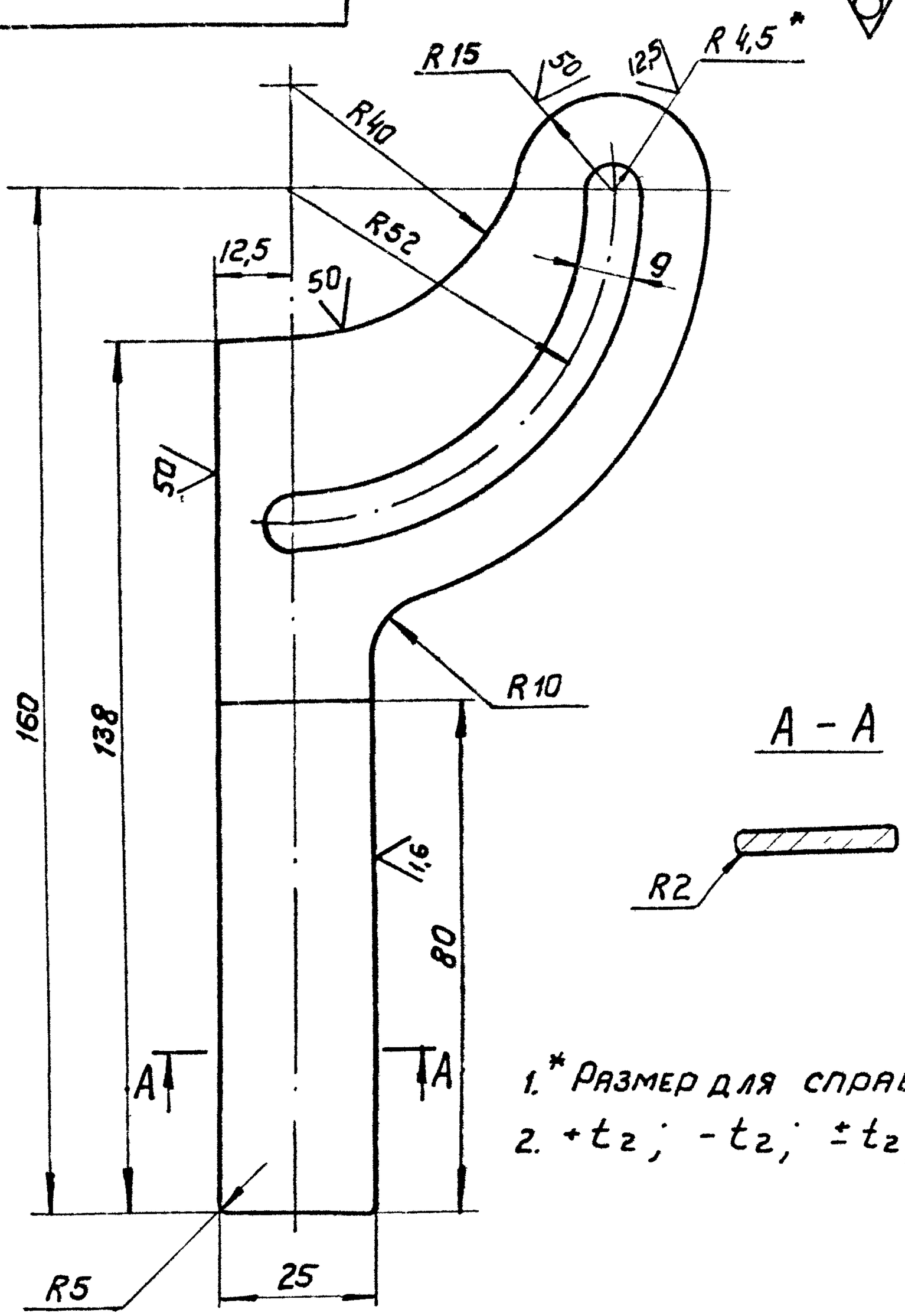

A - A

1.* Размер для справок

2. $+t_2$; $-t_2$; $\pm t_2/2$

Взам. инв. N	Инв. N дубл.	Подп. и дата

Изм.	Лист	N докум.	Подп.	Дата
Разраб.		Смолянская		X.80
Пров.		Шаталина		
Рук.груп.		Шаталина		X.80
Н.контр.		Мерзлякова		20.10.8
Утв.		Займберг		X.8

АЗД133.002

Рукоятка

Литер	Масса	Масшт.
И	0,13	1:1

Лист | Листов 1

Лист. Б3 ГОСТ 19903-74
1-IV ГОСТ 16523-70

Госстрой СССР
САНТЕХПРОЕКТ
г. Москва

АЗД 133.020СБ

Серия 5.904-13 Выпуск 1-2

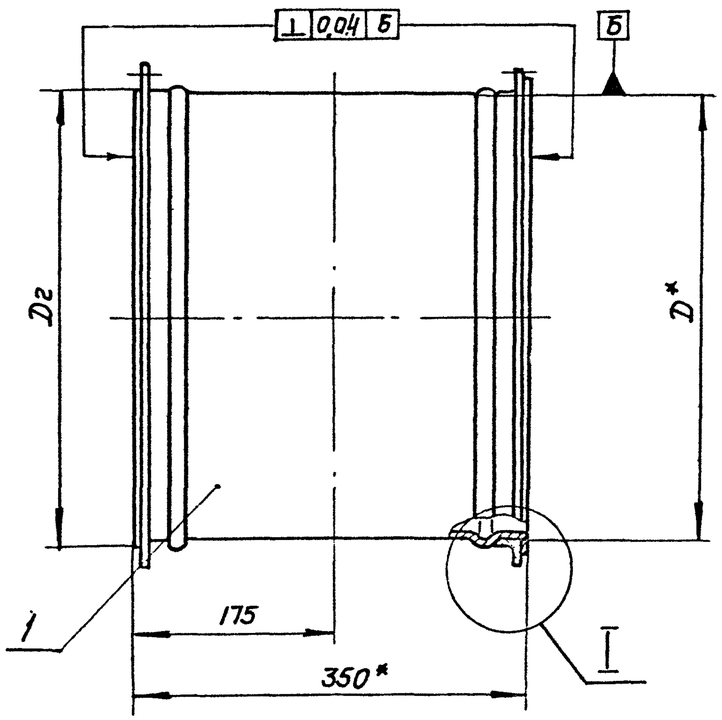

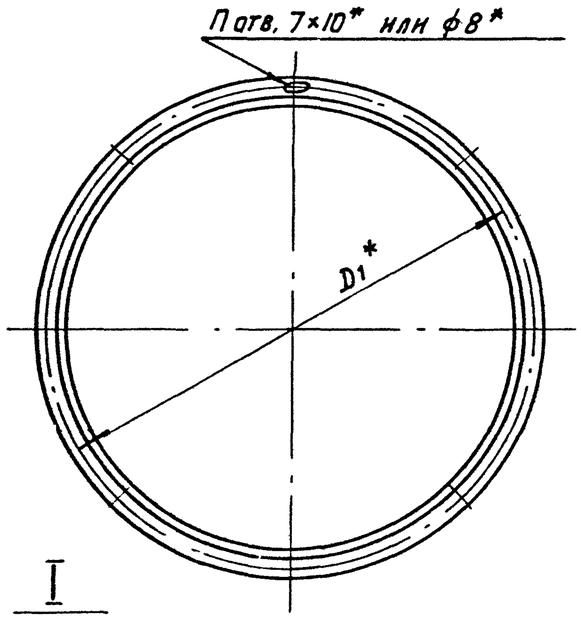

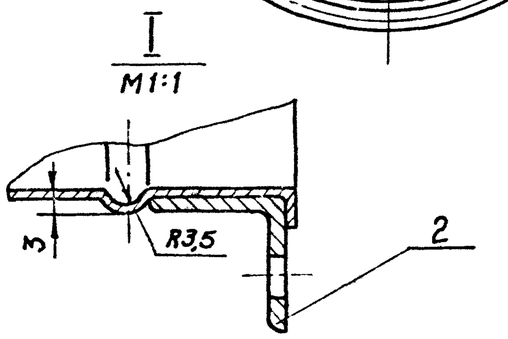

Обозначение	Размеры, мм			Кол., шт.	Масса, кг
	D*	D1*	D2	П	
АЗД 133.020	200	230	220	6	3,82
-01	250	280	270		4,73
-02	315	345	335	8	5,90
-03	400	430	420	10	8,12
-04	500	530	520		11,54

1.* Размеры для справок

2.-t_2; $\pm t_2/2$.

Изм.	Лист.	N докум.	Подп.	Дата	АЗД 133.020СБ			
Разраб.		Смолянская		X.80	Корпус	Лит.	Масса	Масшт.
Пров.		Шаталина		X.80	Сборочный чертеж	И	см. табл.	—
Рук.груп.		Шаталина		X.80		Лист	Листов 1	
Гл.спец.		Вайнберг		X.80		Госстрой СССР САНТЕХПРОЕКТ г. Москва		
Н.контр.		Мерзлякова		20.10.80				
Утв.		Спивак		X.80				

Инв. N подл. | Подп. и дата | Взам. инв. N | Инв. N дубл. | Подп. и дата

АЗД 133.001

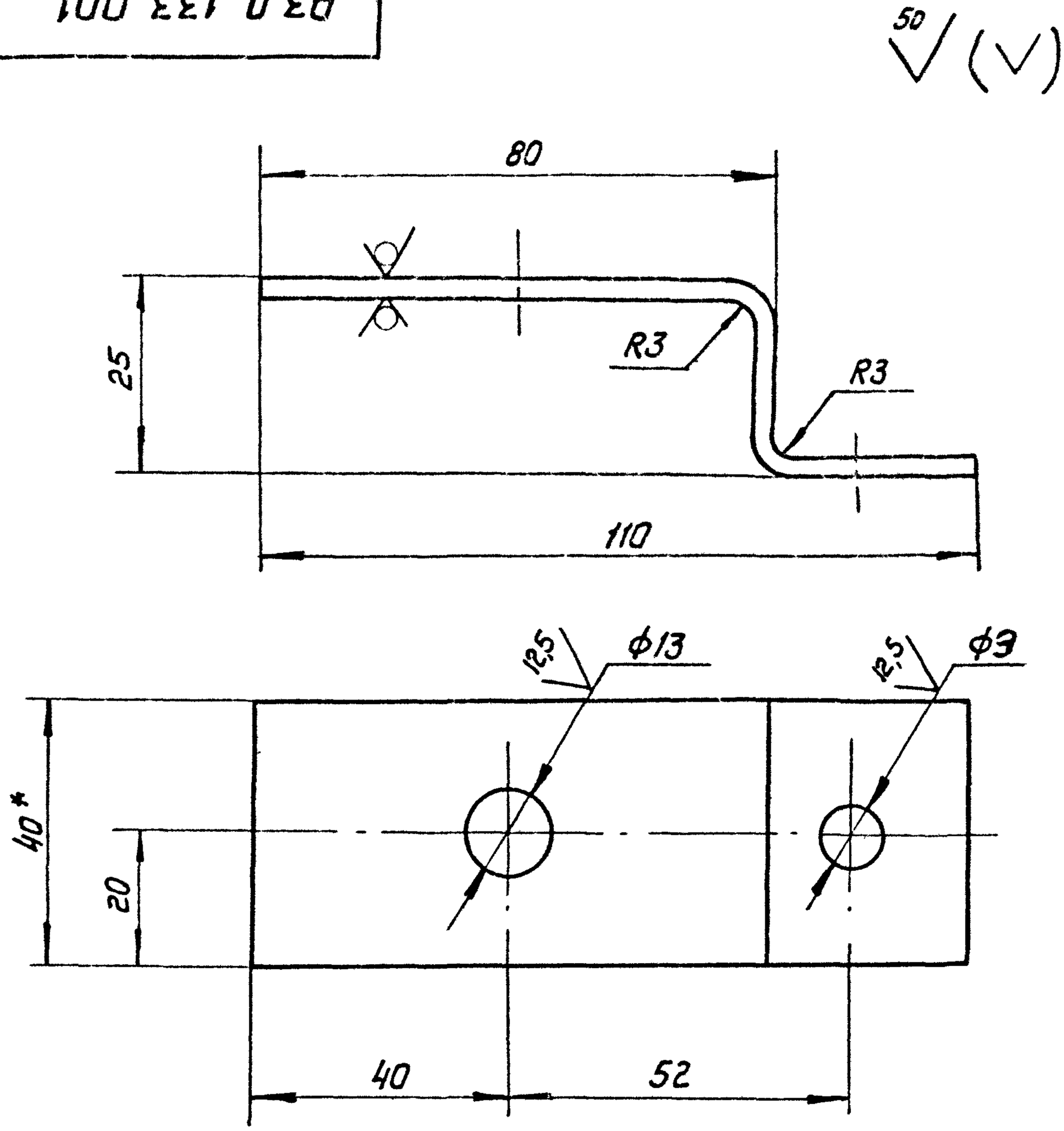

1.* Размер для справок

2. $+t_2$, $-t_2$, $\pm\frac{t_2}{2}$.

Изм.	Лист	N докум.	Подп.	Дата	АЗД 133.001			
Разраб.		Смолянская		8-80	Кронштейн	Лит.	Масса	Масшт.
Пров.		Шаталина		8-80		И	0,123	1:1
Рук.гр.		Шаталина		8-80		Лист	Листов 1	
Н.контр.		Мерзлякова		10.10.80	Лист Б3 ГОСТ 19903-74 / 1-IV ГОСТ 16523-70	Госстрой СССР САНТЕХПРОЕКТ Москва		
Утв.		Вайнберг		8-80				

Инв. N подл. | Подп. и дата | Взам. инв. N | Инв. N дубл. | Подп. и дата

Формат	Зона	Поз.	Обозначение	Наименование	Кол.	Примечание
				Документация		
А3			АЗД 133.020 СБ	Сборочный чертеж		
			Переменные данные для исполнений:			
				АЗД 133.020		
				Детали		
А4		1	АЗД 122.009	Обечайка	1	
А4		2	АЗД 122.011	Фланец	2	
				АЗД 133.020-01		
				Детали		
А4		1	АЗД 122.009-01	Обечайка	1	
А4		2	АЗД 122.011-01	Фланец	2	
				АЗД 133.020-02		
				Детали		
А4		1	АЗД 122.009-02	Обечайка	1	
А4		2	АЗД 122.011-02	Фланец	2	
				АЗД 133.020-03		
				Детали		
А4		1	АЗД 122.009-03	Обечайка	1	
А4		2	АЗД 122.011-03	Фланец	2	
				АЗД 133.020-04		
				Детали		
А4		1	АЗД 122.009-04	Обечайка	1	
А4		2	АЗД 122.011-04	Фланец	2	

Подп. и дата | Инв. N дубл. | Взам. инв. N | Подп. и дата | Инв. N подл.

Изм.	Лист	N докум.	Подп.	Дата
Разраб.		Смолянская		X-80
Пров.		Шаталина		X-80
Рук. гр.		Шаталина		X-80
Н. контр.		Мерзлякова		20.10.80
Утв.		Спивак		X-80

АЗД 133.020

Корпус

Лит.	Лист	Листов
И		1

Госстрой СССР
САНТЕХПРОЕКТ
г. Москва

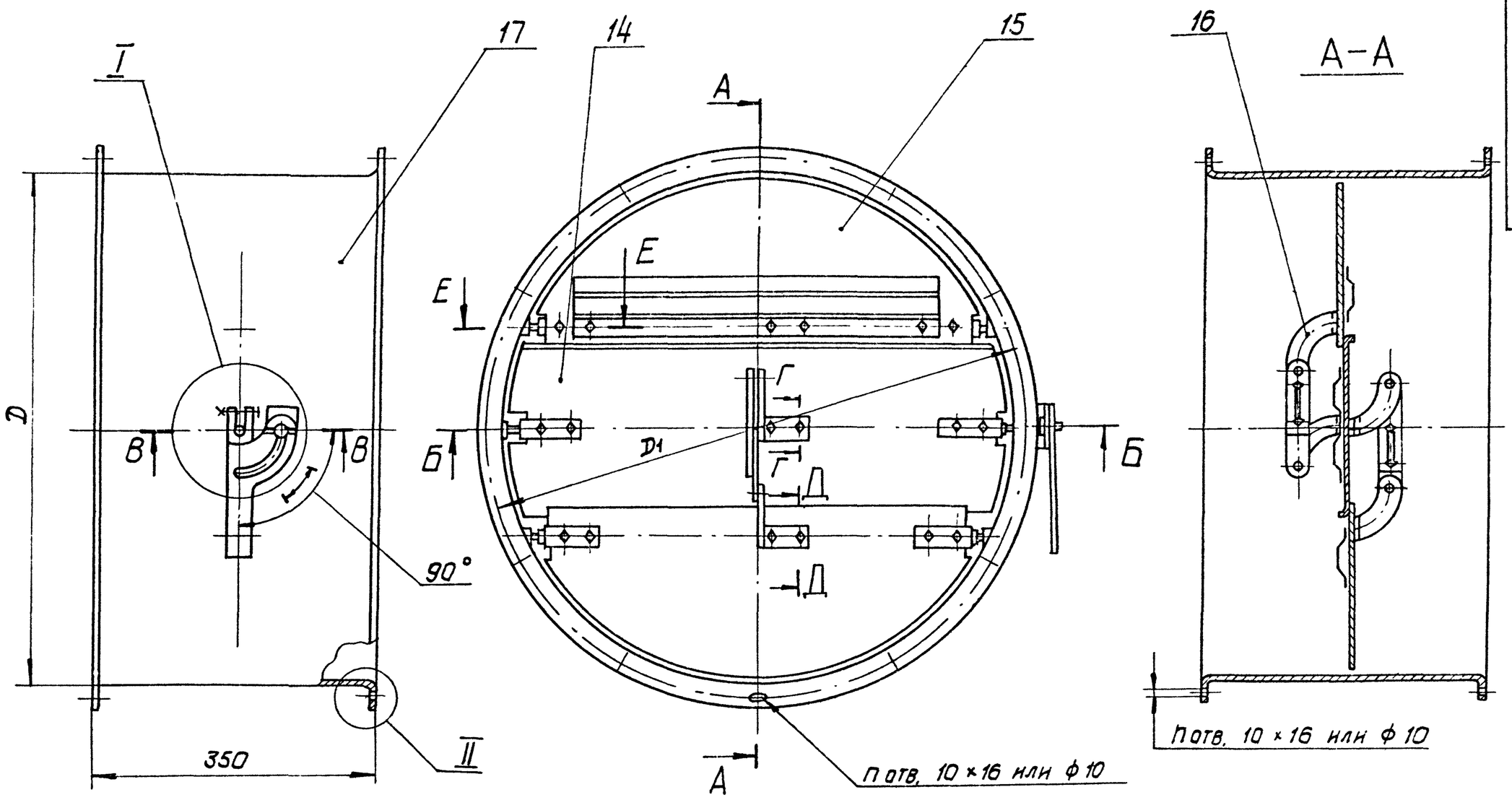

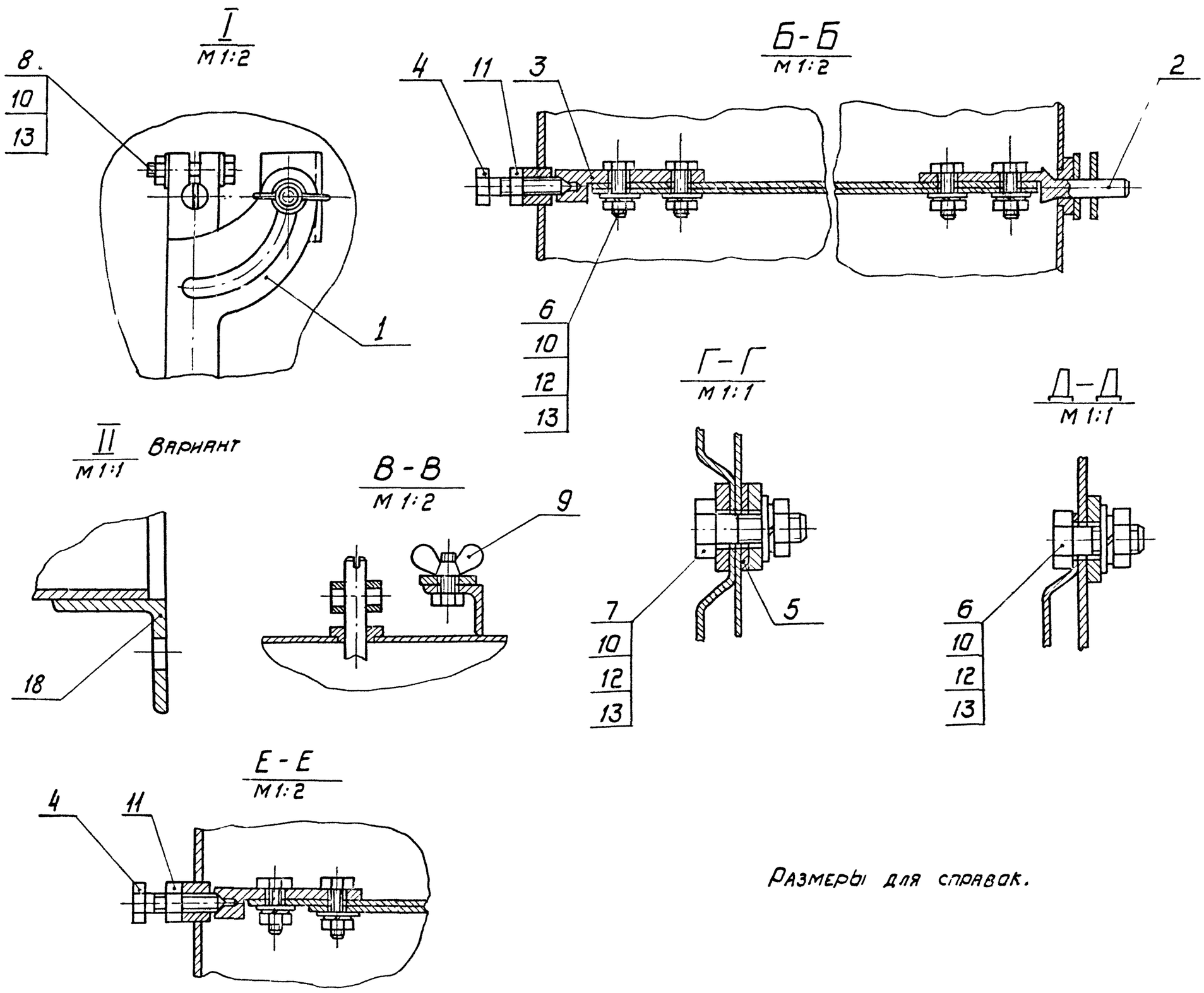

Размеры для справок.

Обозначение	Шифр	Размеры, мм D	Размеры, мм D1	Кол., шт. П	Масса, кг
АЗД 136.000	Р630Р	630	660	12	28,5
-01	Р800Р	800	830		37,1
-02	Р1000Р	1000	1040	16	50,1

Изм.	Лист	N докум.	Подп.	Дата	АЗД 136.000 СБ			
Разраб.		Волобуева		X-80	Заслонка воздушная круглого сечения с ручным управлением. Сборочный чертеж	Лит.	Масса	Масшт.
Пров.		Шатилина				И	см. табл.	-
Рук. гр.		Шатилина		X.80		Лист	Листов 1	
Гл. спец.		Вайнберг		X-80		Госстрой СССР Сантехпроект г. Москва		
Н. контр.		Мерзлякова		X.1080				
Утв.		Сливак		X-80				

Серия 5.904-13 Выпуск 1-2

Инв. N подл. | Подп. и дата | Взам. инв. N | Инв. N дубл. | Подп. и дата

Формат	Зона	Поз.	Обозначение	Наименование	Кол.	Примечание
				Документация		
А2			АЗД 136.000 СБ	Сборочный чертеж		
А3			АЗД 122.000 ТО	Техническое описание		
				Сборочные единицы		
А4		1	АЗД 133.010	Ручка управления	1	
				Детали		
А4		2	АЗД.122.003	Ось ведущая	1	
А4		3	АЗД 134.001	Ось	5	
А4		4	АЗД 134.002	Ось	5	
А4		5	АЗД 134.003	Прокладка	1	
				Стандартные изделия		
				Болты ГОСТ 7798-70		
		6		М8 х 20.36	16	
		7		М8 х 25.36	2	
		8		М8 х 40.36	1	
		9		Гайка М8.4 ГОСТ 3032-76	1	
				Гайки ГОСТ 5915-70		
		10		М8.4	19	
		11		М10.4	5	

Серия 5.904-13 Выпуск 1-2

Подп. и дата | Инв. N дубл. | Взам. инв. N | Подп. и дата | Инв. N подл.

Изм.	Лист	N докум.	Подп.	Дата
Разраб.		Васильева		X.80
Пров.		Стрелина		X.80
Рук. гр.		Стрелина		X.80
Н. контр.		Кедзо		X.80
Утв.		Беспалов		X.80

АЗД 136.000

Заслонка воздушная круглого сечения с ручным управлением

Лит.	Лист	Листов
К	1	2

Госстрой СССР
Сантехпроект
г. Москва

Формат	Зона	Поз.	Обозначение	Наименование	Кол.	Примечание
		12		Шайба 8.65 Г		
				ГОСТ 6402-70	18	
		13		Шайба 8.02		
				ГОСТ 11371-78	20	
			Переменные данные	для исполнений:		
				АЗД 136.000		
				Сборочные единицы		
А4		14	АЗД 134.040	Лопатка средняя	1	
А4		15	АЗД 134.050	Лопатка крайняя	2	
А4		16	АЗД 134.060	Тяга с рычагами	2	
А4		17	АЗД 136.010	Корпус		1шт, допуск. замена на поз. 18
А4		18	АЗД 136.020	Корпус		1шт. примен. взамен поз.17
				АЗД. 136.000-01		
				Сборочные единицы		
А4		14	АЗД 134.040-01	Лопатка средняя	1	
А4		15	АЗД 134.050-01	Лопатка крайняя	2	
А4		16	АЗД 134.060-01	Тяга с рычагами	2	
А4		17	АЗД 136.010-01	Корпус		1шт, допуск. замена на поз. 18
		18	АЗД 136.020-01	Корпус		1шт. примен. взамен поз.17
				АЗД 136.000-02		
				Сборочные единицы		
А4		14	АЗД 134.040-02	Лопатка средняя	1	
А4		15	АЗД 134.050-02	Лопатка крайняя	2	
А4		16	АЗД 134.060-02	Тяга с рычагами	2	
А4		17	АЗД 136.010-02	Корпус		1шт. допуск. замена на поз. 18
А4		18	АЗД 136.020-02	Корпус		1шт. примен. взамен поз.17

АЗД 135.020 СБ

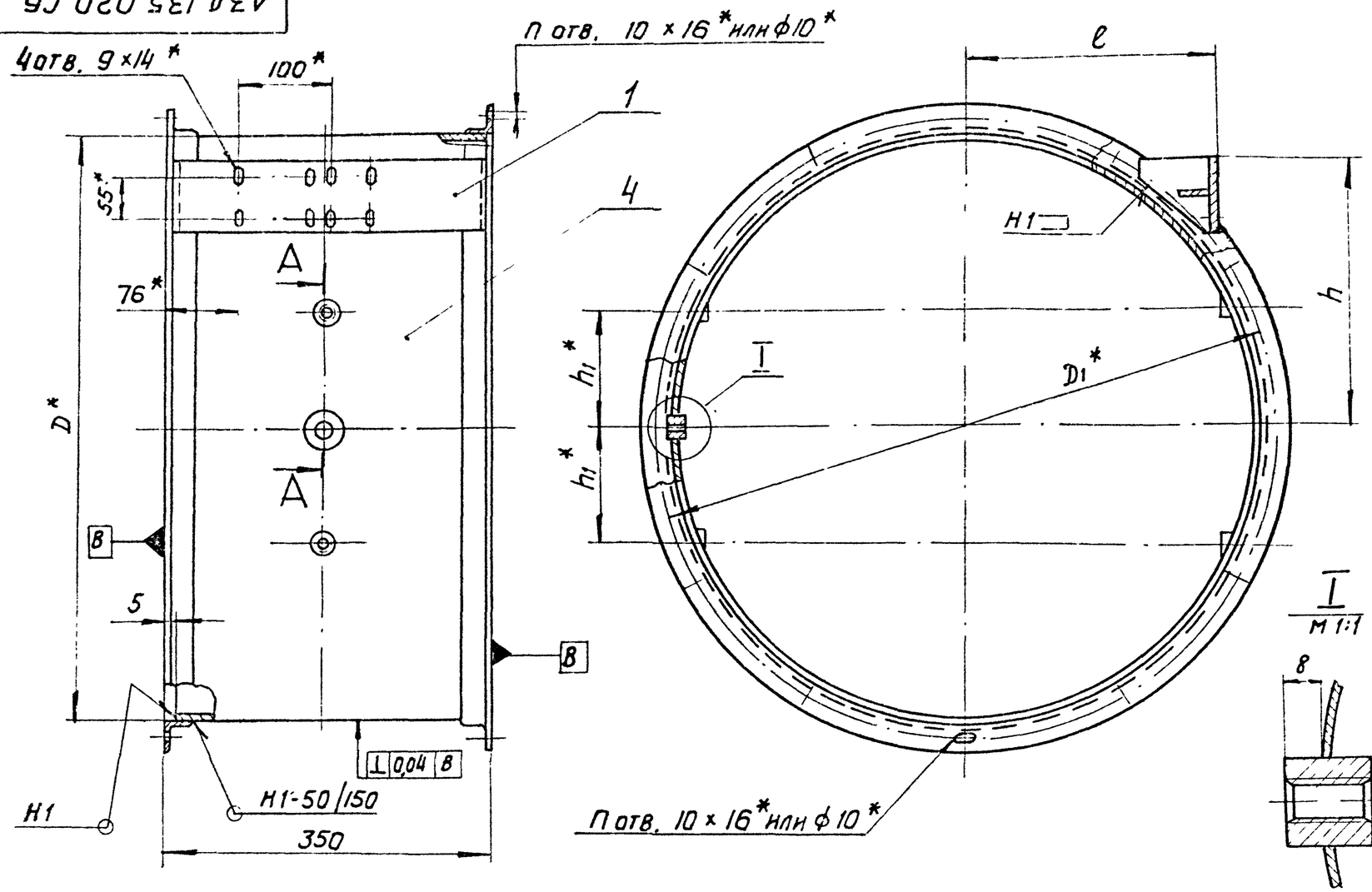

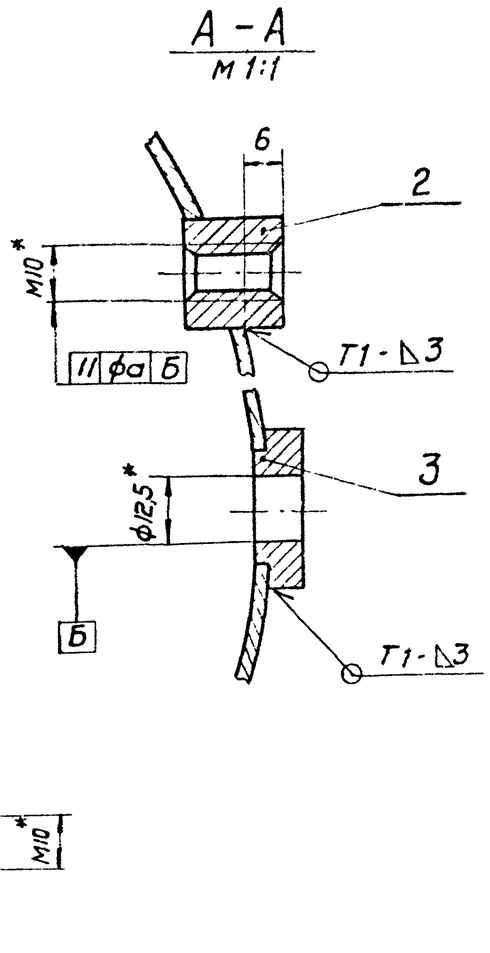

1.* Размеры для справок

2. $\pm \frac{t_г}{2}$.

3. Сварные швы по ГОСТ 5264-80

Обозначение	Размеры, мм						Кол., шт.	Масса, кг.
	D*	D1*	ℓ	h	h1*	a	n	
АЗД 135.020	630	660	272	285	125	0,025	12	20,3
-01	800	830	358	320	160			25,2
-02	1000	1040	458	360	200	0,04	16	32,7

Изм.	Лист	N докум.	Подп.	Дата	АЗД 135.020 СБ			
Разраб.		Волобуева		X-80	Корпус Сборочный чертеж	Лит.	Масса	Масштаб
Пров.		Шаталина		X-80		Н	см. табл.	–
Рук. гр.		Шаталина		X-80		Лист	Листов 1	
Гл. спец.		Вайнберг		V-80		Госстрой СССР Сантехпроект г. Москва		
Н. контр.		Мерзлякова		10.86				
Утв.		Спивак		X-80				

Инв. N подл. | Подп. и дата | Взам. инв. N | Инв. N дубл. | Подп. и дата

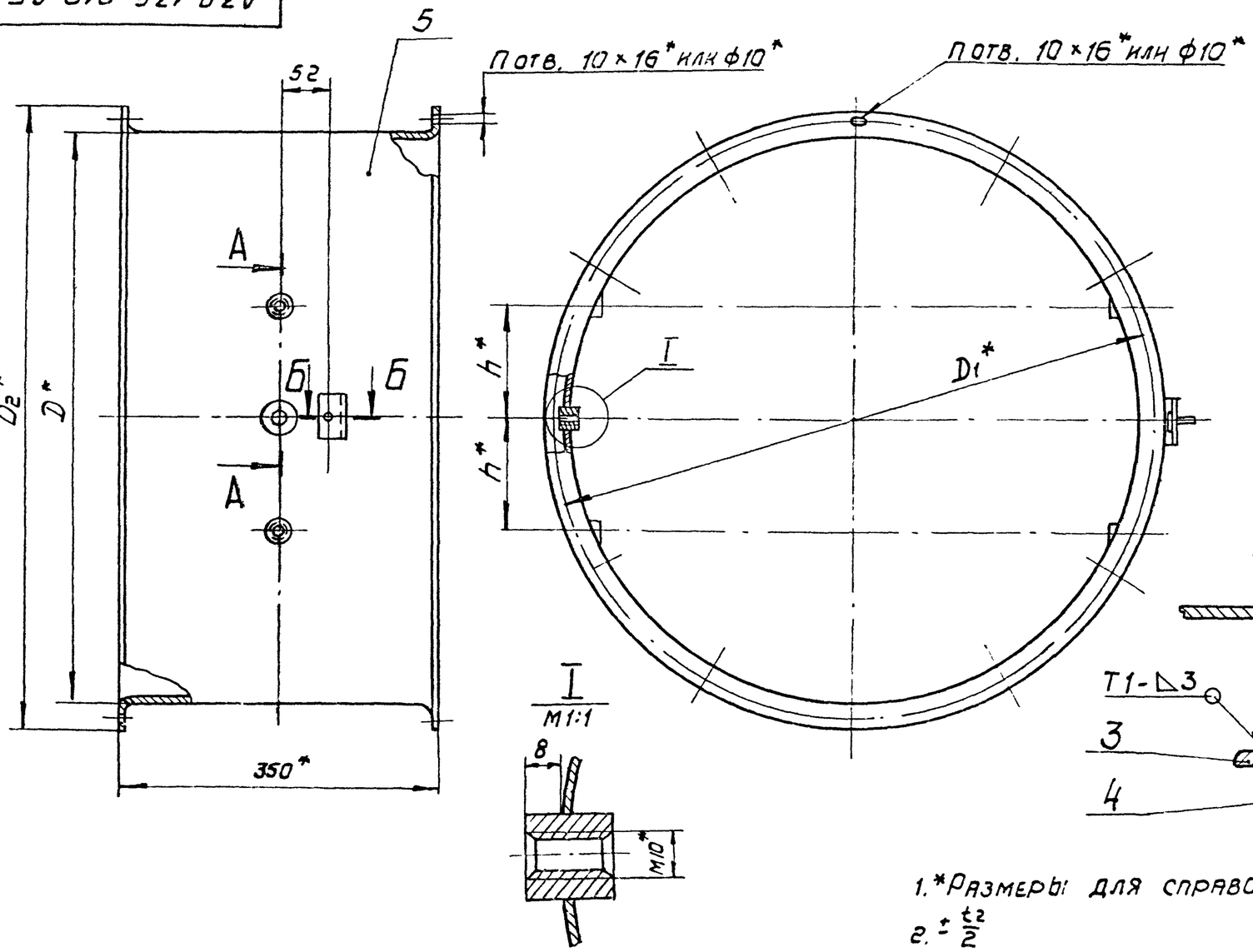

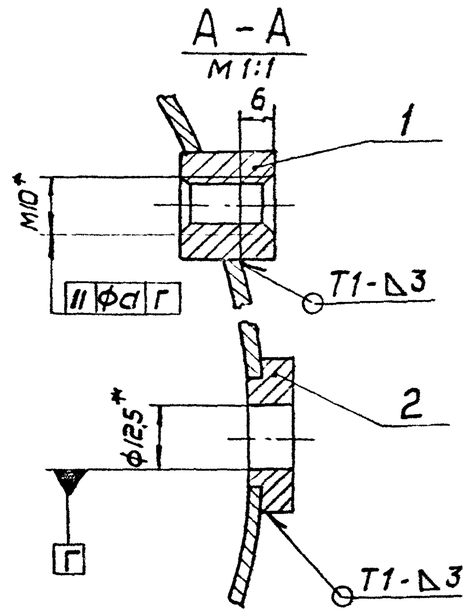

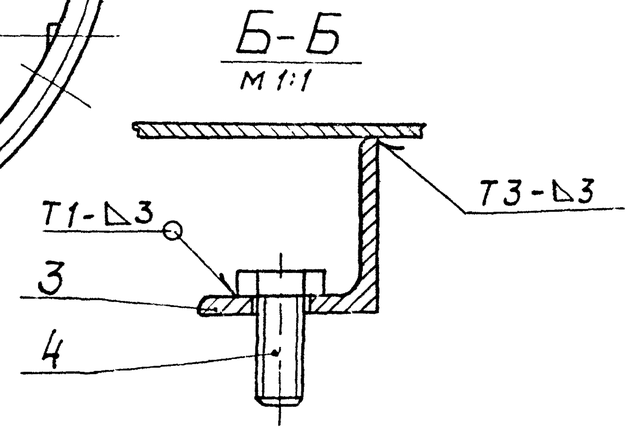

1. *Размеры для справок.
2. $\pm \frac{t_2}{2}$
3. Сварные швы по ГОСТ 5264-80.

Обозначение	Размеры, мм					Кол., шт	Масса, кг
	D*	D_1*	D_2*	h*	a	n	
АЗД 136.010	630	660	696	125	0,025	12	13,0
-01	800	830	866	160			16,3
-02	1000	1040	1074	200	0,04	16	20,9

Изм.	Лист	N докум.	Подп.	Дата	АЗД 136.010 СБ	
Разр.		Волобуева		X-80	Корпус. Сборочный чертеж	Лит. И; Масса см. табл.; Масшт. —
Пров.		Шаталина		X-80		Лист; Листов 1
Рук.гр.		Шаталина		X-80		Госстрой СССР Сантехпроект г. Москва
Гл.спец.		Закнеерг		X-80		
Н.контр.		Мерзлякова		X-80		
Утв.		Слизак		X-80		

Серия 5.904-13 Выпуск 1-2

Инв. N подл. | Подп. и дата | Взам. инв. N | Инв. N дубл. | Подп. и дата

АЗД 136.001

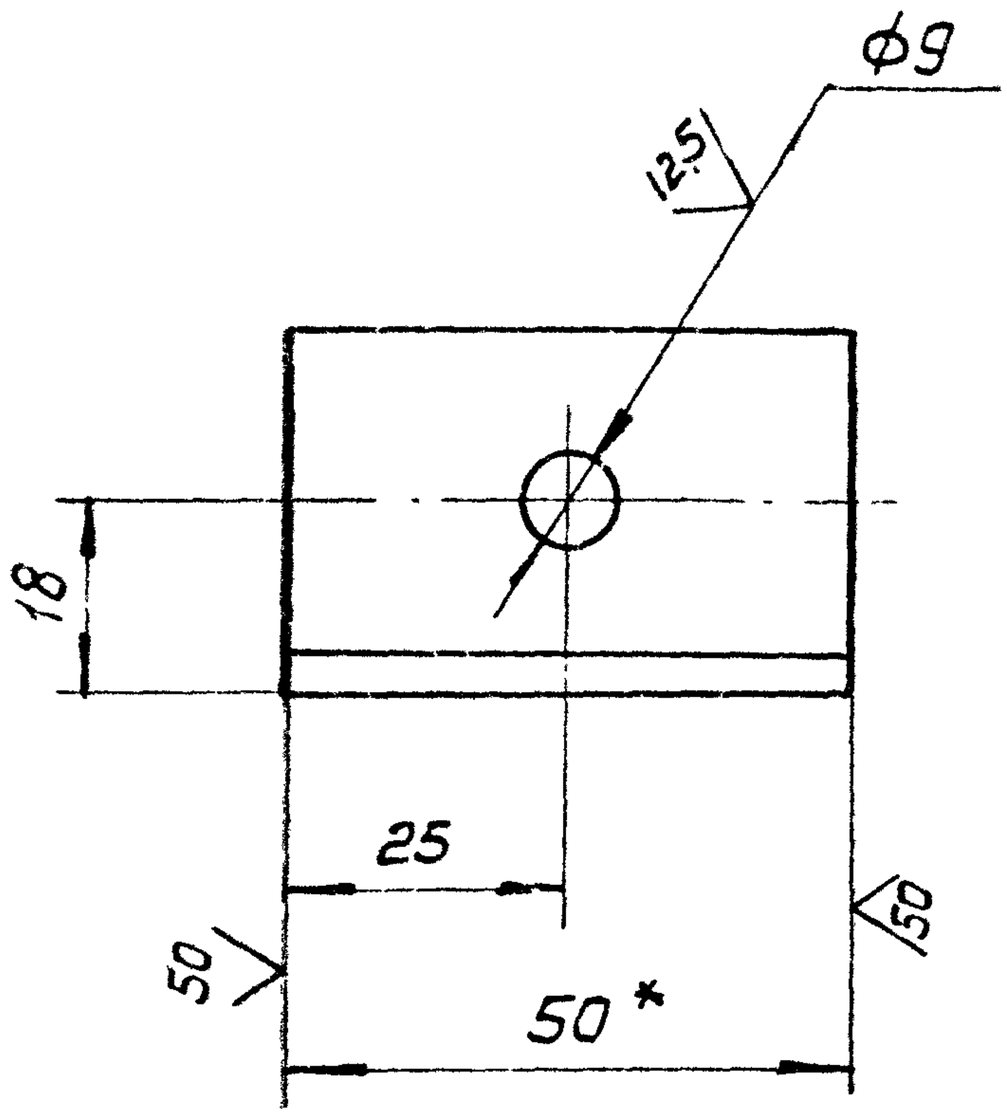

1. *Размер для справок

2. $+t_2$, $\pm \frac{t_2}{2}$

Изм.	Лист	N докум.	Подп.	Дата	Уголок	Лит.	Масса	Масшт.
Разр.		Волобуева		X-80		И	0,1	1:1
Пров.		Шаталина		X-80		Лист	Листов 1	
Рук.гр.		Шаталина		X-80				
Н.конт.		Мерзлякова		10.10.80	Уголок Б-32×32×4 ГОСТ 8509-72 / ВСт3-3-I ГОСТ 535-79	Госстрой СССР Сантехпроект г. Москва	
Утв.		Вайнберг					

Взам.инв.N | Инв.N дубл. | Подп. и дата

Подп. и дата | Инв.N подл.

1.136.426.001

Формат	Зона	Поз.	Обозначение	Наименование	Кол.	Примечание
				Документация		
А3			АЗД 136.010 СБ	Сборочный чертеж		
				Детали		
А4		1	АЗД 134.005	Бобышка	5	
А4		2	АЗД 134.006	Бобышка	1	
А4		3	АЗД 136.001	Уголок	1	
				Стандартные изделия		
		4		Болт М8 х20.36		
				ГОСТ 7798-70	1	
			Переменные данные	для исполнений:		
				АЗД 136.010		
				Детали		
А3		5	АЗД 134.007	Обечайка	1	
				АЗД 136.010-01		
				Детали		
А3		5	АЗД 134.007-01	Обечайка		
				АЗД 136.010-02		
				Детали		
А3		5	АЗД 134.007-02	Обечайка		

Инв.N подл. | Подп. и дата | Взам.инв.N | Инв.N дубл. | Подп. и дата

Изм.	Лист	N докум.	Подп.	Дата			
Разр.		Волобуева		X-80	АЗД 136.010		
Пров.		Шаталина		X.80	Корпус	Лит.	Лист / Листов
Рук.гр.		Шаталина		X.80		И	1
Н.контр.		Мерзлякова		20.10.80		Госстрой СССР Сантехпроект г. Москва	
Утв.		Вайнберг		X.80			